Filtro muito fino, Série AS2-FLC

2024-03-19

R412006071

Série AS2

A série AS2 da AVENTICS é uma unidade de manutenção modular e versátil para aplicação universal. Esta série tem dimensões compactas e alta eficiência, além de ser leve e fácil de usar. A série AS da AVENTICS garante confiabilidade, segurança e eficiência com montagem e manutenção simplificadas.



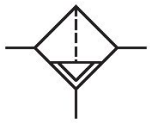

Dados técnicos

Setor	Indústria
Componentes	Filtro muito fino
Recipiente	recipiente metal com visor
Conexão	G 3/8
Largura dos poros do filtro	0.01 µm
Fluxo nominal Qn	350 l/min
Descarga de condensação	totalmente automático, fechado sem pressão
Pressão de operação mín.	1.5 bar
Pressão de operação máx	16 bar
Temperatura ambiente mín.	-10 °C
Temperatura ambiente máx.	50 °C
Fluido	Ar comprimido Gases neutros
Classe de pressão máx. possível, de acordo com a ISO 8573-1:2010	1 : - : 2
Volume de recipiente filtro	12 cm³
Elemento filtrante	substituível
Filtragem prévia recomendada	0.3 µm
Peso	0.559 kg
Indicador de sujeira	integrado

visor	com visor
Local de montagem	vertical
Modelo	bloqueável

Material

Material de caixa	Poliamida
Material placa dianteira	Plástico acrilonitrila-butadieno-estirol
Material de vedações	Borracha de acrilonitrila butadieno
Material bucha rosqueada	Zinco moldado a pressão
Material recipiente	Zinco moldado a pressão
Material cartucho de filtro	Fibra de vidro boro-silicato
N° de material	R412006071

Informações técnicas

O ponto de condensação de pressão deve ser pelo menos 15 °C abaixo da temperatura ambiente e do fluido e um máximo de 3 °C .

Fluxo nominal Qn com pressão secundária p2 = 6 bar e Δp = 0,1 bar

A alteração da direção do fluxo de passagem (da alimentação de ar à esquerda para a alimentação de ar à direita) é feita por uma montagem girada 180º no eixo vertical. Mais informações podem ser obtidas no manual de operação.

Filtro muito fino, Série AS2-FLC

R412006071

Dimensões em mm

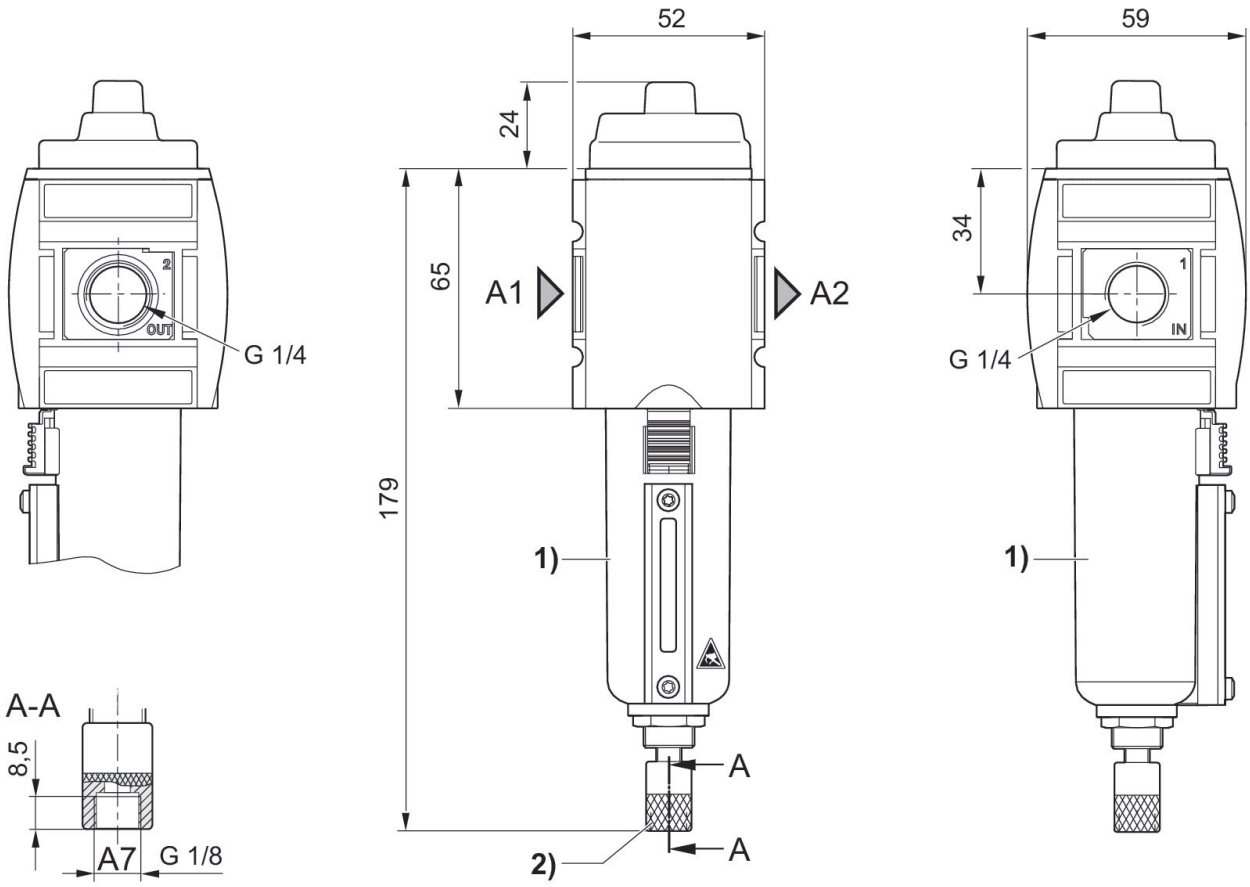

A1 = entrada
A2 = saída
A7 = Descarga de condensado
1) Recipiente de metal com indicação de nível
2) Evacuação de condensado totalmente automática

Característica de fluxo, p2 = 0,05 - 7 bar

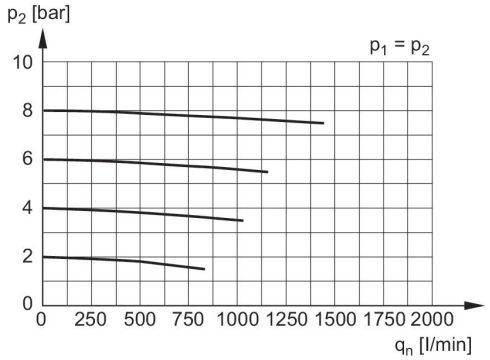

p1 = Pressão de operação
p2 = Pressão secundária
qn = Fluxo nominal

Filtro muito fino, Série AS2-FLC

2024-03-19

R412006071

Visão geral de acessórios

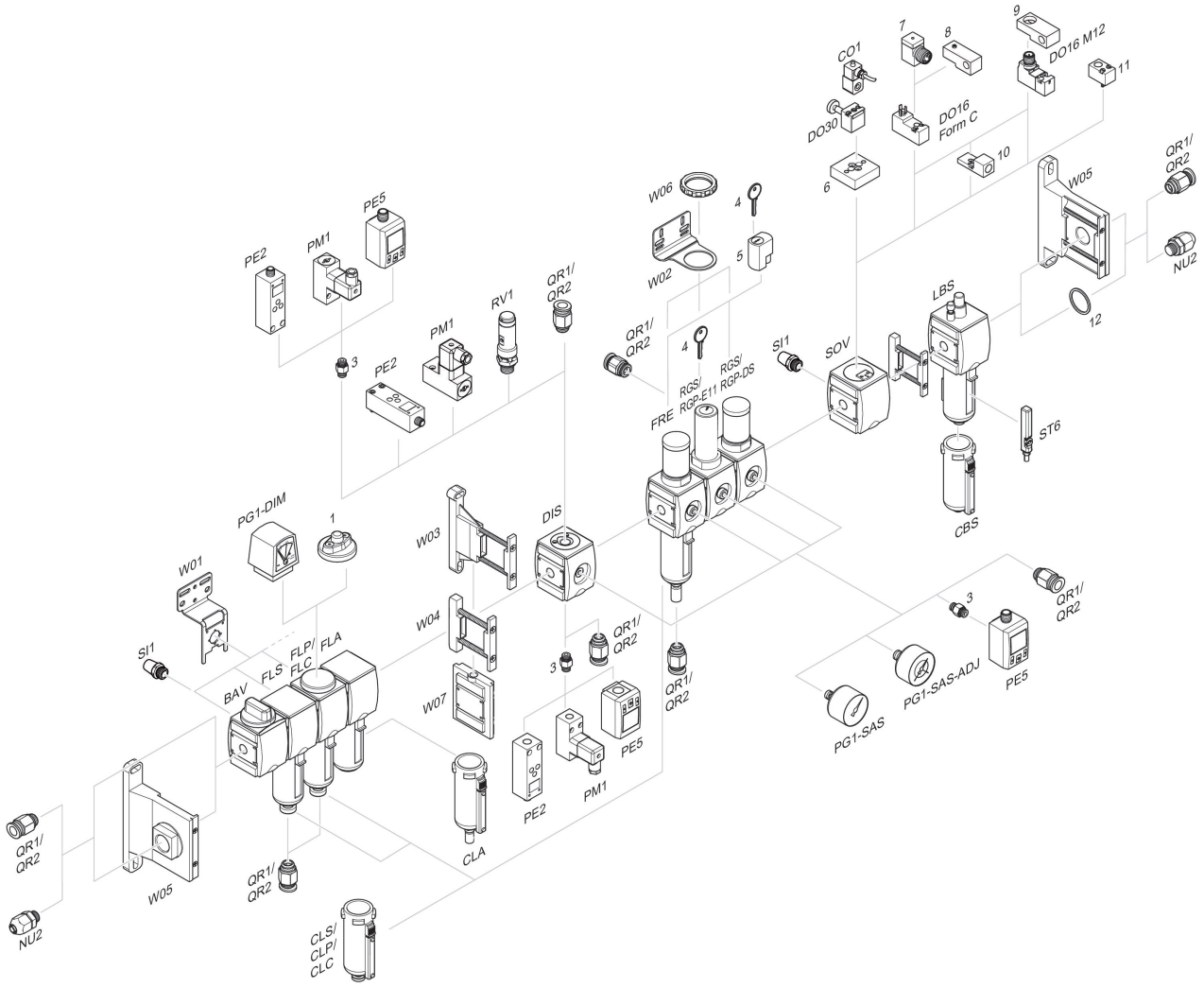

1 = Indicador de sujeira 3 = Niple duplo 4 = Chave para fechamento E11 5 = fechadura de embutir 6 = Placa adaptadora DO30 7 = Adaptador, Série CON-VP 8 = Auxiliar de montagem DO16, formato C 9 = Auxiliar de montagem DO16, M12 10 = Adaptador de ar de comando externo 11 = Adaptador de acionamento pneumático 12 = Anel de vedação