Válvula reguladora de presión, Serie NL2-RGS

2024-04-23

R412004950

Serie NL2

Las unidades de mantenimiento AVENTICS serie NL son adecuadas para cualquier área: como componentes individuales o como unidades de mantenimiento montadas, para preparación de aire comprimido de forma centralizada o descentralizada, en variantes compactas o potentes, para su uso a altas o a bajas temperaturas. Esta línea ofrece tecnología de preparación de aire comprimido completa y personalizable. Incluye la opción de poder combinar cada componente de la serie con el fin de alcanzar la función deseada, lo que permite ajustar los componentes de forma precisa a la medida de cada aplicación.



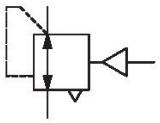

Datos técnicos

Sector	Industria
Función	Regulador de presión estándar
Componentes	Válvula reguladora de presión
Manómetros	sin manómetro
Posición de montaje	Indiferente
Tipo de regulador	Válvulas reguladoras de presión de membrana
Orificio	G 1/4
Caudal nominal Qn	2000 l/min
Margen de regulación de presión min.	0.5 bar
Margen de regulación de presión max.	10 bar
Presión de funcionamiento mín.	0.5 bar
Presión de funcionamiento máx.	16 bar
Temperatura ambiente mín.	-10 °C
Temperatura ambiente máx.	60 °C
Accionamiento	neumático
Función de regulador	Con escape secundario
Tipo de regulador	bloqueable
Alimentación de presión	simple
Tipo de cierre	no cerrable

Válvula reguladora de presión, Serie NL2-RGS

2024-04-23

R412004950

Presión de pilotaje máx.	10 bar
Fluido	Aire comprimido Gases neutros
Filtrado previo recomendado	5 µm
Peso	0.325 kg

Material

Material carcasa	Zinc fundido a presión
Material placa frontal	Acrilonitrilo butadieno estireno
Material juntas	Caucho de acrilnitrilo butadieno
N° de material	R412004950

Información técnica

El punto de condensación de presión se debe situar como mínimo 15 °C por debajo de la temperatura ambiental y del medio, y debe ser como máx. de 3 °C .

Caudal nominal Qn con presión secundaria p2 = 6 bar y Δp = 1 bar

Pedir manómetro por separado

Escape secundario (≤ 0,3 bar por encima de la presión ajustada)

Con escape de retroceso (>3 bar)

Pedir manómetro por separado

Dimensiones

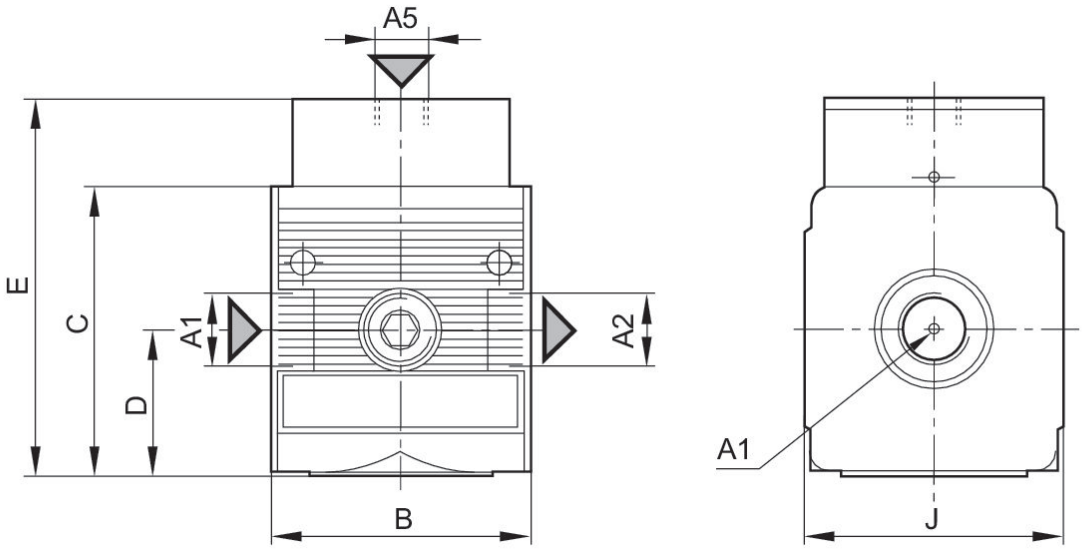

A1 = entrada A2 = salida
A5 = Conexión de presión de pilotaje

Dimensiones en mm

N° de material	A1	A2	A5	B	C	D	E	J
R412004950	G 1/4	G 1/4	G 1/8	48	52.8	26.8	68.8	47
R412004951	G 1/4	G 3/8	G 1/8	48	52.8	26.8	68.8	47

característica de caudal (margen de regulación p2: 0,5 - 10 bar)

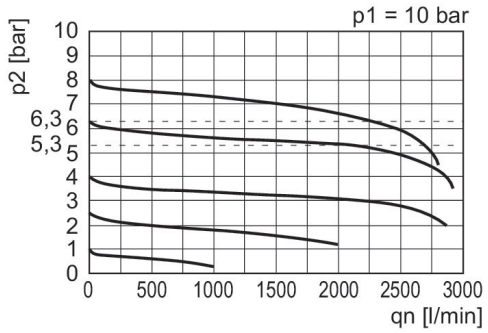

p1 = Presión de funcionamiento
p2 = Presión secundaria
qn = Caudal nominal

curva característica de presión

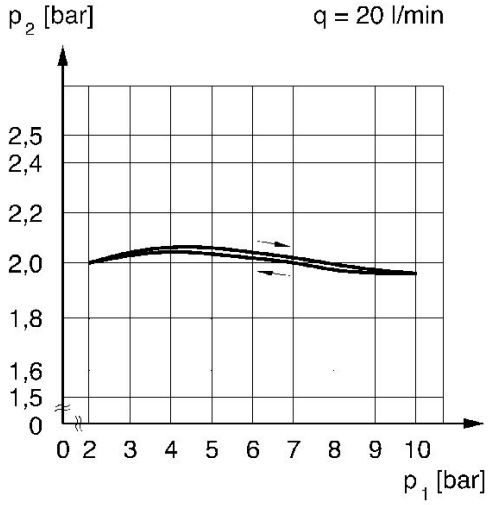

p1 = presión de funcionamiento p2 = presión secundaria q = caudal

ejemplo de aplicación

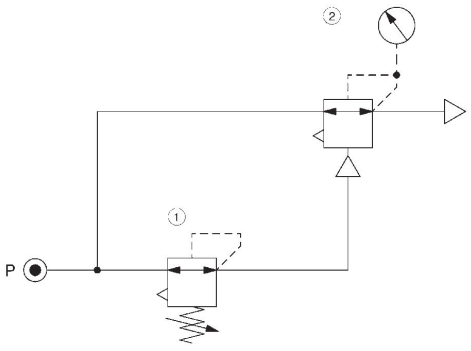

1) Válvula reguladora de presión de precisión
2) Válvula reguladora de presión, accionamiento neumático