# Manomètre, Série PG1-SAS

**R412004419**

## Manomètres série PG1

Les modèles AVENTICS série PG1 vous permettent de visualiser et d'afficher clairement la pression de l'air pour chacun des circuits pneumatiques. Outre les paramètres de contrôle de la qualité de l'air, une pression d'alimentation en air suffisante est essentielle pour le fonctionnement d'un système fiable dans le cadre de l'automatisation des machines. Emerson offre des manomètres mécaniques qui peuvent être intégrés dans les machines pour différentes applications et de systèmes de traitement de l'air. Les spécifications des versions individuelles de la série universelle PG1 offrent plusieurs options de design, de matériaux ou de types de montage.

- Indicateurs de pression clairement lisibles dans différentes tailles et versions
- Manomètres avec ou sans affichage réglable de la zone de travail
- Manomètres spéciaux disponibles, par exemple, les manomètres avec liquide de remplissage (glycérine) ou les boîtiers en acier inoxydable






## Données techniques

| | |
|---|---|
| Secteur | Industrie |
| Type de construction du manomètre | Manomètre à tube-ressort<br>Orifice arrière |
| Normalisation | EN 837-1 |
| Classe de qualité | 2,5 |
| Raccordement de l'air comprimé | G 1/4 |
| Diamètre nominal | 63 mm |
| Valeur à l'échelle | 0.05 |
| Domaine d'application mini. | 0 bar |
| Domaine d'application maxi. | 1.2 bar |
| Plage d'affichage min. | 0 bar |
| Plage d'affichage max. | 1.6 bar |
| Pression de service min. | 0 bar |
| Pression de service maxi | 1.6 bar |
| Température ambiante min. | -20 °C |
| Température ambiante max. | 60 °C |
| Fluide | Air comprimé |
| Couleur arrière-plan | Noir |
| Unité échelle de mesure principale (extérieur) | bar |
| Couleur échelle de mesure principale (extérieur) | Blanc |

| | |
|---|---|
| Unité échelle de mesure secondaire (intérieur) | psi |
| Couleur échelle de mesure secondaire (intérieur) | Gris |
| Couleur aiguille | Blanc |
| Poids | 0.1 kg |

## Matériau

| | |
|---|---|
| Matériau boîtiers | Plastique acrylonitrile-styrène-butadiène |
| Matériau verre de regard | Polystyrène |
| Matériau fileté | Laiton |
| Matériau joints | Polytétrafluoréthylène (PTFE)<br>R412004419 |

## Dimensions en mm

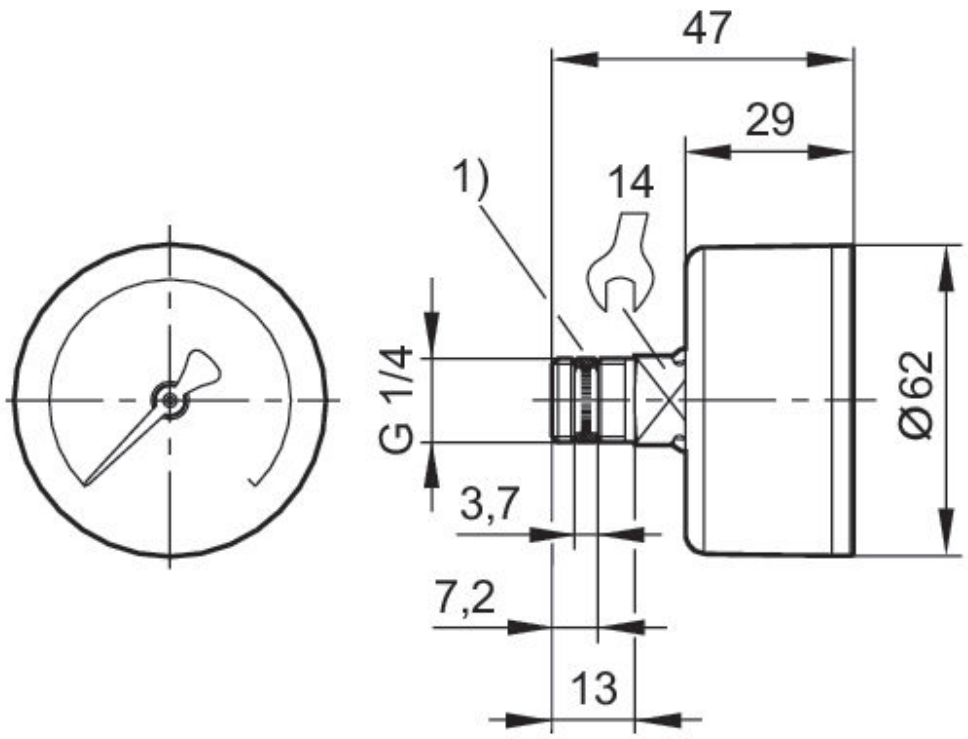


1) Joint fileté