# Sensorbefestigung, Serie CB1

## R412003578

Allgemeine Serieninformationen
AVENTICS Sensorbefestigungen

- Die AVENTICS Sensorbefestigungen sind speziell für die Montage von AVENTICS Sensoren an verschiedenen Zylindern konzipiert.



## Technische Daten

| | |
|---|---|
| Branche | Industrie |
| Für Serie | Archivprodukt: Nicht für Neukonstruktion verwenden! |
| Für Serie | RPC<br>CPC<br>ICM |
| Zylinder-Ø min. | 50 mm |
| Gewicht | 0.023 kg |

## Werkstoff

| | |
|---|---|
| Werkstoff Gehäuse | Aluminium |
| Materialnummer | R412003578 |

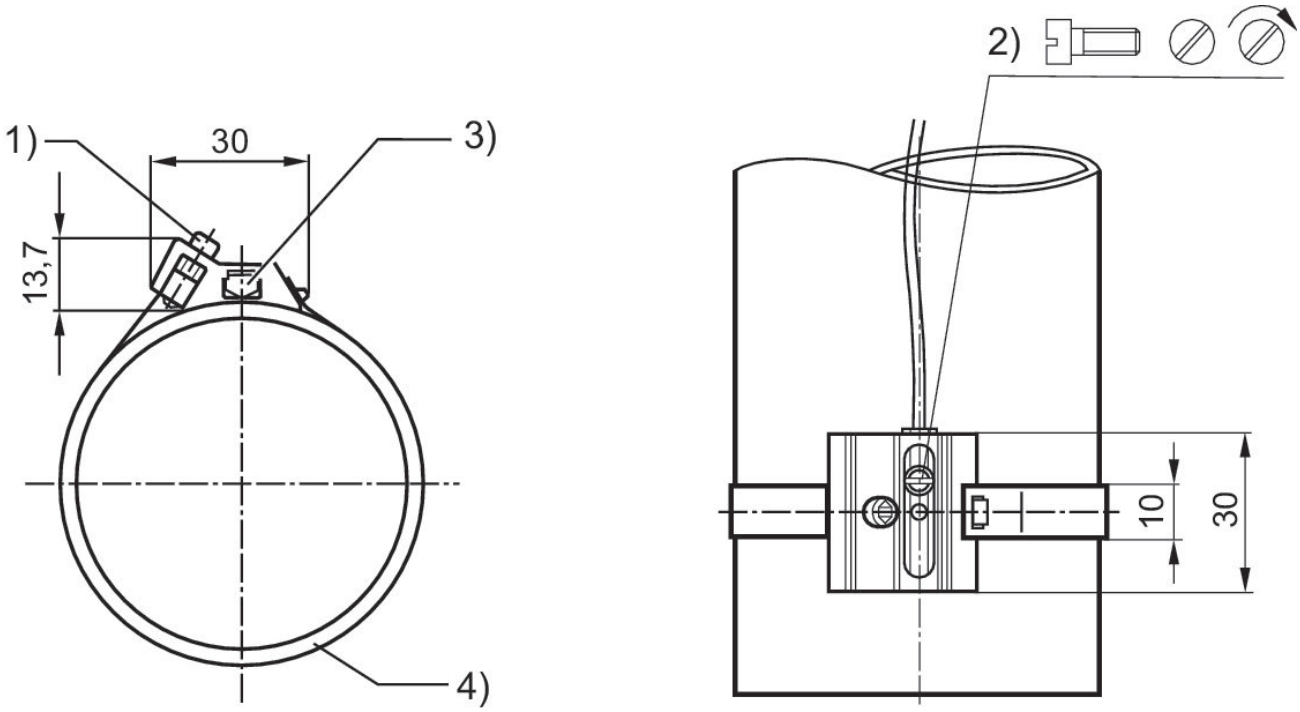


1) Befestigungsschraube 2) Befestigungsschraube für Sensor 3) Sensor (ST6) 4) Zylinderrohr

| Material-nummer | 1) | MA1 [Nm] |
|---|---|---|
| R412003576 | M3x12 | 1 +0,1 |
| R412003577 | M3x12 | 1 +0,1 |
| R412003578 | M3x12 | 1 +0,1 |
| R412003579 | M3x12 | 1 +0,1 |
| R412003580 | M3x12 | 1 +0,1 |
| R412024050 | | |