Fissaggio sensore, Serie CB1

2023-11-02

R412003577

Fissaggi sensori AVENTICS

Fissaggi sensori AVENTICS sono progettati specificatamente per il montaggio di sensori AVENTICS su diversi cilindri.Montaggio di sensori su diverse serie di cilindri



Dati tecnici

Settore	Industria
Per serie	Prodotto di archivio: Non utilizzare per nuova costruzione!
Per serie	RPC CPC ICM
Cilindro-Ø min.	40 mm
Peso	0.022 kg

Materiale

Materiale corpo	Alluminio
Codice	R412003577

Fissaggio sensore, Serie CB1

2023-11-02

R412003577

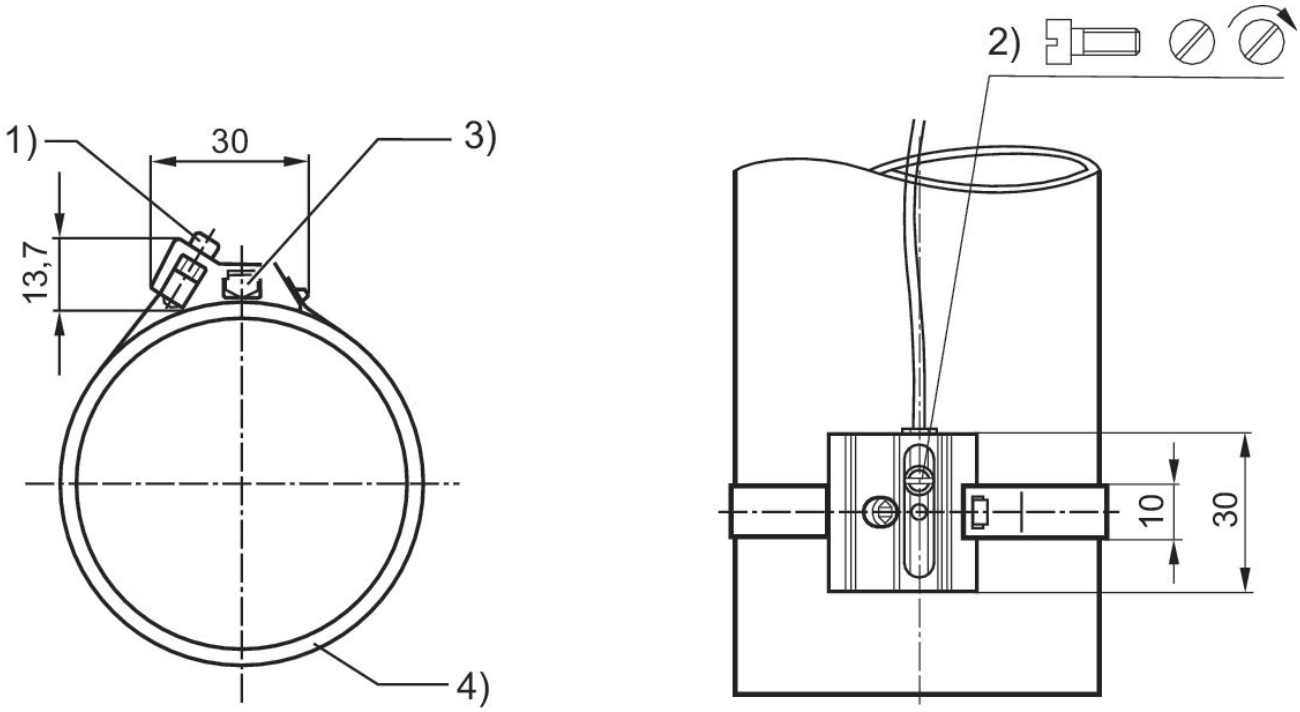

1) vite di fissaggio 2) vite di fissaggio per sensore 3) sensore (ST6) 4) canna del cilindro

Material-nummer	1)	MA1 [Nm]
R412003576	M3x12	1 +0,1
R412003577	M3x12	1 +0,1
R412003578	M3x12	1 +0,1
R412003579	M3x12	1 +0,1
R412003580	M3x12	1 +0,1
R412024050		