Sensorbefestigung, Serie CB1

R412003577

Allgemeine Serieninformationen
AVENTICS Sensorbefestigungen

- Die AVENTICS Sensorbefestigungen sind speziell für die Montage von AVENTICS Sensoren an verschiedenen Zylindern konzipiert.



Technische Daten

Branche	Industrie
Für Serie	Archivprodukt: Nicht für Neukonstruktion verwenden!
Für Serie	RPC CPC ICM
Zylinder-Ø min.	40 mm
Gewicht	0.022 kg

Werkstoff

Werkstoff Gehäuse	Aluminium
Materialnummer	R412003577

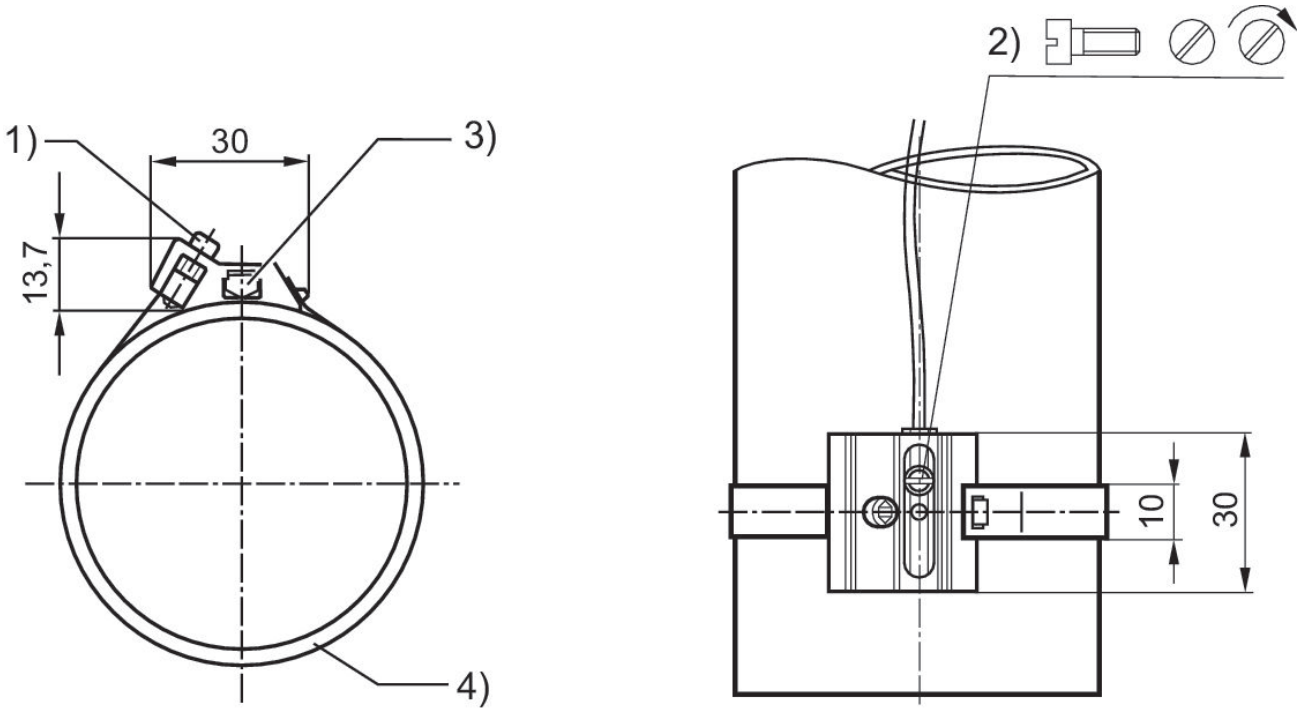

1) Befestigungsschraube 2) Befestigungsschraube für Sensor 3) Sensor (ST6) 4) Zylinderrohr

Material-nummer	1)	MA1 [Nm]
R412003576	M3x12	1 +0,1
R412003577	M3x12	1 +0,1
R412003578	M3x12	1 +0,1
R412003579	M3x12	1 +0,1
R412003580	M3x12	1 +0,1
R412024050		