Fijación de sensor, Serie CB1

2023-11-02

R412003576

Fijaciones de detector AVENTICS

Las fijaciones de detectores AVENTICS están diseñados especialmente para montar los detectores AVENTICS en varios cilindros.Montaje de sensores en distintas series de cilindros



Datos técnicos

Sector	Industria
Para serie	Producto de archivo: No utilizar para nuevas construcciones!
Para serie	RPC CPC ICM
Cilindro-Ø mín.	32 mm
Peso	0.022 kg

Material

Material carcasa	Aluminio
N° de material	R412003576

Fijación de sensor, Serie CB1

2023-11-02

R412003576

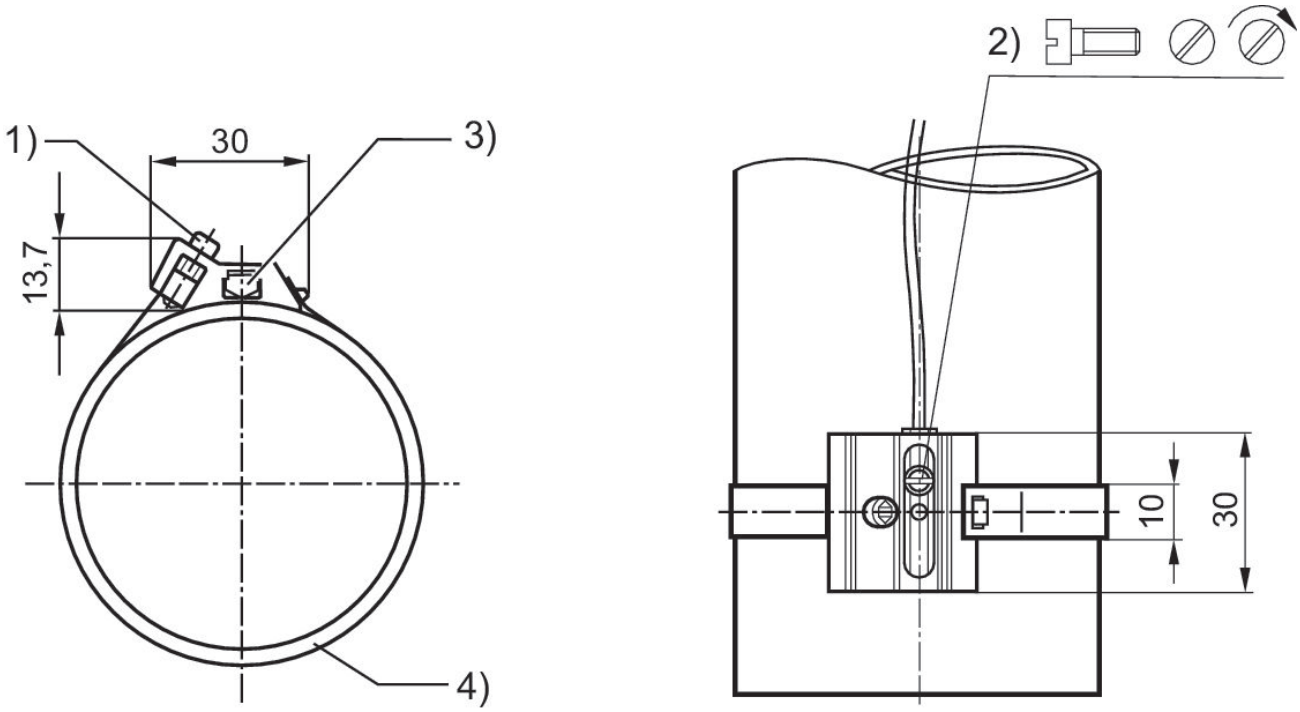

1) tornillo de fijación 2) tornillo de fijación para sensores 3) sensor (ST6) 4) tubo de cilindro

Material-nummer	1)	MA1 [Nm]
R412003576	M3x12	1 +0,1
R412003577	M3x12	1 +0,1
R412003578	M3x12	1 +0,1
R412003579	M3x12	1 +0,1
R412003580	M3x12	1 +0,1
R412024050		