Fixação de sensor, Série CB1

2023-11-02

R412003576

AVENTICS Fixações de sensor

As fixações de sensores AVENTICS foram especialmente criadas para montar sensores AVENTICS em vários cilindros.Montagem de sensores em diferentes séries de cilindro



Dados técnicos

Setor	Indústria
Para a série	Produto de arquivo: Não utilizar para novas construções!
Para a série	RPC CPC ICM
Cilindro-Ø mín.	32 mm
Peso	0.022 kg

Material

Material de caixa	Alumínio
N° de material	R412003576

Fixação de sensor, Série CB1

2023-11-02

R412003576

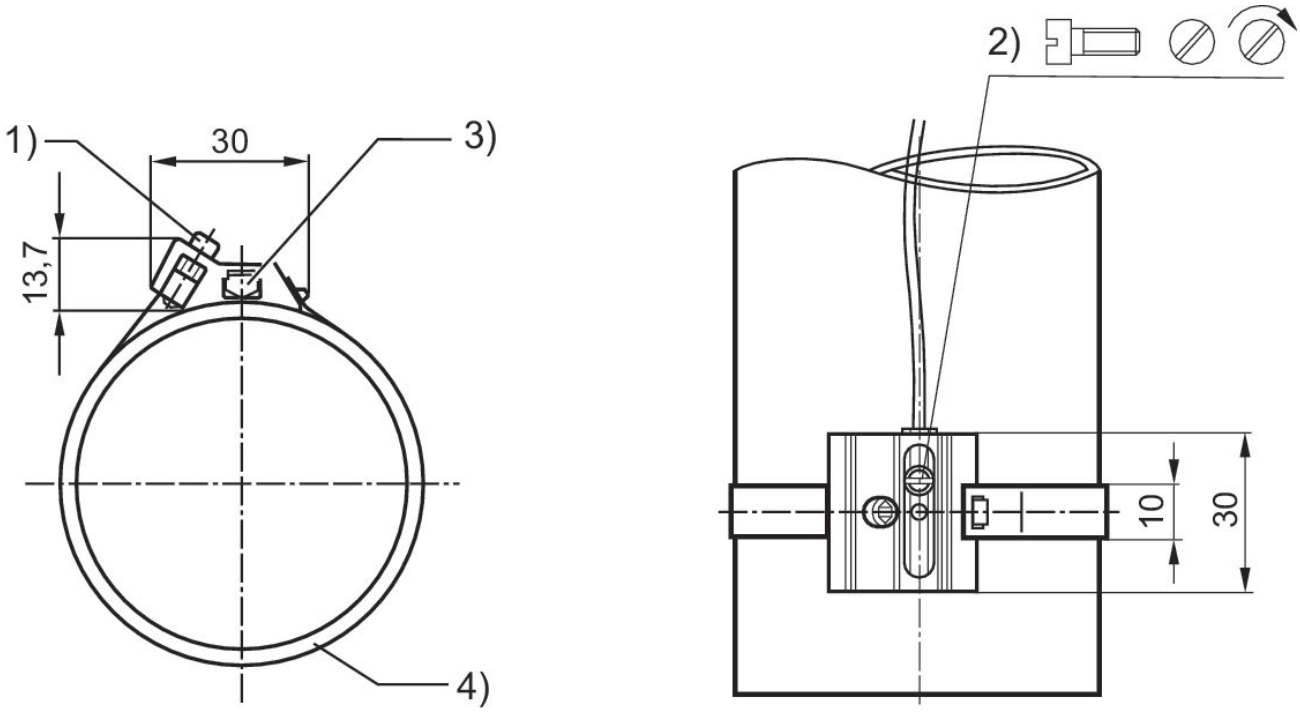

1) parafuso de fixação 2) parafuso de fixação para sensor 3) sensor (ST6) 4) tubo de cilindro

Material-nummer	1)	MA1 [Nm]
R412003576	M3x12	1 +0,1
R412003577	M3x12	1 +0,1
R412003578	M3x12	1 +0,1
R412003579	M3x12	1 +0,1
R412003580	M3x12	1 +0,1
R412024050		