Fixation de capteur, Série CB1

2023-11-02

R412003576

Fixations de capteurs AVENTICS

Les fixations des capteurs AVENTICS sont spécialement conçues pour monter les capteurs AVENTICS sur divers vérins.Montage de capteurs sur différentes séries de vérins



Données techniques

Secteur	Industrie
Pour série	Produit d’archive: Ne pas utiliser pour de nouvelles constructions!
Pour série	RPC CPC ICM
Ø vérin mini	32 mm
Poids	0.022 kg

Matériau

Matériau boîtiers	Aluminium
Référence	R412003576

Fixation de capteur, Série CB1

2023-11-02

R412003576

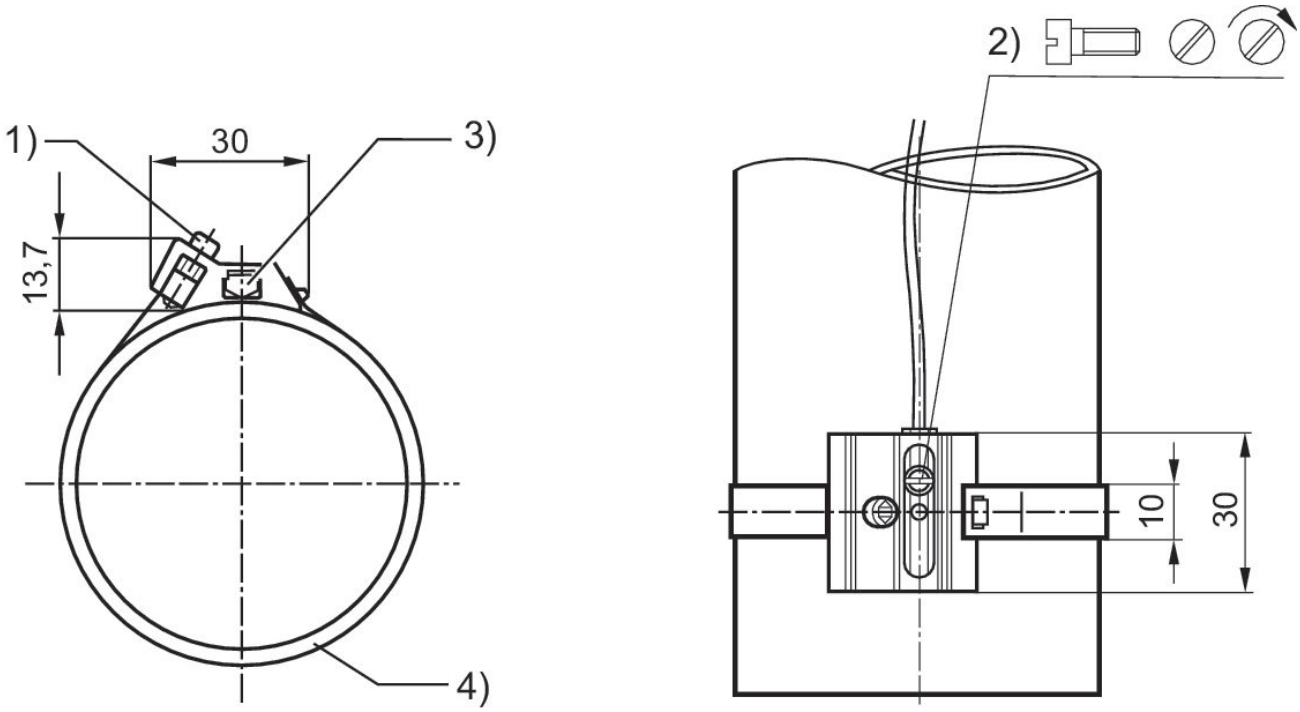

1) Vis de fixation 2) Vis de fixation pour capteur 3) Capteur (ST6) 4) Tube de vérin

Material-nummer	1)	MA1 [Nm]
R412003576	M3x12	1 +0,1
R412003577	M3x12	1 +0,1
R412003578	M3x12	1 +0,1
R412003579	M3x12	1 +0,1
R412003580	M3x12	1 +0,1
R412024050		