Módulo giratorio, Serie RCM-SH

R412000408

Módulos de rotación AVENTICS serie RCM

La serie RCM de AVENTICS con sus módulos giratorios pueden realizar todos los movimientos giratorios y también los estandarizados Estos módulos se pueden instalar directamente en mini guías y están equipados con pinzas mecánicas.



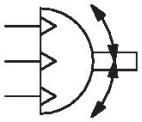

Datos técnicos

Sector	Industria
Tipo	RCM 16 – 25
Diámetro	16 mm
Conexión de aire comprimido	M5
Émbolo magnético	con émbolo magnético
Tipo de construcción módulo giratorio	émbolo doble con cremallera
Easy2Combine	compatible
con posición intermedia integrada	con posición intermedia integrada
tamaño de construcción	RCM-16
paso de aire	con paso de aire
Números de pasos de aire	4
Par de giro teórico con	6 bar
Tiempo de giro mín.	0.32 s
Consumo de aire por giro	22.14 cm³
Carga de cojinete axial máx. admisible	490 N
Carga de eje radial	400 N
Momento de inercia de masa máx. admisible	80 kg cm²
Par de giro teórico	1.7 Nm
Precisión de repetición	0.05 °
Amortiguación	hidráulica
Amortiguación	con ajuste fijo
Ángulo de giro min.	0 °
Ángulo de giro max.	180 °
Presión de funcionamiento mín.	4 bar
Presión de funcionamiento máx.	8 bar
Temperatura ambiente mín.	5 °C

Temperatura ambiente máx.	60 °C
Temperatura del medio mín.	5 °C
Temperatura del medio máx.	60 °C
Fluido	Aire comprimido
Contenido de aceite del aire comprimido min.	0 mg/m³
Contenido de aceite del aire comprimido máx.	1 mg/m³
Tamaño de partículas máx.	5 µm
Peso	0.93 kg

Material

Material carcasa	Aluminio
Superficie Carcasa	anodizado
Material de la tapa	Aluminio
Superficie Tapa	anodizado negro
Material base	Aluminio
Superficie base	anodizado negro
Material juntas	Caucho de acrilnitrilo butadieno
Material eje	Acero, cromado
Superficie eje	templado
Material brida giratoria	Acero, cromado
Superficie brida giratoria	templado
N° de material	R412000408

Información técnica

NOTA: Para evitar una sobreoscilación en la posición intermedia, se debe limitar el momento admisible de inercia de masa al 40% del momento admisible!

El punto de condensación de presión se debe situar como mínimo 15 °C por debajo de la temperatura ambiental y del medio, y debe ser como máx. de 3 °C .

El contenido de aceite del aire comprimido debe permanecer constante durante toda la vida útil.

Utilice solo aceites permitidos por AVENTICS. Encontrará más información en el documento “Información técnica” (disponible en el https://www.emerson.com/en-us/support).

RCM-16/.../-25

RCM–…–SH–AP–IP

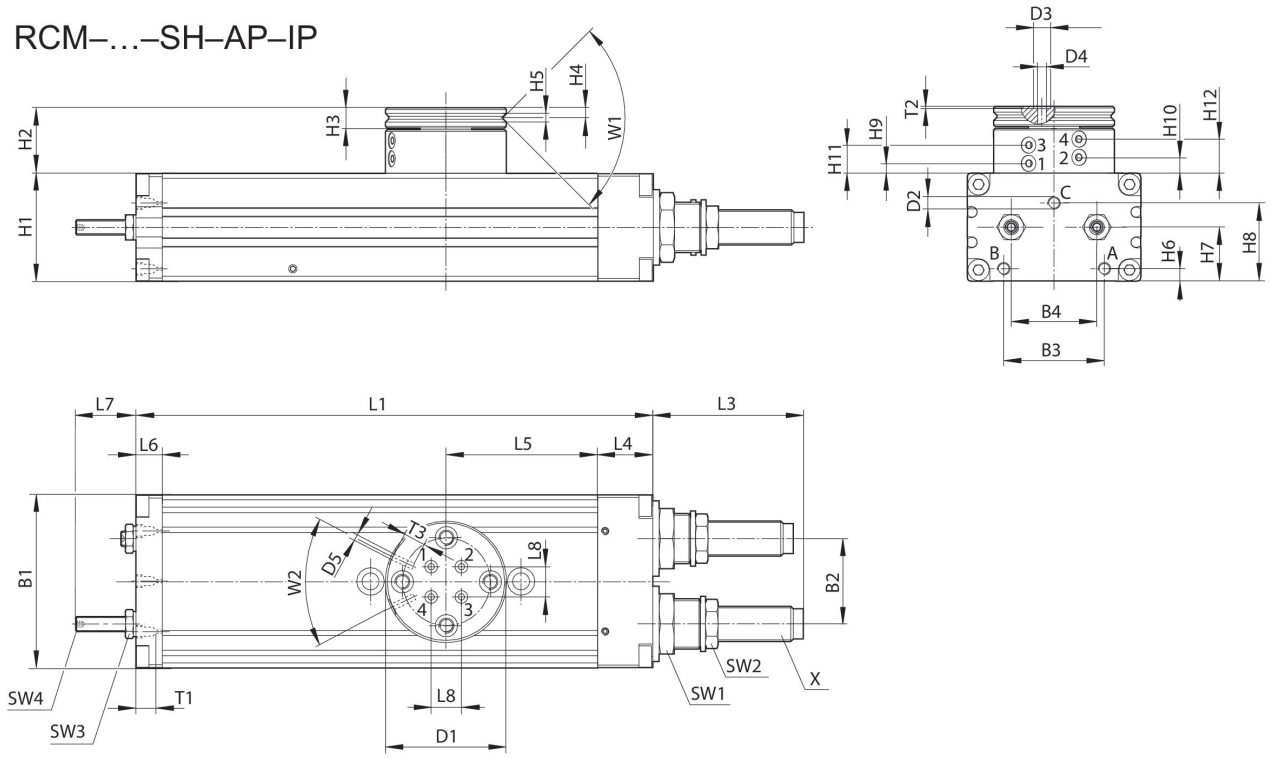

T1 = profundidad de rosca

N° de material	B1	B2	B3	B4	Ø D1	Ø D2	Ø D3	Ø D4	Ø D5	H1
R412000408	52	24	29	24	40	M5	5	2.5	M3	32
R412000409	58	30	30	30	42	M5	5	2.5	M3	37
R412000410	69	34	40	34	48	M5	5	2.5	M3	43

N° de material	H2	H3	H4	H5	H6	H7	H8	H9 ±0,2	H10 ±0,2	H11 ±0,2
R412000408	25.5	7	3.3	2.5	5	16	21.1	3.9	6.5	11.1
R412000409	26	7	3.3	3	5.5	19	27.1	4.4	7	11.6
R412000410	26.5	8	4	3	5	21.5	31.1	3.9	6.5	11.1

N° de material	H12 ±0,2	L1	L3	L4	L5	L6	L7	L8	SW1	SW2
R412000408	13.7	140	34	18	40	8.5	17	6	19	13
R412000409	14.2	156	48.5	19	43	8.5	22	10	19	15
R412000410	13.7	206	60	22	60.5	10.5	24	12	23	17

N° de material	SW3	SW4	T1	T2	T3	W1	W2	X
R412000408	7	2	4	0.7	4	90°	50°	M10x1
R412000409	8	2.5	4	0.7	4	90°	50°	M12x1
R412000410	10	3	4	0.7	4	90°	50°	M14x1,5

gama de regulación de los finales de carrera 0° / 180° y de la posición intermedia 90°

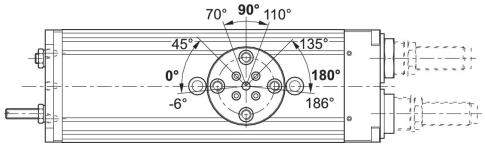

arranque de las posiciones finales 180°

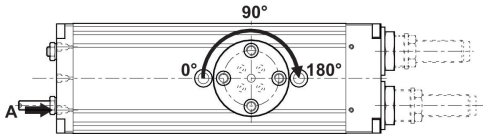

arranque de la posición final 0°

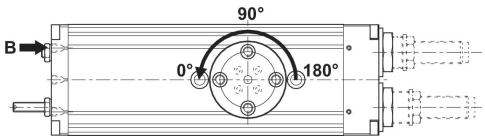

arranque de la posición intermedia 90°

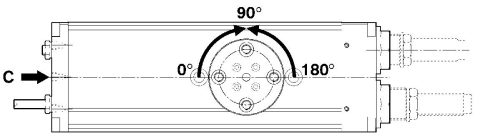

fuerza radial máxima admisible Fy [N] en función de v [mm]

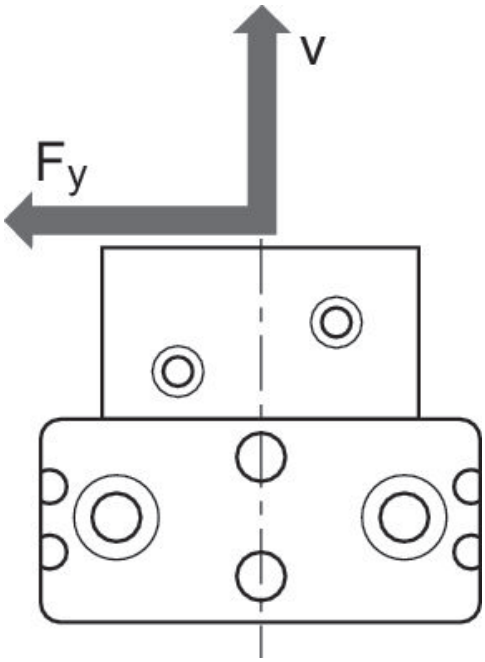

fuerza radial máxima admisible Fy [N] en función de v [mm]
RCM 16 – 25

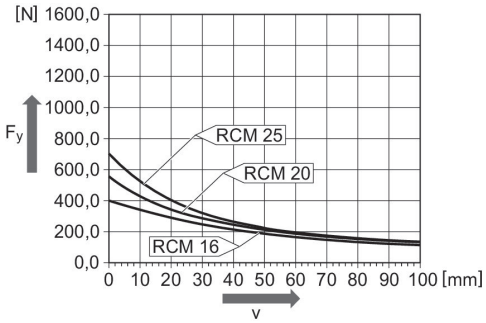

fuerza axial máxima admisible Fx [N] en función de u [mm]

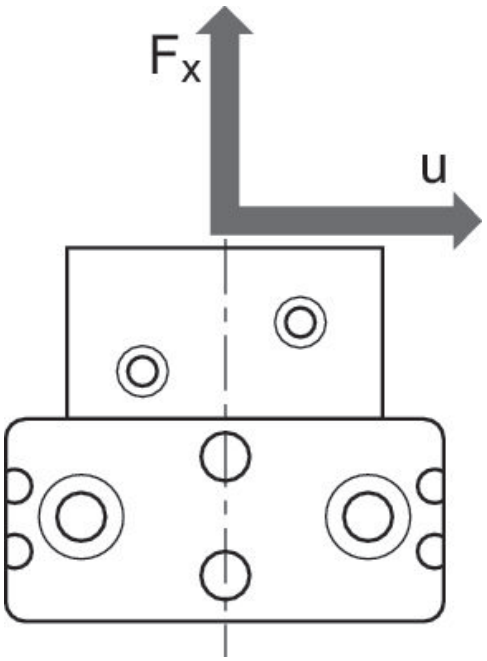

fijación y montaje
RCM-16/.../-25

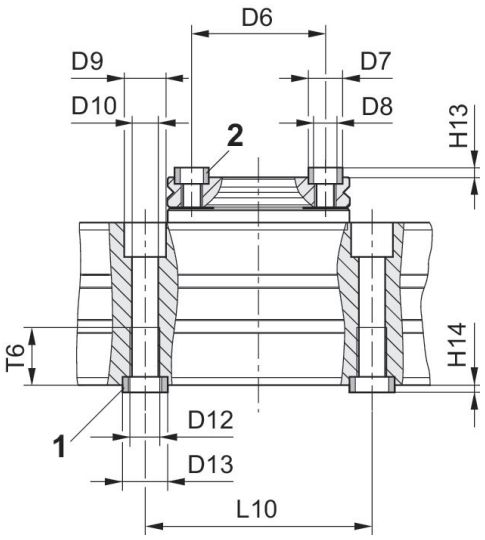

1) Casquillo de centraje, incluido en el volumen de suministro 2) Casquillo de centraje

N° de material	Ø D6 ±0,02	Ø D7 k6	Ø D8	Ø D9	Ø D10	Ø D12	Ø D13 k6	H13 +0,2	H14 +0,2	L10 ±0,02
R412000408	30	7	M5	10	5	M6	9	1.6	2.1	60
R412000409	30	7	M5	11	6.8	M8	12	1.6	2.1	60
R412000410	35	9	M6	11	6.8	M8	12	2.1	2.1	60

N° de material	T6
R412000408	11.1
R412000409	15.1
R412000410	15.1