Modulo di rotazione, Serie RCM-SH

R412000408

Moduli di rotazione AVENTICS Serie RCM

La serie RCM AVENTICS con moduli di rotazione può effettuare tutti i movimenti rotatori standardizzati. I moduli possono essere installati direttamente su mini slitte e sono dotati di pinze meccaniche.



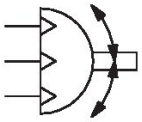

Dati tecnici

Settore	Industria
Tipo	RCM 16 – 25
Diametro	16 mm
Raccordo aria compressa	M5
Pistone magnetico	con pistone magnetico
Tipo di modulo di rotazione	Pistone doppio con cremagliera
Easy2Combine	idoneo
con posizione intermedia integrata	con posizione intermedia integrata
grandezza	RCM-16
circolazione dell'aria	con circolazione dell'aria
Numero di circolazioni dell'aria	4
Coppia teorica a	6 bar
Tempo di oscillazione min.	0.32 s
Consumo d'aria per rotazione	22.14 cm³
Carico assiale max. consentito sul cuscinetto	490 N
Carico radiale dell'albero	400 N
Momento d’inerzia di massa max. consentito	80 kg cm²
Coppia teorica	1.7 Nm
Ripetibilità	0.05 °
Ammortizzamento	idraulico
Ammortizzamento	regolato saldamente
Angolo di rotazione min.	0 °
Angolo di rotazione max.	180 °
Pressione di esercizio min.	4 bar
Pressione di esercizio max	8 bar
Temperatura ambiente min.	5 °C

Temperatura ambiente max.	60 °C
Temperatura del fluido min.	5 °C
Temperatura del fluido max.	60 °C
Fluido	Aria compressa
Contenuto di olio dell'aria compressa min.	0 mg/m³
Contenuto di olio dell'aria compressa max.	1 mg/m³
Dimensione max. particella	5 µm
Peso	0.93 kg

Materiale

Materiale corpo	Alluminio
Superficie Corpo	anodizzato
materiale coperchio	Alluminio
Superficie Coperchio	anodizzato nero
Materiale fondo	Alluminio
Superficie fondo	anodizzato nero
Materiale guarnizioni	Gomma acrilonitrile-butadiene
Materiale asse	Acciaio, cromato
Superficie asse	temprato
Materiale flangia rotante	Acciaio, cromato
Superficie flangia rotante	temprato
Codice	R412000408

Informazioni tecniche

NOTA: Per evitare un' extra corsa angolare in posizione intermedia, il momento d'inerzia di massa consentito non deve superare il 40% del momento d'inerzia di massa max. consentito!

Il punto di rugiada in pressione deve essere inferiore alla temperatura ambiente e a quella del fluido di almeno 15 °C e non superare il valore di 3 °C .

Il contenuto di olio dell'aria compressa deve rimanere costante per tutta la durata.

Utilizzare esclusivamente oli omologati da AVENTICS. Per maggiori informazioni consultare il documento “Informazioni tecniche” (disponibile nel https://www.emerson.com/en-us/support).

Modulo di rotazione, Serie RCM-SH

R412000408

RCM-16/.../-25

RCM–…–SH–AP–IP

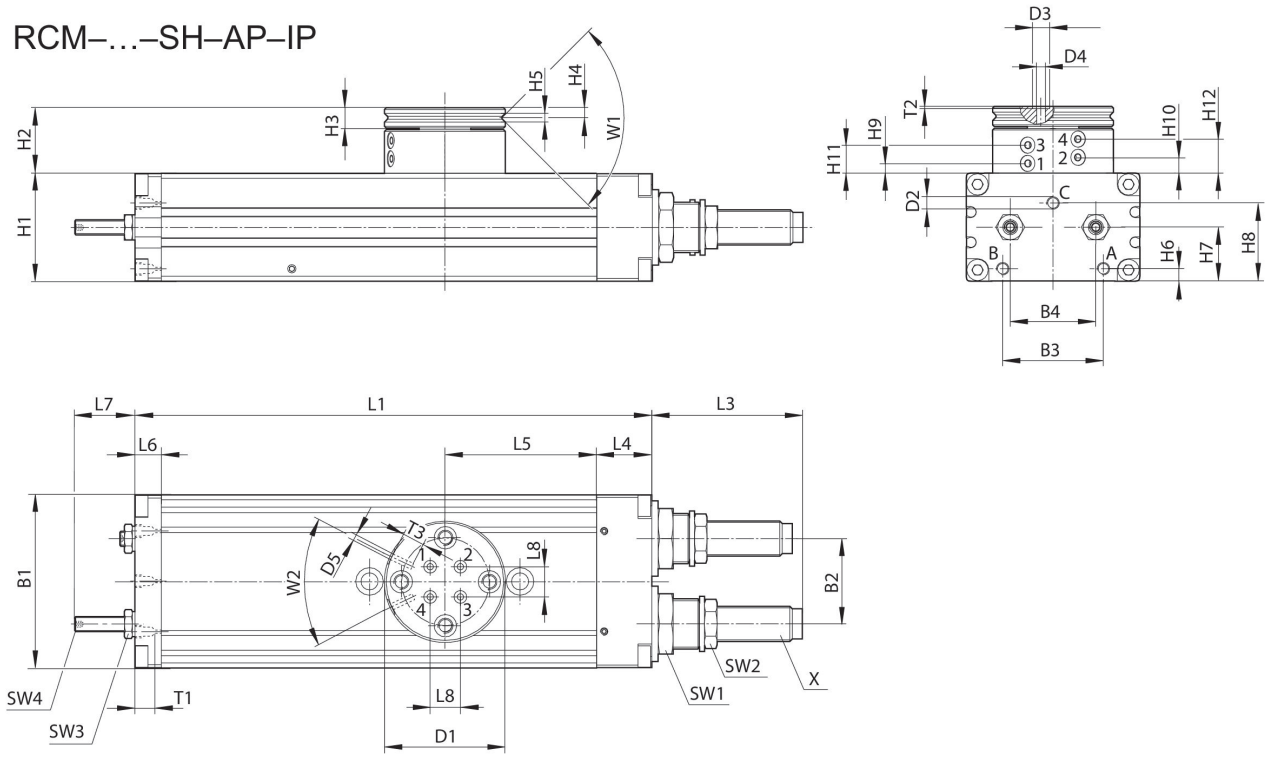

T1 = profondità filettatura

Codice	B1	B2	B3	B4	Ø D1	Ø D2	Ø D3	Ø D4	Ø D5	H1
R412000408	52	24	29	24	40	M5	5	2.5	M3	32
R412000409	58	30	30	30	42	M5	5	2.5	M3	37
R412000410	69	34	40	34	48	M5	5	2.5	M3	43

Codice	H2	H3	H4	H5	H6	H7	H8	H9 ±0,2	H10 ±0,2	H11 ±0,2
R412000408	25.5	7	3.3	2.5	5	16	21.1	3.9	6.5	11.1
R412000409	26	7	3.3	3	5.5	19	27.1	4.4	7	11.6
R412000410	26.5	8	4	3	5	21.5	31.1	3.9	6.5	11.1

Codice	H12 ±0,2	L1	L3	L4	L5	L6	L7	L8	SW1	SW2
R412000408	13.7	140	34	18	40	8.5	17	6	19	13
R412000409	14.2	156	48.5	19	43	8.5	22	10	19	15
R412000410	13.7	206	60	22	60.5	10.5	24	12	23	17

Codice	SW3	SW4	T1	T2	T3	W1	W2	X
R412000408	7	2	4	0.7	4	90°	50°	M10x1
R412000409	8	2.5	4	0.7	4	90°	50°	M12x1
R412000410	10	3	4	0.7	4	90°	50°	M14x1,5

campo di regolazione dei finecorsa 0° / 180° e posizione intermedia 90°

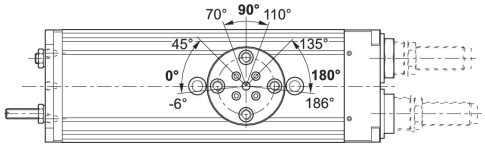

raggiungimento dei finecorsa 180°

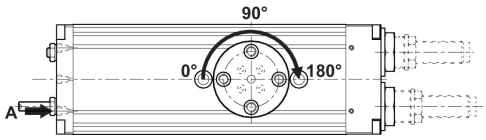

raggiungimento del finecorsa 0°

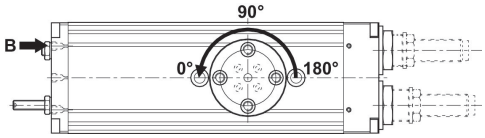

raggiungimento della posizione intermedia 90°

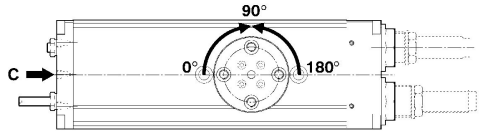

forza radiale max. consentita Fy [N] in base a v [mm]

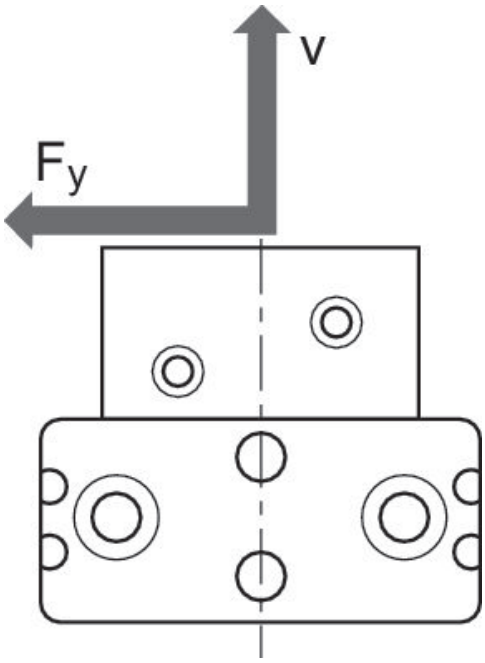

forza radiale max. consentita Fy [N] in base a v [mm]

RCM 16 – 25

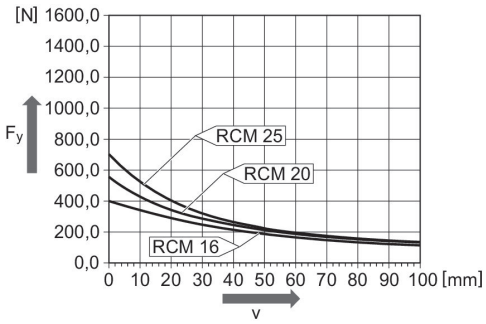

forza assiale max. consentita Fx [N] in base a u [mm]

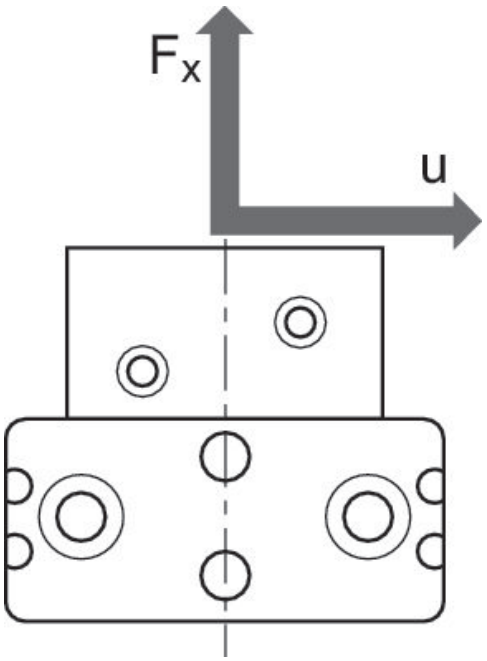

fissaggio e montaggio
RCM-16/.../-25

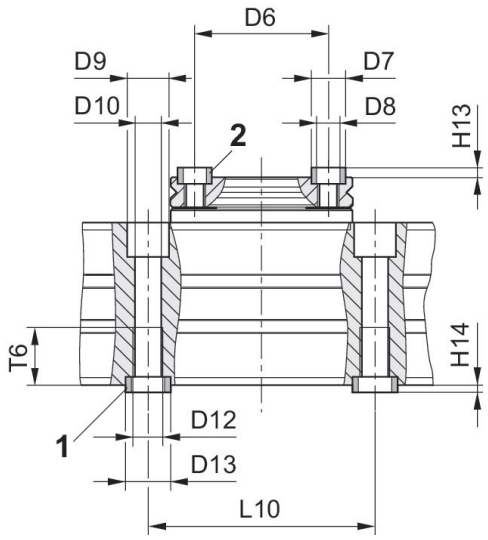

1) Bussola di centraggio, compresa nella fornitura 2) Bussola di centraggio

Codice	Ø D6 ±0,02	Ø D7 k6	Ø D8	Ø D9	Ø D10	Ø D12	Ø D13 k6	H13 +0,2	H14 +0,2	L10 ±0,02
R412000408	30	7	M5	10	5	M6	9	1.6	2.1	60
R412000409	30	7	M5	11	6.8	M8	12	1.6	2.1	60
R412000410	35	9	M6	11	6.8	M8	12	2.1	2.1	60

Codice	T6
R412000408	11.1
R412000409	15.1
R412000410	15.1