Módulo giratório, Série RCM-SH

R412000407

AVENTICS Série RCM módulos de rotação

A AVENTICS série RCM com seus módulos giratórios pode executar todos os movimentos giratórios padronizados. Esses módulos podem ser instalados diretamente em minicarros e são equipados com garras mecânicas.



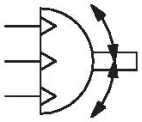

Dados técnicos

Setor	Indústria
Modelo	RCM 12
Diâmetro	12 mm
Conexão de ar comprimido	M5
Pistões magnéticos	com pistão magnético
Modelo de módulo giratório	Pistão duplo com cremalheira
Easy2Combine	apto
com posição intermediária integrada	com posição intermediária integrada
tamanho	RCM-12
acionamento com ar	acionado com ar
Número de passagens de ar	2
Torque teórico com	6 bar
Tempo mín. de giro	0.3 s
Consumo de ar por rotação	13.29 cm³
Carga axial do mancal máx. perm.	330 N
Carga radial do eixo	290 N
Momento de inércia de massa máx. perm.	10 kg cm²
Rotação teórica	0.95 Nm
Precisão de repetibilidade	0.05 °
Amortecimento	hidráulico
Amortecimento	com ajuste fixo
Ângulo de rotação min.	0 °
Ângulo de rotação max.	180 °
Pressão de operação mín.	4 bar
Pressão de operação máx	8 bar
Temperatura ambiente mín.	5 °C

Temperatura ambiente máx.	60 °C
Temperatura mín. do#fluido.	5 °C
Temperatura máx. do#fluido.	60 °C
Fluido	Ar comprimido
Teor de óleo do ar comprimido min.	0 mg/m³
Teor de óleo do ar comprimido máx.	1 mg/m³
Tamanho máx. da partícula	5 µm
Peso	0.56 kg

Material

Material de caixa	Alumínio
Superfície Caixa	anodizado
Material da tampa	Alumínio
Superfície Tampa	preto anodizado
Material piso	Alumínio
Superficie piso	preto anodizado
Material de vedações	Borracha de acrilonitrila butadieno
Material eixo	Aço, cromado
Superfície eixo	temperado
Material flange giratória	Aço, cromado
Superficie flange giratória	temperado
N° de material	R412000407

Informações técnicas

NÓTA: Para que o posicionamento na posição intermediária ocorra sem overshoot, o momento de inércia não deve ultrapassar 40% do valor máximo permitido!

O ponto de condensação de pressão deve ser pelo menos 15 °C abaixo da temperatura ambiente e do fluido e um máximo de 3 °C .

O teor de óleo do ar comprimido deve permanecer constante durante toda a vida útil.

Por favor, use exclusivamente óleos autorizados pela AVENTICS. Para mais informações consulte o documento "Informações técnicas" (disponíveis no https://www.emerson.com/en-us/support).

Módulo giratório, Série RCM-SH

R412000407

RCM-12

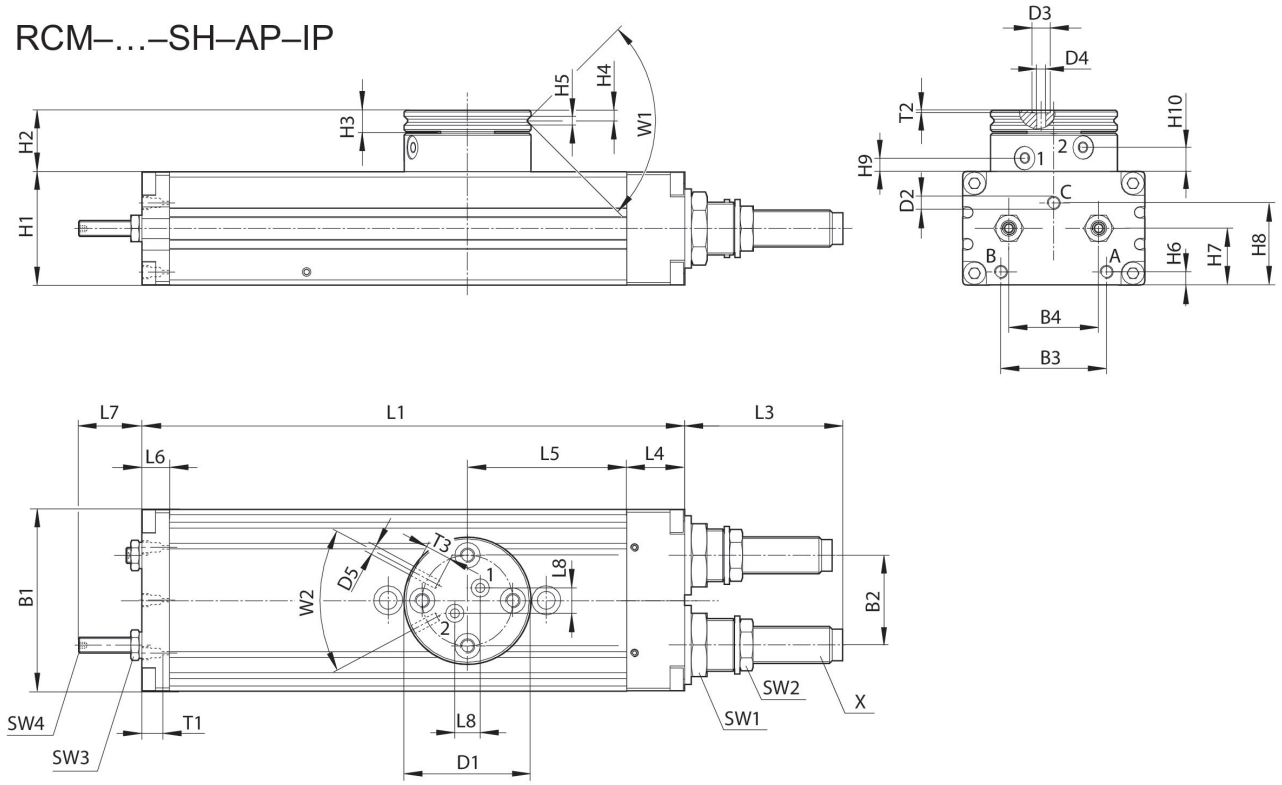

T1 = profundidade de rosqueamento

N° de material	B1	B2	B3	B4	Ø D1	Ø D2	Ø D3	Ø D4	Ø D5	H1
R412000407	43	18	24	18	35	M5	5	2.5	M3	24

N° de material	H2	H3	H4	H5	H6	H7	H8	H9 ±0,2	H10 ±0,2	L1
R412000407	17	6	2.9	2.5	3.7	12.5	18.1	3.8	6.7	136

N° de material	L3	L4	L5	L6	L7	L8	SW1	SW2	SW3	SW4
R412000407	33.5	14	40	8.5	17	7	15	11	7	2

N° de material	T1	T2	T3	W1	W2	X
R412000407	4	0.7	4	90°	56°	M8x1

área de ajuste das posições finais 0° / 180° e posição intermediária 90°

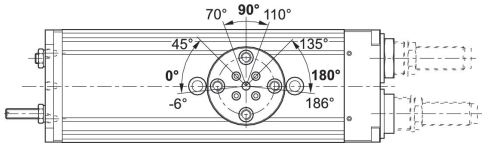

cursar as posições finais 180°

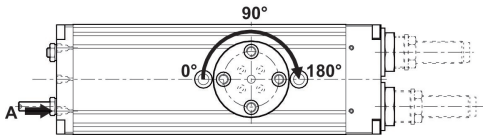

cursar a posição final 0°

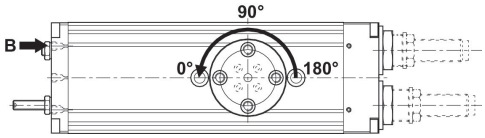

cursar a posição intermediária 90°

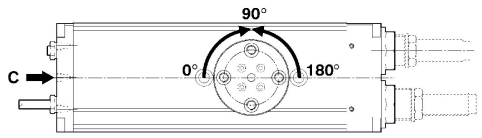

força radial máxima permitida Fy [N] dependendo de v [mm]

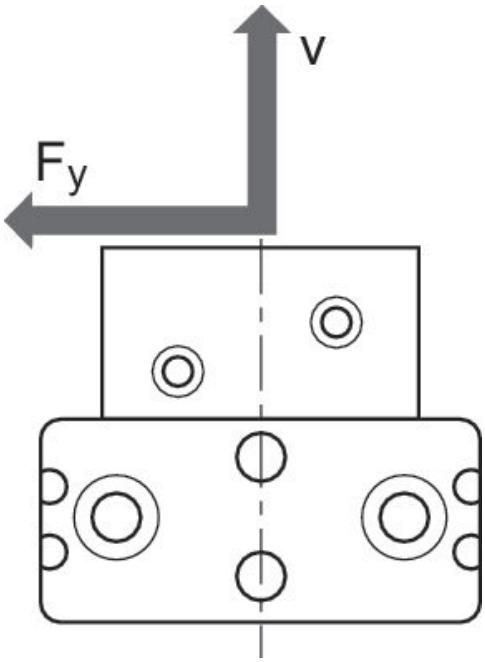

força radial máxima permitida Fy [N] dependendo de v [mm]
RCM 12

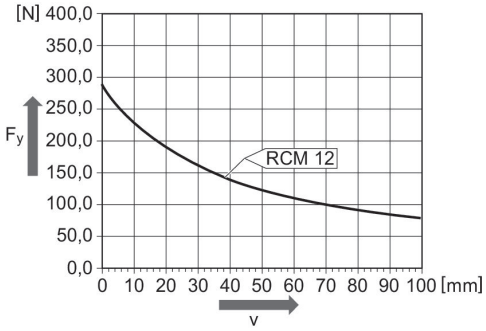

força axial máxima permitida Fx [N] dependendo de u [mm]

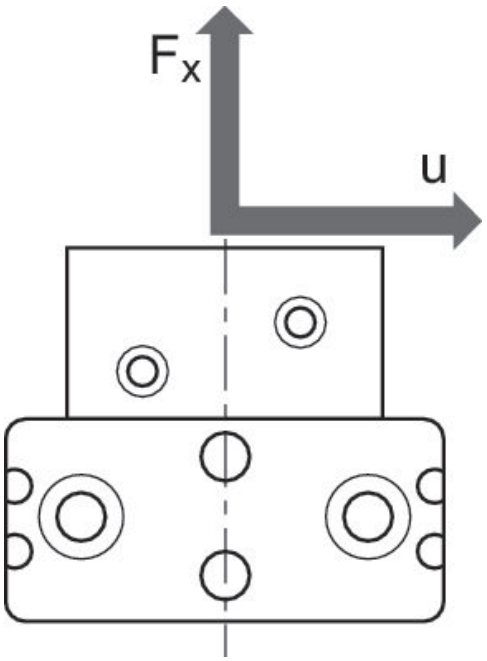

força axial máxima permitida Fx [N] dependendo de u [mm]
RCM 12

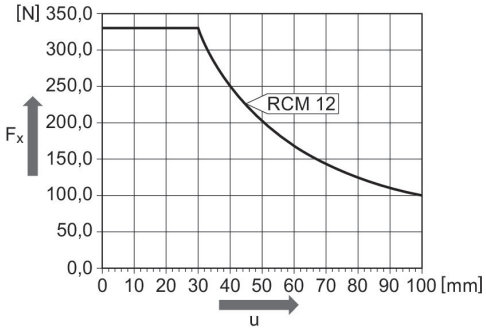

fixação e montagem
RCM-12

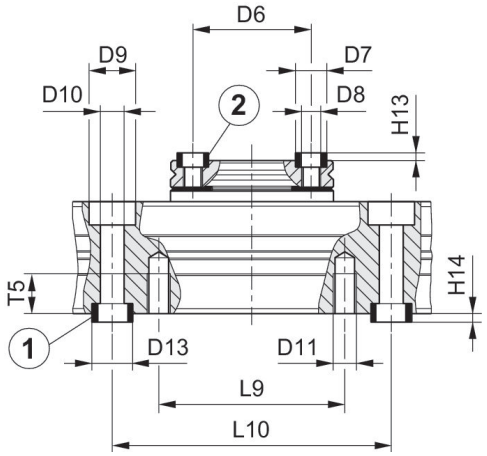

1) Bucha centralizadora incluída no lote de fornecimento 2) Bucha centralizadora

N° de material	Ø D6 ±0,02	Ø D7 k6	Ø D8	Ø D9	Ø D10	Ø D11	Ø D13 k6	H13 +0,2	H14 +0,2	L9
R412000407	25	7	M4	10	5.1	M5	9	1.6	2.1	40

Módulo giratório, Série RCM-SH

R412000407

N° de material	L10 ±0,02	T5
R412000407	60	8.5