Vérin rotatif, Série RCM-SH

R412000407

Vérins rotatifs AVENTICS série RCM

Les modules rotatifs de la série AVENTICS RCM peuvent effectuer tous les mouvements rotatifs et pivotants normalisés. Ces modules peuvent être installés directement sur des mini-chariots et sont équipés de préhenseurs.



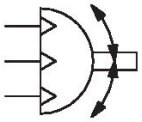

Données techniques

Secteur	Industrie
Type de construction	RCM 12
Diamètre	12 mm
Raccordement de l'air comprimé	M5
Piston magnétique	Avec piston magnétique
Type de construction du module rotatif	Piston double avec crémaillère
Easy2Combine	Compatible
Avec position intermédiaire intégrée	Avec position intermédiaire intégrée
Taille	RCM-12
Passage d'air	Avec passage d'air
Nombre de passages d'air	2
Couple théorique pour	6 bar
Temps mini de pivotement	0.3 s
Consommation d’air par rotation	13.29 cm³
Charge axiale de palier maxi autorisée	330 N
Charge radiale de l'arbre	290 N
Couple d’inertie de masse max. autorisé	10 kg cm²
Couple théorique	0.95 Nm
Répétabilité	0.05 °
Amortissement	hydraulique
Amortissement	réglage fixe
Angle de rotation min.	0 °
Angle de rotation max.	180 °
Pression de service min.	4 bar
Pression de service maxi	8 bar
Température ambiante min.	5 °C

Température ambiante max.	60 °C
Température min. du fluide	5 °C
Température max. du fluide	60 °C
Fluide	Air comprimé
Teneur en huile de l'air comprimé min.	0 mg/m³
Teneur en huile de l'air comprimé Maxi.	1 mg/m³
Taille de particule max.	5 µm
Poids	0.56 kg

Matériau

Matériau boîtiers	Aluminium
Surface Boîtier	anodisé
Matériau couvercle	Aluminium
Surface Couvercle	anodisé noir
Matériau fond	Aluminium
Surface fond	anodisé noir
Matériau joints	Caoutchouc nitrile (NBR)
Matériau axe	Acier, chromé
Surface axe	trempé
Matériau bride rotative	Acier, chromé
Surface bride rotative	trempé
Référence	R412000407

Informations techniques

REMARQUE: Afin d’empêcher tout dépassement de la position intermédiaire, le couple d’inertie de masse autorisé ne doit pas excéder 40 % du couple d’inertie de masse autorisé spécifié!

Le point de rosée sous pression doit se situer à au moins 15 °C sous la température ambiante et la température du fluide et peut atteindre max. 3 °C .

La teneur en huile de l'air comprimé doit rester constante tout au long de la durée de vie.

Exclusivement utiliser des huiles autorisées par AVENTICS. Pour de plus amples informations, se reporter au document « Informations techniques » (disponible dans le https://www.emerson.com/en-us/support).

RCM-12

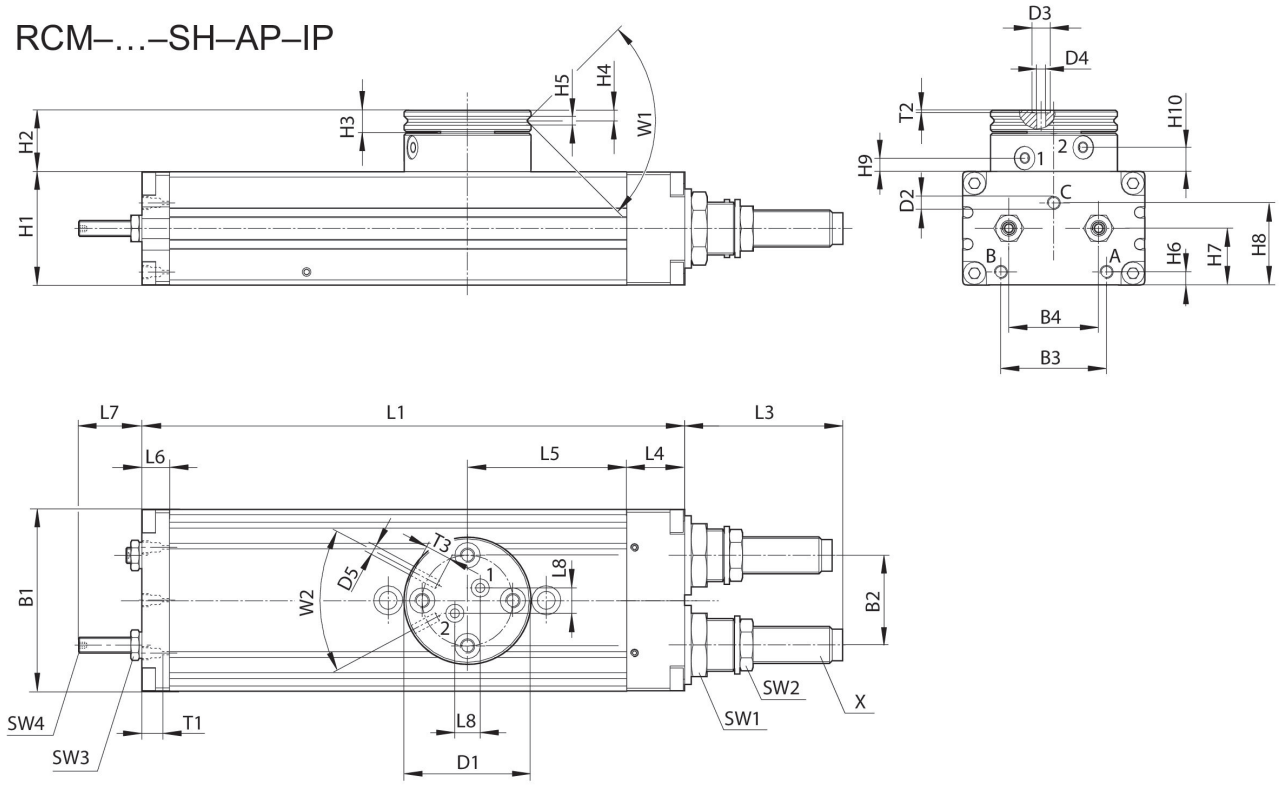

T1 = profondeur de filet

Référence	B1	B2	B3	B4	Ø D1	Ø D2	Ø D3	Ø D4	Ø D5	H1
R412000407	43	18	24	18	35	M5	5	2.5	M3	24

Référence	H2	H3	H4	H5	H6	H7	H8	H9 ±0,2	H10 ±0,2	L1
R412000407	17	6	2.9	2.5	3.7	12.5	18.1	3.8	6.7	136

Référence	L3	L4	L5	L6	L7	L8	SW1	SW2	SW3	SW4
R412000407	33.5	14	40	8.5	17	7	15	11	7	2

Référence	T1	T2	T3	W1	W2	X
R412000407	4	0.7	4	90°	56°	M8x1

Plage de réglage des fins de course 0° / 180° et de la position intermédiaire 90°

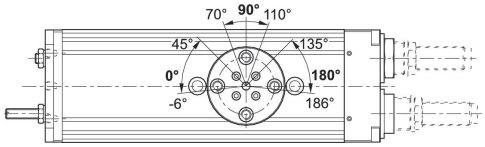

Approche des fins de course 180°

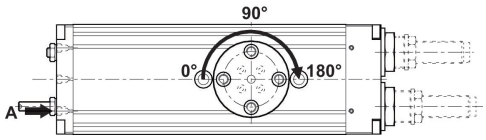

Approche de fin de course 0°

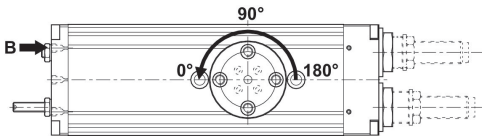

Approche de la position intermédiaire 90°

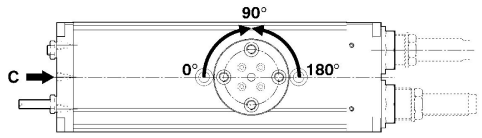

Force radiale maxi autorisée Fy [N] en fonction de v [mm]

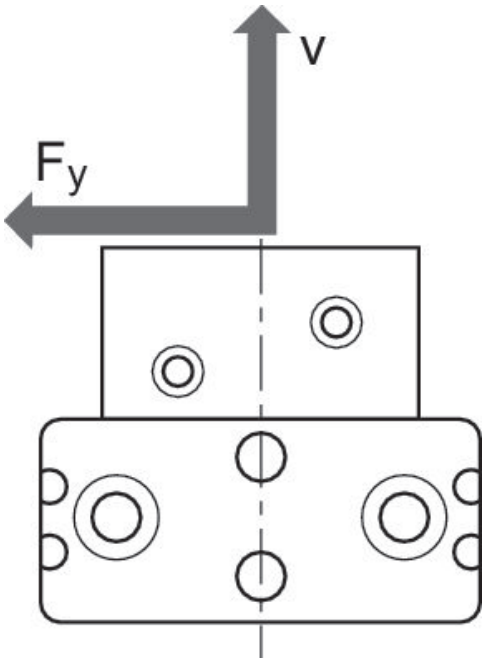

Force radiale maxi autorisée Fy [N] en fonction de v [mm]

RCM 12

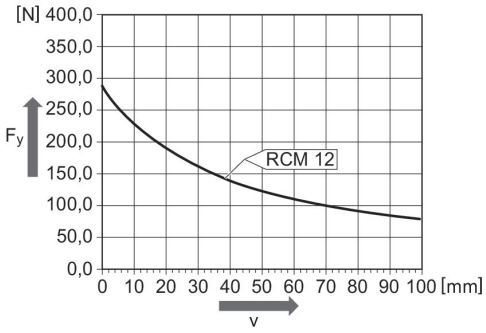

Force axiale maxi autorisée Fx [N] en fonction de u [mm]

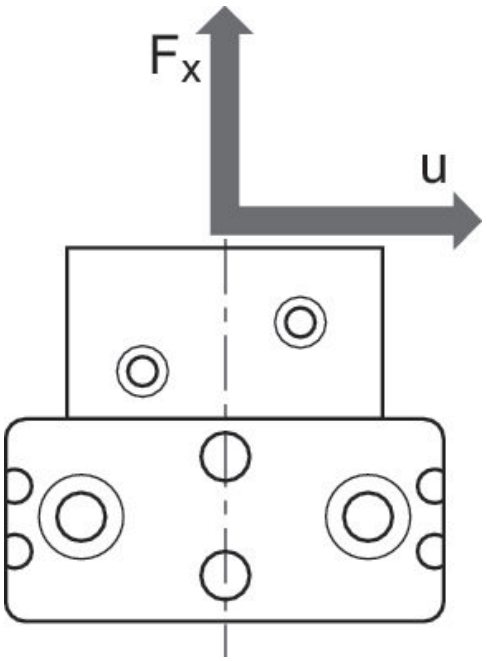

Force axiale maxi autorisée Fx [N] en fonction de u [mm]
RCM 12

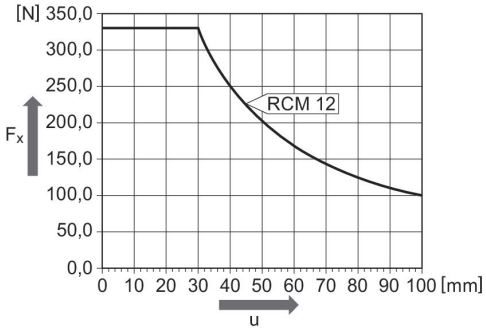

Fixation et montage
RCM-12

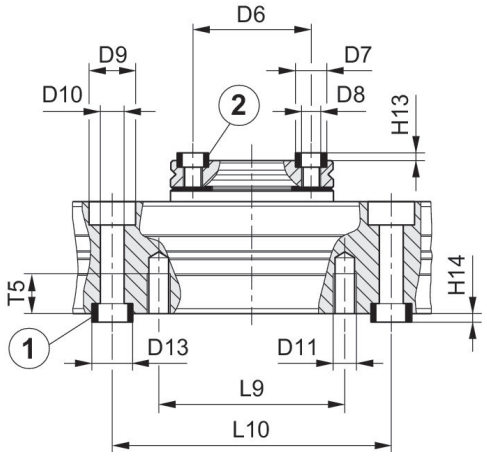

1) douille de centrage, comprise dans la fourniture 2) douille de centrage

Référence	Ø D6 ±0,02	Ø D7 k6	Ø D8	Ø D9	Ø D10	Ø D11	Ø D13 k6	H13 +0,2	H14 +0,2	L9
R412000407	25	7	M4	10	5.1	M5	9	1.6	2.1	40

Vérin rotatif, Série RCM-SH

R412000407

Référence	L10 ±0,02	T5
R412000407	60	8.5