Vérin rotatif, Série RCM-SE

R412000406

Vérins rotatifs AVENTICS série RCM

Les modules rotatifs de la série AVENTICS RCM peuvent effectuer tous les mouvements rotatifs et pivotants normalisés. Ces modules peuvent être installés directement sur des mini-chariots et sont équipés de préhenseurs.

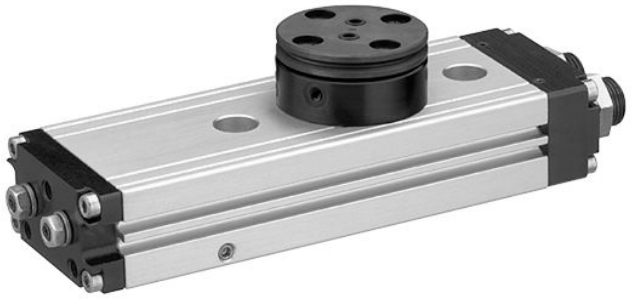

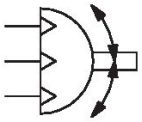

Données techniques

Secteur	Industrie
Type de construction	RCM 16 – 25
Diamètre	25 mm
Raccordement de l'air comprimé	M5
Piston magnétique	Avec piston magnétique
Type de construction du module rotatif	Piston double avec crémaillère
Easy2Combine	Compatible
Avec position intermédiaire intégrée	Avec position intermédiaire intégrée
Taille	RCM-25
Passage d'air	Avec passage d'air
Nombre de passages d'air	4
Couple théorique pour	6 bar
Temps mini de pivotement	0.35 s
Consommation d’air par rotation	80.72 cm³
Charge axiale de palier maxi autorisée	1160 N
Charge radiale de l'arbre	700 N
Couple d’inertie de masse max. autorisé	6.3 kg cm²
Couple théorique	6.5 Nm
Répétabilité	0.2 °
Amortissement	amortissement élastique
Angle de rotation min.	0 °
Angle de rotation max.	180 °
Pression de service min.	4 bar
Pression de service maxi	8 bar
Température ambiante min.	5 °C
Température ambiante max.	60 °C

Température min. du fluide	5 °C
Température max. du fluide	60 °C
Fluide	Air comprimé
Teneur en huile de l'air comprimé min.	0 mg/m³
Teneur en huile de l'air comprimé Maxi.	1 mg/m³
Taille de particule max.	5 µm
Poids	2.2 kg

Matériau

Matériau boîtiers	Aluminium
Surface Boîtier	anodisé
Matériau couvercle	Aluminium
Surface Couvercle	anodisé noir
Matériau fond	Aluminium
Surface fond	anodisé noir
Matériau joints	Caoutchouc nitrile (NBR)
Matériau axe	Acier, chromé
Surface axe	trempé
Matériau bride rotative	Acier, chromé
Surface bride rotative	trempé
Référence	R412000406

Informations techniques

REMARQUE: Afin d’empêcher tout dépassement de la position intermédiaire, le couple d’inertie de masse autorisé ne doit pas excéder 40 % du couple d’inertie de masse autorisé spécifié!

Le point de rosée sous pression doit se situer à au moins 15 °C sous la température ambiante et la température du fluide et peut atteindre max. 3 °C .

La teneur en huile de l'air comprimé doit rester constante tout au long de la durée de vie.

Exclusivement utiliser des huiles autorisées par AVENTICS. Pour de plus amples informations, se reporter au document « Informations techniques » (disponible dans le https://www.emerson.com/en-us/support).

Vérin rotatif, Série RCM-SE

R412000406

RCM-16/.../-25

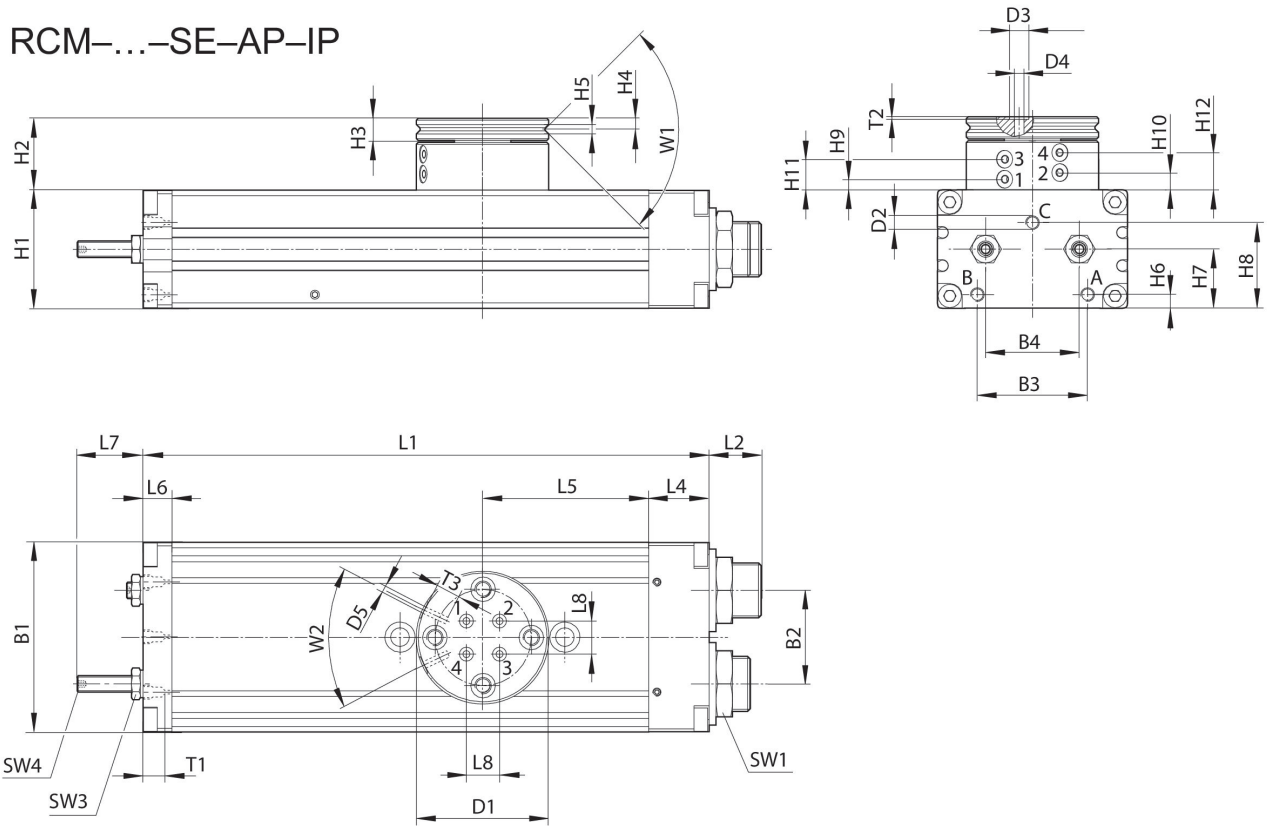

T1 = profondeur de filet

Référence	B1	B2	B3	B4	Ø D1	Ø D2	Ø D3	Ø D4	Ø D5	H1
R412000404	52	24	29	24	40	M5	5	2.5	M3	32
R412000405	58	30	30	30	42	M5	5	2.5	M3	37
R412000406	69	34	40	34	48	M5	5	2.5	M3	43

Référence	H2	H3	H4	H5	H6	H7	H8	H9 ±0,2	H10 ±0,2	H11 ±0,2
R412000404	25.5	7	3.3	2.5	5	16	21.1	3.9	6.5	11.1
R412000405	26	7	3.3	3	5.5	19	27.1	4.4	7	11.6
R412000406	26.5	8	4	3	5	21.5	31.1	3.9	6.5	11.1

Référence	H12 ±0,2	L1	L2	L4	L5	L6	L7	L8	SW1	SW3
R412000404	13.7	140	15.5	18	40	8.5	17	6	19	7
R412000405	14.2	156	15	19	43	8.5	22	10	19	8
R412000406	13.7	206	19	22	60.5	10.5	24	12	23	10

Vérin rotatif, Série RCM-SE

R412000406

Référence	SW4	T1	T2	T3	W1	W2
R412000404	2	4	0.7	4	90°	50°
R412000405	2.5	4	0.7	4	90°	50°
R412000406	3	4	0.7	4	90°	50°

Fixation et montage

RCM-16/.../-25

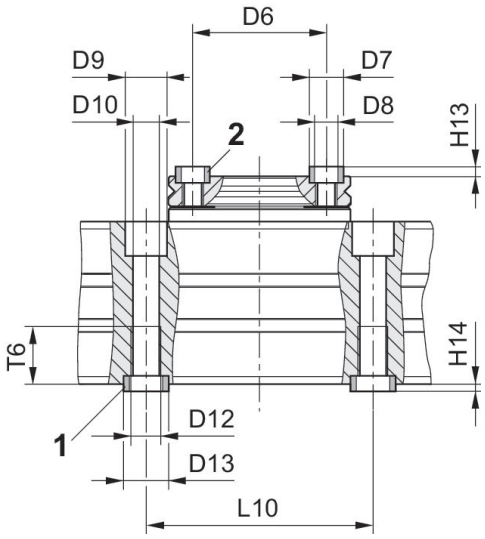

1) douille de centrage, comprise dans la fourniture 2) douille de centrage

Référence	Ø D6 ±0,02	Ø D7 k6	Ø D8	Ø D9	Ø D10	Ø D12	Ø D13 k6	H13 +0,2	H14 +0,2	L10 ±0,02
R412000404	30	7	M5	10	5	M6	9	1.6	2.1	60
R412000405	30	7	M5	11	6.8	M8	12	1.6	2.1	60
R412000406	35	9	M6	11	6.8	M8	12	2.1	2.1	60

Référence	T6
R412000404	11.1
R412000405	15.1
R412000406	15.1