Módulo giratorio, Serie RCM-SE

R412000404

Módulos de rotación AVENTICS serie RCM

La serie RCM de AVENTICS con sus módulos giratorios pueden realizar todos los movimientos giratorios y también los estandarizados Estos módulos se pueden instalar directamente en mini guías y están equipados con pinzas mecánicas.

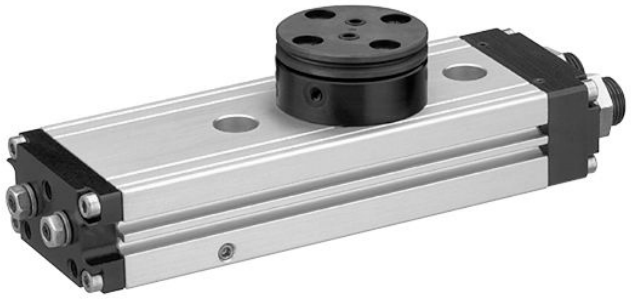

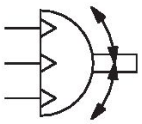

Datos técnicos

Sector	Industria
Tipo	RCM 16 – 25
Diámetro	16 mm
Conexión de aire comprimido	M5
Émbolo magnético	con émbolo magnético
Tipo de construcción módulo giratorio	émbolo doble con cremallera
Easy2Combine	compatible
con posición intermedia integrada	con posición intermedia integrada
tamaño de construcción	RCM-16
paso de aire	con paso de aire
Números de pasos de aire	4
Par de giro teórico con	6 bar
Tiempo de giro mín.	0.3 s
Consumo de aire por giro	22.14 cm³
Carga de cojinete axial máx. admisible	490 N
Carga de eje radial	400 N
Momento de inercia de masa máx. admisible	1.6 kg cm²
Par de giro teórico	1.7 Nm
Precisión de repetición	0.2 °
Amortiguación	amortiguación elástica
Ángulo de giro min.	0 °
Ángulo de giro max.	180 °
Presión de funcionamiento mín.	4 bar
Presión de funcionamiento máx.	8 bar
Temperatura ambiente mín.	5 °C
Temperatura ambiente máx.	60 °C

Temperatura del medio mín.	5 °C
Temperatura del medio máx.	60 °C
Fluido	Aire comprimido
Contenido de aceite del aire comprimido min.	0 mg/m³
Contenido de aceite del aire comprimido máx.	1 mg/m³
Tamaño de partículas máx.	5 µm
Peso	0.85 kg

Material

Material carcasa	Aluminio
Superficie Carcasa	anodizado
Material de la tapa	Aluminio
Superficie Tapa	anodizado negro
Material base	Aluminio
Superficie base	anodizado negro
Material juntas	Caucho de acrilnitrilo butadieno
Material eje	Acero, cromado
Superficie eje	templado
Material brida giratoria	Acero, cromado
Superficie brida giratoria	templado
N° de material	R412000404

Información técnica

NOTA: Para evitar una sobreoscilación en la posición intermedia, se debe limitar el momento admisible de inercia de masa al 40% del momento admisible!

El punto de condensación de presión se debe situar como mínimo 15 °C por debajo de la temperatura ambiental y del medio, y debe ser como máx. de 3 °C .

El contenido de aceite del aire comprimido debe permanecer constante durante toda la vida útil.

Utilice solo aceites permitidos por AVENTICS. Encontrará más información en el documento “Información técnica” (disponible en el https://www.emerson.com/en-us/support).

Módulo giratorio, Serie RCM-SE

R412000404

RCM-16/.../-25

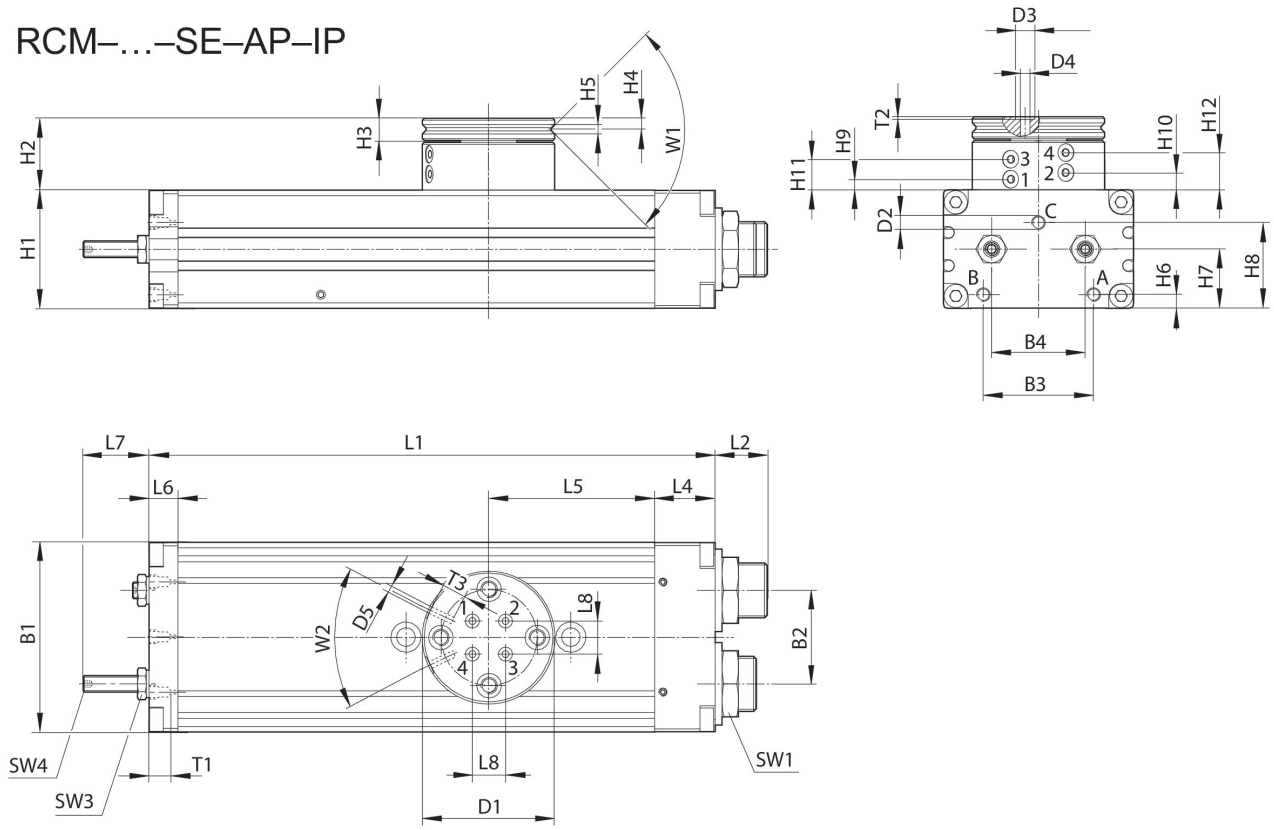

T1 = profundidad de rosca

N° de material	B1	B2	B3	B4	Ø D1	Ø D2	Ø D3	Ø D4	Ø D5	H1
R412000404	52	24	29	24	40	M5	5	2.5	M3	32
R412000405	58	30	30	30	42	M5	5	2.5	M3	37
R412000406	69	34	40	34	48	M5	5	2.5	M3	43

N° de material	H2	H3	H4	H5	H6	H7	H8	H9 ±0,2	H10 ±0,2	H11 ±0,2
R412000404	25.5	7	3.3	2.5	5	16	21.1	3.9	6.5	11.1
R412000405	26	7	3.3	3	5.5	19	27.1	4.4	7	11.6
R412000406	26.5	8	4	3	5	21.5	31.1	3.9	6.5	11.1

N° de material	H12 ±0,2	L1	L2	L4	L5	L6	L7	L8	SW1	SW3
R412000404	13.7	140	15.5	18	40	8.5	17	6	19	7
R412000405	14.2	156	15	19	43	8.5	22	10	19	8
R412000406	13.7	206	19	22	60.5	10.5	24	12	23	10

N° de material	SW4	T1	T2	T3	W1	W2
R412000404	2	4	0.7	4	90°	50°
R412000405	2.5	4	0.7	4	90°	50°
R412000406	3	4	0.7	4	90°	50°

fijación y montaje

RCM-16/.../-25

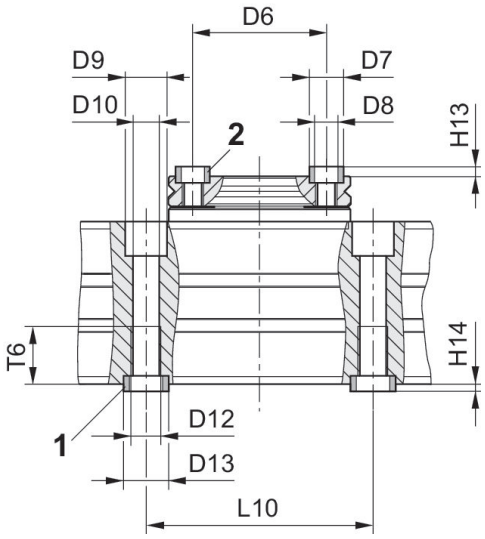

1) Casquillo de centraje, incluido en el volumen de suministro 2) Casquillo de centraje

N° de material	Ø D6 ±0,02	Ø D7 k6	Ø D8	Ø D9	Ø D10	Ø D12	Ø D13 k6	H13 +0,2	H14 +0,2	L10 ±0,02
R412000404	30	7	M5	10	5	M6	9	1.6	2.1	60
R412000405	30	7	M5	11	6.8	M8	12	1.6	2.1	60
R412000406	35	9	M6	11	6.8	M8	12	2.1	2.1	60

N° de material	T6
R412000404	11.1
R412000405	15.1
R412000406	15.1