Módulo giratorio, Serie RCM-SH

R412000401

Módulos de rotación AVENTICS serie RCM

La serie RCM de AVENTICS con sus módulos giratorios pueden realizar todos los movimientos giratorios y también los estandarizados Estos módulos se pueden instalar directamente en mini guías y están equipados con pinzas mecánicas.



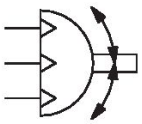

Datos técnicos

Sector	Industria
Tipo	RCM 16 – 25
Diámetro	20 mm
Conexión de aire comprimido	M5
Émbolo magnético	con émbolo magnético
Tipo de construcción módulo giratorio	émbolo doble con cremallera
Easy2Combine	compatible
con posición intermedia integrada	con posición intermedia integrada
tamaño de construcción	RCM-20
Par de giro teórico con	6 bar
Tiempo de giro mín.	0.48 s
Consumo de aire por giro	37.83 cm³
Carga de cojinete axial máx. admisible	620 N
Carga de eje radial	780 N
Momento de inercia de masa máx. admisible	180 kg cm²
Par de giro teórico	3 Nm
Precisión de repetición	0.05 °
Amortiguación	hidráulica
Amortiguación	con ajuste fijo
Ángulo de giro min.	0 °
Ángulo de giro max.	180 °
Presión de funcionamiento mín.	4 bar
Presión de funcionamiento máx.	8 bar
Temperatura ambiente mín.	5 °C
Temperatura ambiente máx.	60 °C
Temperatura del medio mín.	5 °C

Temperatura del medio máx.	60 °C
Fluido	Aire comprimido
Contenido de aceite del aire comprimido min.	0 mg/m³
Contenido de aceite del aire comprimido máx.	1 mg/m³
Tamaño de partículas máx.	5 µm
Peso	1.18 kg

Material

Material carcasa	Aluminio
Superficie Carcasa	anodizado
Material de la tapa	Aluminio
Superficie Tapa	anodizado negro
Material base	Aluminio
Superficie base	anodizado negro
Material juntas	Caucho de acrilnitrilo butadieno
Material eje	Acero, cromado
Superficie eje	templado
Material brida giratoria	Acero, cromado
Superficie brida giratoria	templado
N° de material	R412000401

Información técnica

NOTA: Para evitar una sobreoscilación en la posición intermedia, se debe limitar el momento admisible de inercia de masa al 40% del momento admisible!

El punto de condensación de presión se debe situar como mínimo 15 °C por debajo de la temperatura ambiental y del medio, y debe ser como máx. de 3 °C .

El contenido de aceite del aire comprimido debe permanecer constante durante toda la vida útil.

Utilice solo aceites permitidos por AVENTICS. Encontrará más información en el documento “Información técnica” (disponible en el https://www.emerson.com/en-us/support).

Módulo giratorio, Serie RCM-SH

R412000401

RCM-12/.../-25

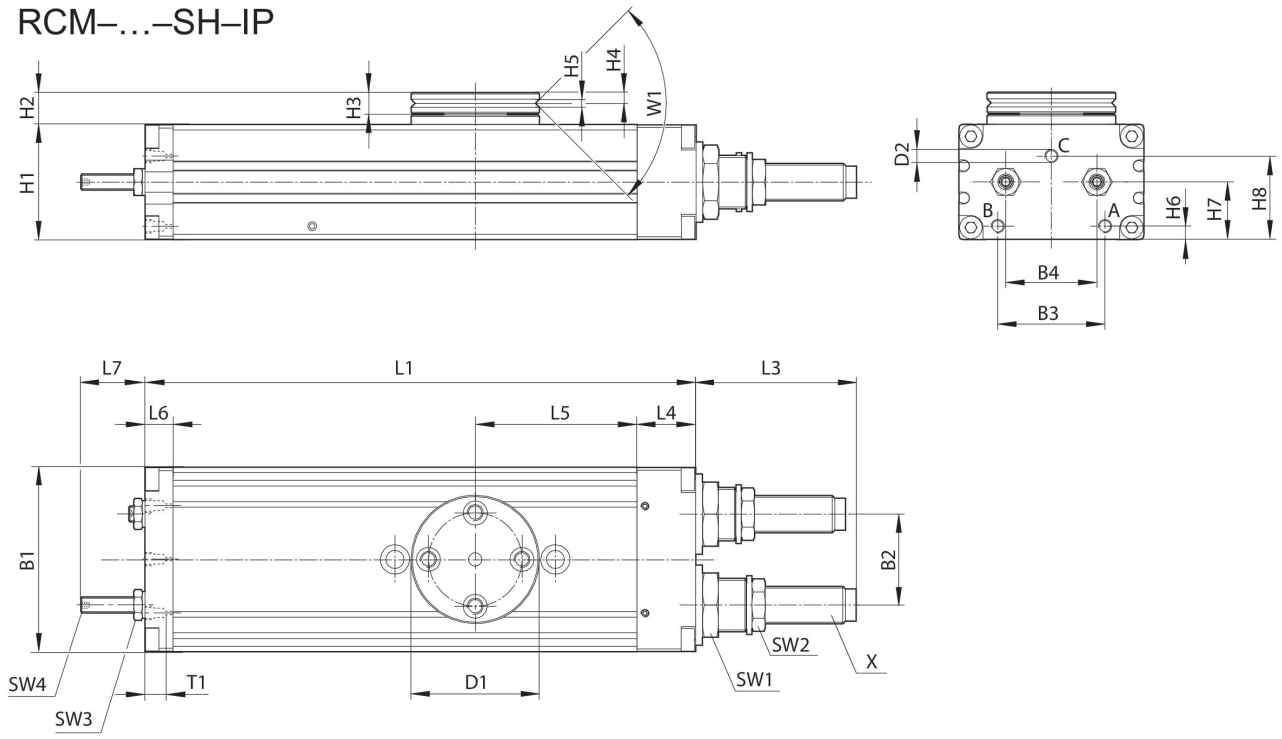

T1 = profundidad de rosca

N° de material	B1	B2	B3	B4	Ø D1	Ø D2	H1	H2	H3	H4
R412000400	52	24	29	24	40	M5	32	10	7	3.3
R412000401	58	30	30	30	42	M5	37	11	7	3.3
R412000402	69	34	40	34	48	M5	43	12	8	4

N° de material	H5	H6	H7	H8	L1	L3	L4	L5	L6	L7
R412000400	2.5	5	16	21.1	140	34	18	40	8.5	17
R412000401	3	5.5	19	27.1	156	48.5	19	43	8.5	22
R412000402	3	5	21.5	31.1	206	60	22	60.5	10.5	24

N° de material	SW1	SW2	SW3	SW4	T1	W1	X
R412000400	19	13	7	2	4	90°	M10x1
R412000401	19	15	8	2.5	4	90°	M12x1
R412000402	23	17	10	3	4	90°	M14x1,5

fijación y montaje

RCM-16/.../-25

Módulo giratorio, Serie RCM-SH

R412000401

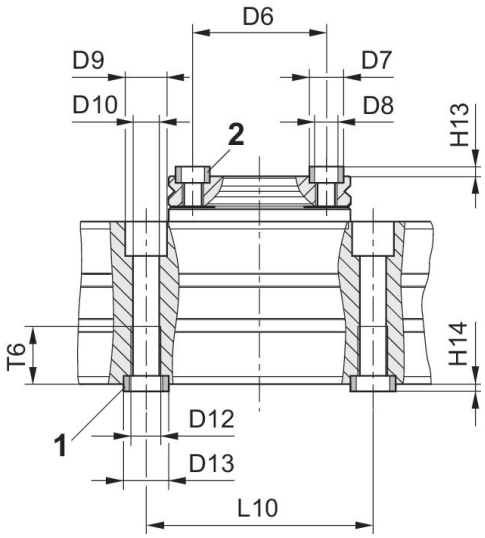

1) Casquillo de centraje, incluido en el volumen de suministro 2) Casquillo de centraje

N° de material	Ø D6 ±0,02	Ø D7 k6	Ø D8	Ø D9	Ø D10	Ø D12	Ø D13 k6	H13 +0,2	H14 +0,2	L10 ± 0,02
R412000400	30	7	M5	10	5	M6	9	1.6	2.1	60
R412000401	30	7	M5	11	6.8	M8	12	1.6	2.1	60
R412000402	35	9	M6	11	6.8	M8	12	2.1	2.1	60

N° de material	T6
R412000400	11.1
R412000401	15.1
R412000402	15.1