Módulo giratório, Série RCM-SH

R412000401

AVENTICS Série RCM módulos de rotação

A AVENTICS série RCM com seus módulos giratórios pode executar todos os movimentos giratórios padronizados. Esses módulos podem ser instalados diretamente em minicarros e são equipados com garras mecânicas.



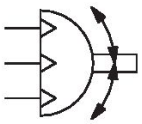

Dados técnicos

Setor	Indústria
Modelo	RCM 16 – 25
Diâmetro	20 mm
Conexão de ar comprimido	M5
Pistões magnéticos	com pistão magnético
Modelo de módulo giratório	Pistão duplo com cremalheira
Easy2Combine	apto
com posição intermediária integrada	com posição intermediária integrada
tamanho	RCM-20
Torque teórico com	6 bar
Tempo mín. de giro	0.48 s
Consumo de ar por rotação	37.83 cm³
Carga axial do mancal máx. perm.	620 N
Carga radial do eixo	780 N
Momento de inércia de massa máx. perm.	180 kg cm²
Rotação teórica	3 Nm
Precisão de repetibilidade	0.05 °
Amortecimento	hidráulico
Amortecimento	com ajuste fixo
Ângulo de rotação min.	0 °
Ângulo de rotação max.	180 °
Pressão de operação mín.	4 bar
Pressão de operação máx	8 bar
Temperatura ambiente mín.	5 °C
Temperatura ambiente máx.	60 °C
Temperatura mín. do#fluido.	5 °C

Temperatura máx. do#fluido.	60 °C
Fluido	Ar comprimido
Teor de óleo do ar comprimido min.	0 mg/m³
Teor de óleo do ar comprimido máx.	1 mg/m³
Tamanho máx. da partícula	5 µm
Peso	1.18 kg

Material

Material de caixa	Alumínio
Superfície Caixa	anodizado
Material da tampa	Alumínio
Superfície Tampa	preto anodizado
Material piso	Alumínio
Superficie piso	preto anodizado
Material de vedações	Borracha de acrilonitrila butadieno
Material eixo	Aço, cromado
Superfície eixo	temperado
Material flange giratória	Aço, cromado
Superficie flange giratória	temperado
N° de material	R412000401

Informações técnicas

NÓTA: Para que o posicionamento na posição intermediária ocorra sem overshoot, o momento de inércia não deve ultrapassar 40% do valor máximo permitido!

O ponto de condensação de pressão deve ser pelo menos 15 °C abaixo da temperatura ambiente e do fluido e um máximo de 3 °C .

O teor de óleo do ar comprimido deve permanecer constante durante toda a vida útil.

Por favor, use exclusivamente óleos autorizados pela AVENTICS. Para mais informações consulte o documento "Informações técnicas" (disponíveis no https://www.emerson.com/en-us/support).

Módulo giratório, Série RCM-SH

R412000401

RCM-12/.../-25

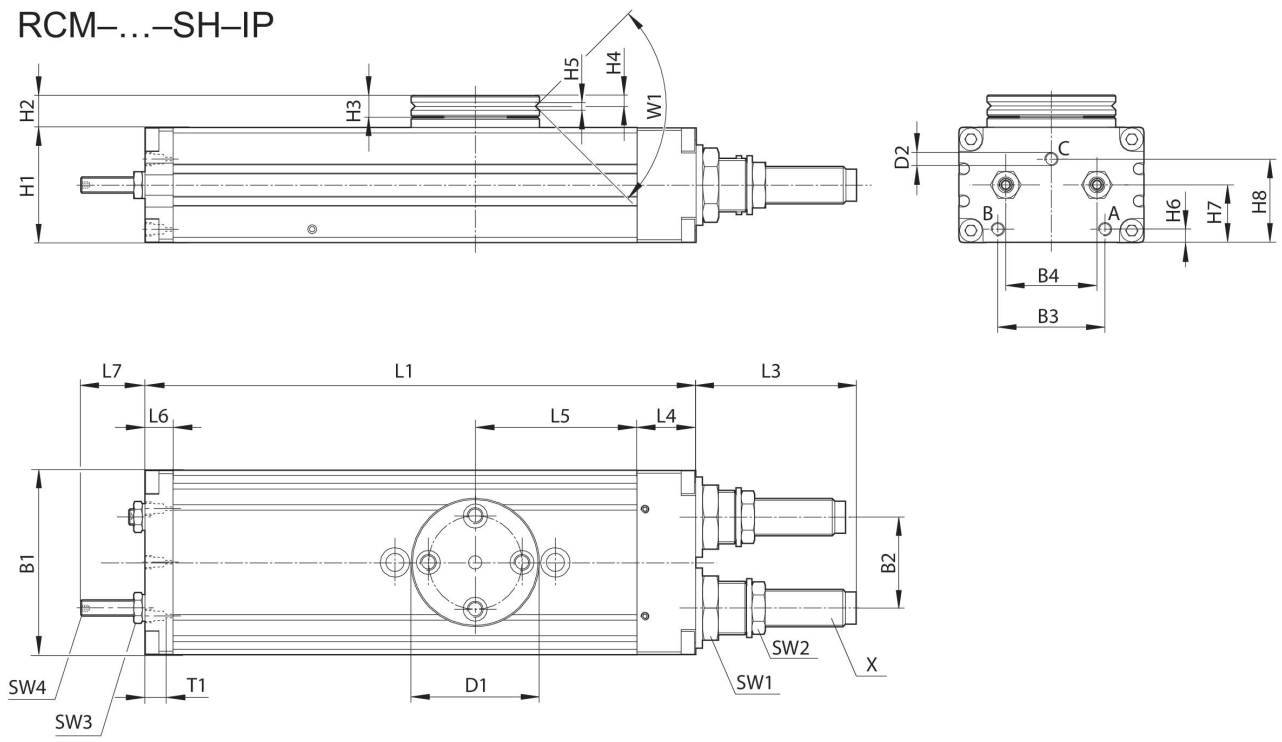

T1 = profundidade de rosqueamento

N° de material	B1	B2	B3	B4	Ø D1	Ø D2	H1	H2	H3	H4
R412000400	52	24	29	24	40	M5	32	10	7	3.3
R412000401	58	30	30	30	42	M5	37	11	7	3.3
R412000402	69	34	40	34	48	M5	43	12	8	4

N° de material	H5	H6	H7	H8	L1	L3	L4	L5	L6	L7
R412000400	2.5	5	16	21.1	140	34	18	40	8.5	17
R412000401	3	5.5	19	27.1	156	48.5	19	43	8.5	22
R412000402	3	5	21.5	31.1	206	60	22	60.5	10.5	24

N° de material	SW1	SW2	SW3	SW4	T1	W1	X
R412000400	19	13	7	2	4	90°	M10x1
R412000401	19	15	8	2.5	4	90°	M12x1
R412000402	23	17	10	3	4	90°	M14x1,5

fixação e montagem

RCM-16/.../-25

Módulo giratório, Série RCM-SH

R412000401

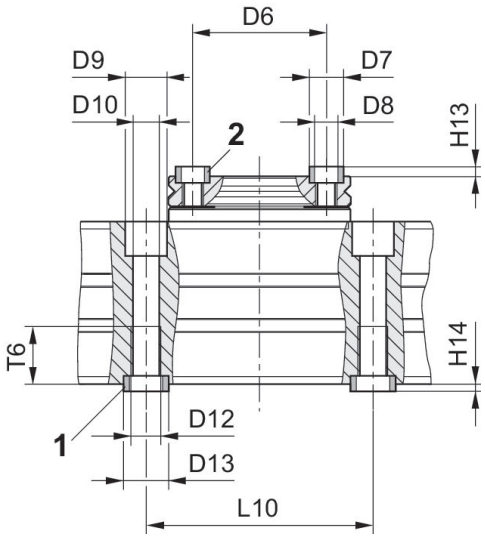

1) Bucha centralizadora incluída no lote de fornecimento 2) Bucha centralizadora

N° de material	Ø D6 ±0,02	Ø D7 k6	Ø D8	Ø D9	Ø D10	Ø D12	Ø D13 k6	H13 +0,2	H14 +0,2	L10 ± 0,02
R412000400	30	7	M5	10	5	M6	9	1.6	2.1	60
R412000401	30	7	M5	11	6.8	M8	12	1.6	2.1	60
R412000402	35	9	M6	11	6.8	M8	12	2.1	2.1	60

N° de material	T6
R412000400	11.1
R412000401	15.1
R412000402	15.1