Drehmodul, Serie RCM-SH

R412000401

AVENTICS Serie RCM Drehmodule

Die AVENTICS Serie RCM kann mit ihren Drehmodulen alle standardisierten Dreh- und Schwenkbewegungen ausführen. Diese Module können direkt auf Minischlitten installiert werden und sind mit mechanischen Greifern ausgestattet.



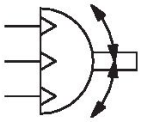

Technische Daten

Branche	Industrie
Bauart	RCM 16 – 25
Durchmesser	20 mm
Druckluftanschluss	M5
Magnetkolben	mit Magnetkolben
Bauart Drehmodul	Doppelkolben mit Zahnstange
Easy2Combine	fähig
mit integrierter Zwischenstellung	mit integrierter Zwischenstellung
Baugröße	RCM-20
Theoretisches Drehmoment bei	6 bar
Min. Schwenkzeit	0.48 s
Luftverbrauch pro Drehung	37.83 cm³
Max. zul. axiale Lagerbelastung	620 N
Radiale Wellenbelastung	780 N
Max. zul. Massenträgheitsmoment	180 kg cm²
Theoretisches Drehmoment	3 Nm
Wiederholgenauigkeit	0.05 °
Dämpfung	hydraulisch
Dämpfung	fest eingestellt
Drehwinkel min.	0 °
Drehwinkel max.	180 °
Betriebsdruck min.	4 bar
Betriebsdruck max.	8 bar
Umgebungstemperatur min.	5 °C
Umgebungstemperatur max.	60 °C
Mediumstemperatur min.	5 °C

Mediumstemperatur max.	60 °C
Medium	Druckluft
Ölgehalt der Druckluft min.	0 mg/m³
Ölgehalt der Druckluft max.	1 mg/m³
Max. Partikelgröße	5 µm
Gewicht	1.18 kg

Werkstoff

Werkstoff Gehäuse	Aluminium
Oberfläche Gehäuse	eloxiert
Werkstoff Deckel	Aluminium
Oberfläche Deckel	schwarz eloxiert
Werkstoff Boden	Aluminium
Oberfläche Boden	schwarz eloxiert
Werkstoff Dichtungen	Acrylnitril-Butadien-Kautschuk
Werkstoff Achse	Stahl, verchromt
Oberfläche Achse	gehärtet
Werkstoff Drehflansch	Stahl, verchromt
Oberfläche Drehflansch	gehärtet
Materialnummer	R412000401

Technische Informationen

HINWEIS: Um ein Überschwingen zu verhindern, muss das zulässige Massenträgheitsmoment auf 40% begrenzt werden!

Der Drucktaupunkt muss mindestens 15 °C unter der Umgebungs- und Mediumstemperatur liegen und darf max. 3 °C betragen.

Der Ölgehalt der Druckluft muss über die gesamte Lebensdauer konstant bleiben.

Verwenden Sie ausschließlich von AVENTICS zugelassene Öle. Weitere Informationen finden Sie im Dokument „Technische Informationen“ (erhältlich im https://www.emerson.com/de-de/support).

RCM-12/.../-25

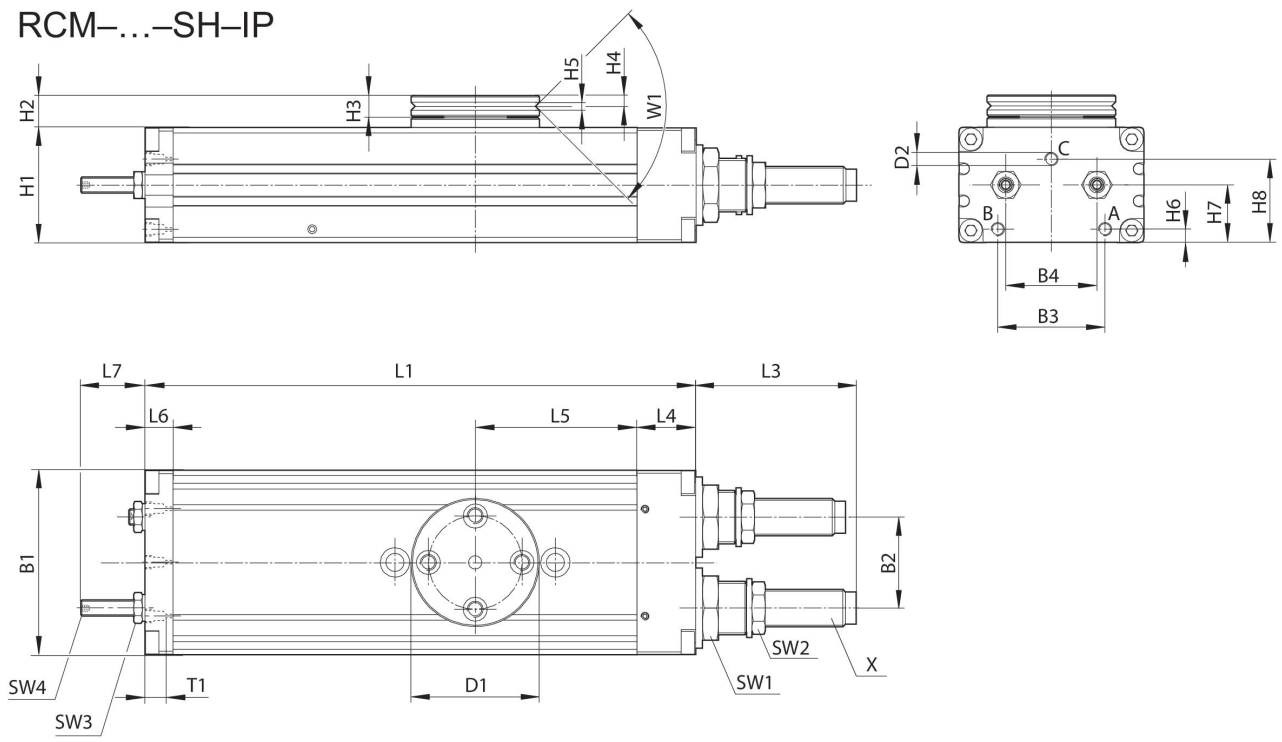

T1 = Gewindetiefe

Materialnummer	B1	B2	B3	B4	Ø D1	Ø D2	H1	H2	H3	H4
R412000400	52	24	29	24	40	M5	32	10	7	3.3
R412000401	58	30	30	30	42	M5	37	11	7	3.3
R412000402	69	34	40	34	48	M5	43	12	8	4

Materialnummer	H5	H6	H7	H8	L1	L3	L4	L5	L6	L7
R412000400	2.5	5	16	21.1	140	34	18	40	8.5	17
R412000401	3	5.5	19	27.1	156	48.5	19	43	8.5	22
R412000402	3	5	21.5	31.1	206	60	22	60.5	10.5	24

Materialnummer	SW1	SW2	SW3	SW4	T1	W1	X
R412000400	19	13	7	2	4	90°	M10x1
R412000401	19	15	8	2.5	4	90°	M12x1
R412000402	23	17	10	3	4	90°	M14x1,5

Befestigung und Montage

RCM-16/.../-25

Drehmodul, Serie RCM-SH

R412000401

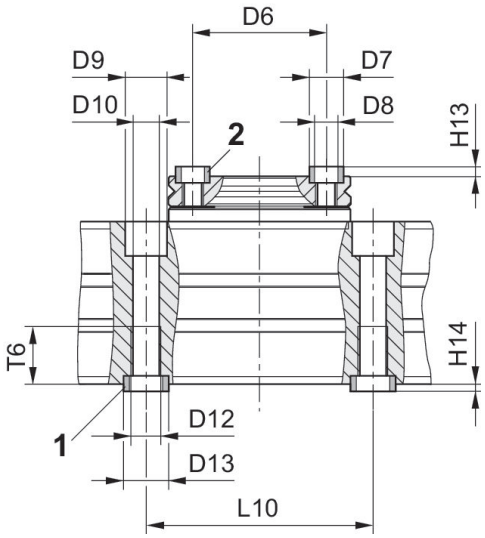

1) Zentrierhülse, im Lieferumfang enthalten 2) Zentrierhülse

Materialnummer	Ø D6 ±0,02	Ø D7 k6	Ø D8	Ø D9	Ø D10	Ø D12	Ø D13 k6	H13 +0,2	H14 +0,2	L10 ± 0,02
R412000400	30	7	M5	10	5	M6	9	1.6	2.1	60
R412000401	30	7	M5	11	6.8	M8	12	1.6	2.1	60
R412000402	35	9	M6	11	6.8	M8	12	2.1	2.1	60

Materialnummer	T6
R412000400	11.1
R412000401	15.1
R412000402	15.1