Drehmodul, Serie RCM-SH

R412000399

AVENTICS Serie RCM Drehmodule

Die AVENTICS Serie RCM kann mit ihren Drehmodulen alle standardisierten Dreh- und Schwenkbewegungen ausführen. Diese Module können direkt auf Minischlitten installiert werden und sind mit mechanischen Greifern ausgestattet.



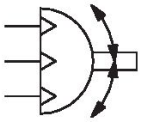

Technische Daten

Branche	Industrie
Bauart	RCM 12
Durchmesser	12 mm
Druckluftanschluss	M5
Magnetkolben	mit Magnetkolben
Bauart Drehmodul	Doppelkolben mit Zahnstange
Easy2Combine	fähig
mit integrierter Zwischenstellung	mit integrierter Zwischenstellung
Baugröße	RCM-12
Theoretisches Drehmoment bei	6 bar
Min. Schwenkzeit	0.3 s
Luftverbrauch pro Drehung	13.29 cm³
Max. zul. axiale Lagerbelastung	330 N
Radiale Wellenbelastung	360 N
Max. zul. Massenträgheitsmoment	10 kg cm²
Theoretisches Drehmoment	0.95 Nm
Wiederholgenauigkeit	0.05 °
Dämpfung	hydraulisch
Dämpfung	fest eingestellt
Drehwinkel min.	0 °
Drehwinkel max.	180 °
Betriebsdruck min.	4 bar
Betriebsdruck max.	8 bar
Umgebungstemperatur min.	5 °C
Umgebungstemperatur max.	60 °C
Mediumstemperatur min.	5 °C

Mediumstemperatur max.	60 °C
Medium	Druckluft
Ölgehalt der Druckluft min.	0 mg/m³
Ölgehalt der Druckluft max.	1 mg/m³
Max. Partikelgröße	5 µm
Gewicht	0.5 kg

Werkstoff

Werkstoff Gehäuse	Aluminium
Oberfläche Gehäuse	eloxiert
Werkstoff Deckel	Aluminium
Oberfläche Deckel	schwarz eloxiert
Werkstoff Boden	Aluminium
Oberfläche Boden	schwarz eloxiert
Werkstoff Dichtungen	Acrylnitril-Butadien-Kautschuk
Werkstoff Achse	Stahl, verchromt
Oberfläche Achse	gehärtet
Werkstoff Drehflansch	Stahl, verchromt
Oberfläche Drehflansch	gehärtet
Materialnummer	R412000399

Technische Informationen

HINWEIS: Um ein Überschwingen zu verhindern, muss das zulässige Massenträgheitsmoment auf 40% begrenzt werden!

Der Drucktaupunkt muss mindestens 15 °C unter der Umgebungs- und Mediumstemperatur liegen und darf max. 3 °C betragen.

Der Ölgehalt der Druckluft muss über die gesamte Lebensdauer konstant bleiben.

Verwenden Sie ausschließlich von AVENTICS zugelassene Öle. Weitere Informationen finden Sie im Dokument „Technische Informationen“ (erhältlich im https://www.emerson.com/de-de/support).

RCM-12/.../-25

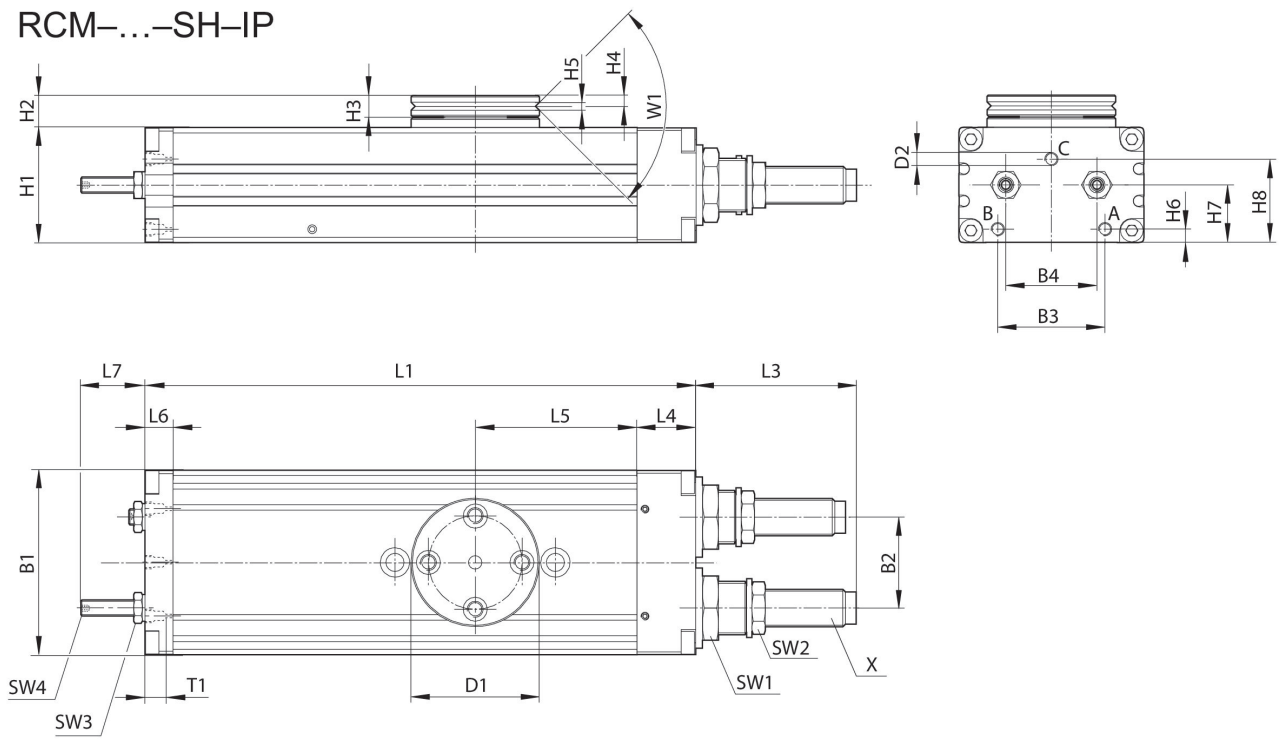

T1 = Gewindetiefe

Materialnummer	B1	B2	B3	B4	Ø D1	Ø D2	H1	H2	H3	H4
R412000399	43	18	24	18	35	M5	24	10.5	6	2.9

Materialnummer	H5	H6	H7	H8	L1	L3	L4	L5	L6	L7
R412000399	2.5	3.7	12.5	18.1	136	33.5	14	40	8.5	17

Materialnummer	SW1	SW2	SW3	SW4	T1	W1	X
R412000399	15	11	7	2	4	90°	M8x1

Einstellbereich der Endlagen 0° / 180° und Zwischenstellung 90°

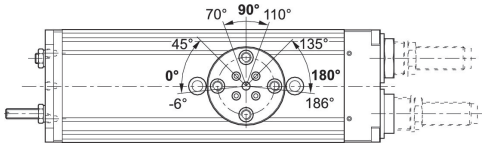

Anfahren der Endlagen 180°

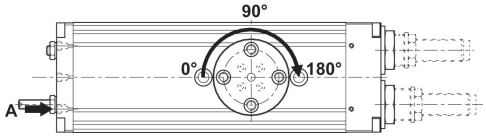

Anfahren der Endlage 0°

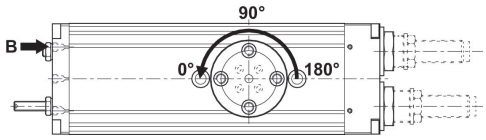

Anfahren der Zwischenstellung 90°

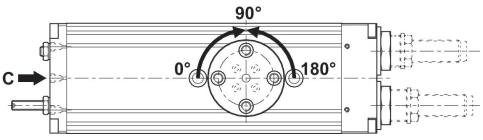

Maximal zulässige Radialkraft Fy [N] in Abhängigkeit von v [mm]

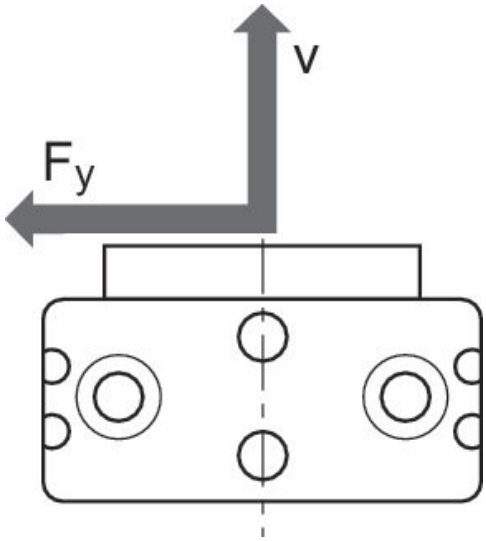

Maximal zulässige Radialkraft Fy [N] in Abhängigkeit von v [mm]

RCM 12

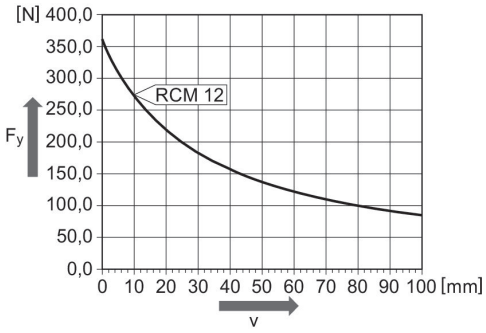

Maximal zulässige Radialkraft Fy [N] in Abhängigkeit von v [mm]

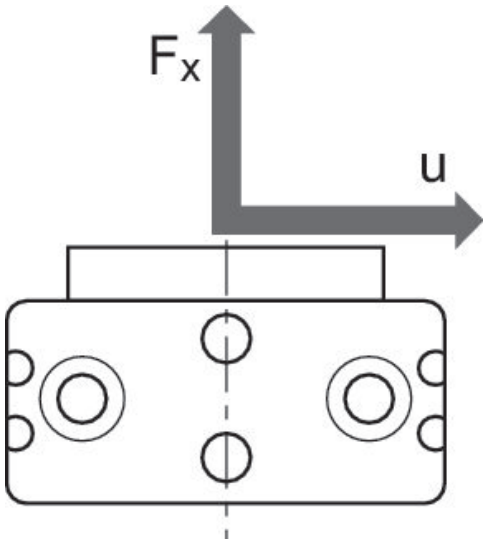

Maximal zulässige Axialkraft Fx [N] in Abhängigkeit von u [mm]

RCM 12

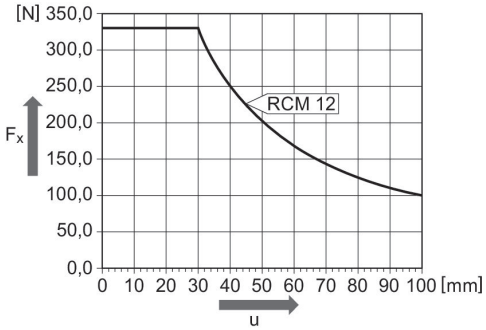

Befestigung und Montage
RCM-12

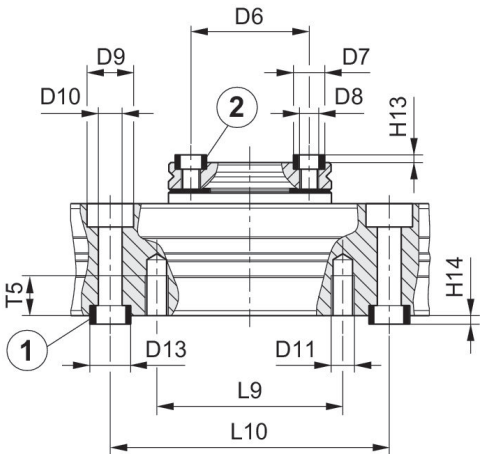

1) Zentrierhülse, im Lieferumfang enthalten 2) Zentrierhülse

Materialnummer	Ø D6 ±0,02	Ø D7 k6	Ø D8	Ø D9	Ø D10	Ø D11	Ø D13 k6	H13 +0,2	H14 +0,2	L9
R412000399	25	7	M4	10	5.1	M5	9	1.6	2.1	40

Materialnummer	L10 ± 0,02	T5
R412000399	60	8.5