Modulo di rotazione, Serie RCM-SE

R412000396

Moduli di rotazione AVENTICS Serie RCM

La serie RCM AVENTICS con moduli di rotazione può effettuare tutti i movimenti rotatori standardizzati. I moduli possono essere installati direttamente su mini slitte e sono dotati di pinze meccaniche.



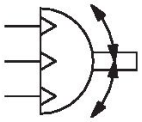

Dati tecnici

Settore	Industria
Tipo	RCM 16 – 25
Diametro	16 mm
Raccordo aria compressa	M5
Pistone magnetico	con pistone magnetico
Tipo di modulo di rotazione	Pistone doppio con cremagliera
Easy2Combine	idoneo
con posizione intermedia integrata	con posizione intermedia integrata
grandezza	RCM-16
Coppia teorica a	6 bar
Tempo di oscillazione min.	0.25 s
Consumo d'aria per rotazione	22.14 cm³
Carico assiale max. consentito sul cuscinetto	490 N
Carico radiale dell'albero	580 N
Momento d’inerzia di massa max. consentito	1.6 kg cm²
Coppia teorica	1.7 Nm
Ripetibilità	0.2 °
Ammortizzamento	ammortizzamento elastico
Angolo di rotazione min.	0 °
Angolo di rotazione max.	180 °
Pressione di esercizio min.	4 bar
Pressione di esercizio max	8 bar
Temperatura ambiente min.	5 °C
Temperatura ambiente max.	60 °C
Temperatura del fluido min.	5 °C
Temperatura del fluido max.	60 °C

Fluido	Aria compressa
Contenuto di olio dell'aria compressa min.	0 mg/m³
Contenuto di olio dell'aria compressa max.	1 mg/m³
Dimensione max. particella	5 µm
Peso	0.79 kg

Materiale

Materiale corpo	Alluminio
Superficie Corpo	anodizzato
materiale coperchio	Alluminio
Superficie Coperchio	anodizzato nero
Materiale fondo	Alluminio
Superficie fondo	anodizzato nero
Materiale guarnizioni	Gomma acrilonitrile-butadiene
Materiale asse	Acciaio, cromato
Superficie asse	temprato
Materiale flangia rotante	Acciaio, cromato
Superficie flangia rotante	temprato
Codice	R412000396

Informazioni tecniche

NOTA: Per evitare un' extra corsa angolare in posizione intermedia, il momento d'inerzia di massa consentito non deve superare il 40% del momento d'inerzia di massa max. consentito!

Il punto di rugiada in pressione deve essere inferiore alla temperatura ambiente e a quella del fluido di almeno 15 °C e non superare il valore di 3 °C .

Il contenuto di olio dell'aria compressa deve rimanere costante per tutta la durata.

Utilizzare esclusivamente oli omologati da AVENTICS. Per maggiori informazioni consultare il documento “Informazioni tecniche” (disponibile nel https://www.emerson.com/en-us/support).

Modulo di rotazione, Serie RCM-SE

R412000396

RCM-12/.../-25

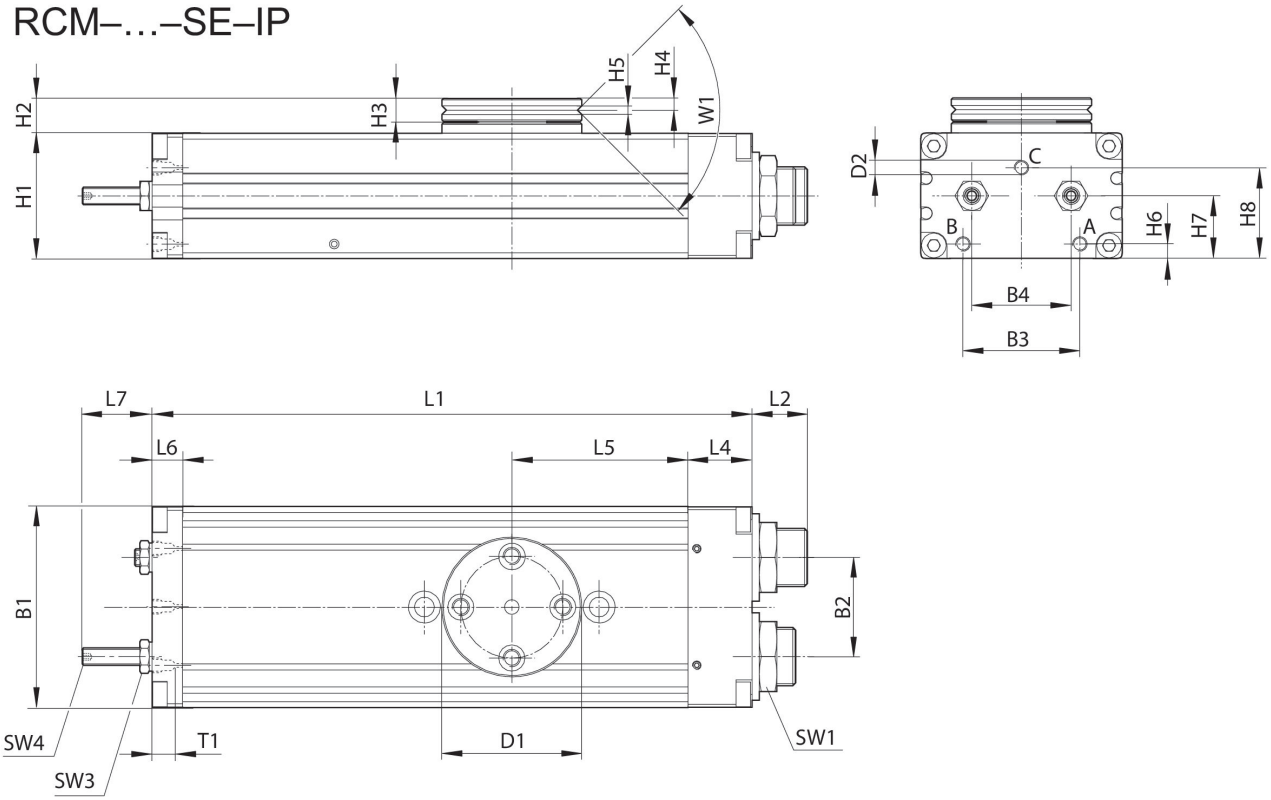

T1 = profondità filettatura

Codice	B1	B2	B3	B4	Ø D1	Ø D2	H1	H2	H3	H4
R412000396	52	24	29	24	40	M5	32	10	7	3.3
R412000397	58	30	30	30	42	M5	37	11	7	3.3
R412000398	69	34	40	34	48	M5	43	12	8	4

Codice	H5	H6	H7	H8	L1	L2	L4	L5	L6	L7
R412000396	2.5	5	16	21.1	140	15.5	18	40	8.5	17
R412000397	3	5.5	19	27.1	156	15	19	43	8.5	22
R412000398	3	5	21.5	31.1	206	19	22	60.5	10.5	24

Codice	SW1	SW3	SW4	T1	W1
R412000396	19	7	2	4	90°
R412000397	19	8	2.5	4	90°
R412000398	23	10	3	4	90°

fissaggio e montaggio

RCM-16/.../-25

Modulo di rotazione, Serie RCM-SE

R412000396

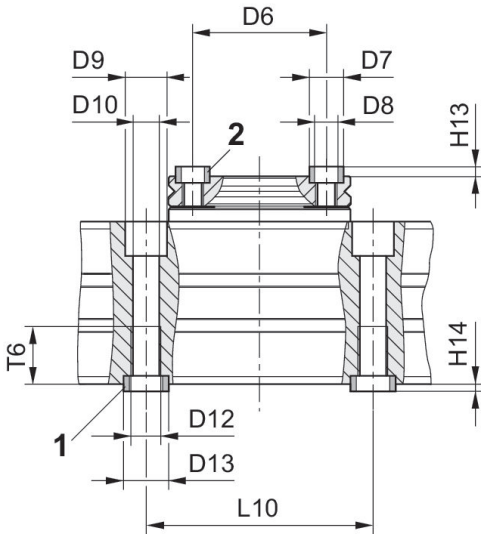

1) Bussola di centraggio, compresa nella fornitura 2) Bussola di centraggio

Codice	Ø D6 ±0,02	Ø D7 k6	Ø D8	Ø D9	Ø D10	Ø D12	Ø D13 k6	H13 +0,2	H14 +0,2	L10 ± 0,02
R412000396	30	7	M5	10	5	M6	9	1.6	2.1	60
R412000397	30	7	M5	11	6.8	M8	12	1.6	2.1	60
R412000398	35	9	M6	11	6.8	M8	12	2.1	2.1	60

Codice	T6
R412000396	11.1
R412000397	15.1
R412000398	15.1