Módulo giratorio, Serie RCM-SE

R412000395

Módulos de rotación AVENTICS serie RCM

La serie RCM de AVENTICS con sus módulos giratorios pueden realizar todos los movimientos giratorios y también los estandarizados Estos módulos se pueden instalar directamente en mini guías y están equipados con pinzas mecánicas.



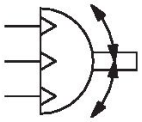

Datos técnicos

Sector	Industria
Tipo	RCM 12
Diámetro	12 mm
Conexión de aire comprimido	M5
Émbolo magnético	con émbolo magnético
Tipo de construcción módulo giratorio	émbolo doble con cremallera
Easy2Combine	compatible
con posición intermedia integrada	con posición intermedia integrada
tamaño de construcción	RCM-12
Par de giro teórico con	6 bar
Tiempo de giro mín.	0.28 s
Consumo de aire por giro	13.29 cm³
Carga de cojinete axial máx. admisible	330 N
Carga de eje radial	360 N
Momento de inercia de masa máx. admisible	0.7 kg cm²
Par de giro teórico	0.95 Nm
Precisión de repetición	0.2 °
Amortiguación	amortiguación elástica
Ángulo de giro min.	0 °
Ángulo de giro max.	180 °
Presión de funcionamiento mín.	4 bar
Presión de funcionamiento máx.	8 bar
Temperatura ambiente mín.	5 °C
Temperatura ambiente máx.	60 °C
Temperatura del medio mín.	5 °C
Temperatura del medio máx.	60 °C

Fluido	Aire comprimido
Contenido de aceite del aire comprimido min.	0 mg/m³
Contenido de aceite del aire comprimido máx.	1 mg/m³
Tamaño de partículas máx.	5 µm
Peso	0.48 kg

Material

Material carcasa	Aluminio
Superficie Carcasa	anodizado
Material de la tapa	Aluminio
Superficie Tapa	anodizado negro
Material base	Aluminio
Superficie base	anodizado negro
Material juntas	Caucho de acrilnitrilo butadieno
Material eje	Acero, cromado
Superficie eje	templado
Material brida giratoria	Acero, cromado
Superficie brida giratoria	templado
N° de material	R412000395

Información técnica

NOTA: Para evitar una sobreoscilación en la posición intermedia, se debe limitar el momento admisible de inercia de masa al 40% del momento admisible!

El punto de condensación de presión se debe situar como mínimo 15 °C por debajo de la temperatura ambiental y del medio, y debe ser como máx. de 3 °C .

El contenido de aceite del aire comprimido debe permanecer constante durante toda la vida útil.

Utilice solo aceites permitidos por AVENTICS. Encontrará más información en el documento “Información técnica” (disponible en el https://www.emerson.com/en-us/support).

Módulo giratorio, Serie RCM-SE

R412000395

RCM-12/.../-25

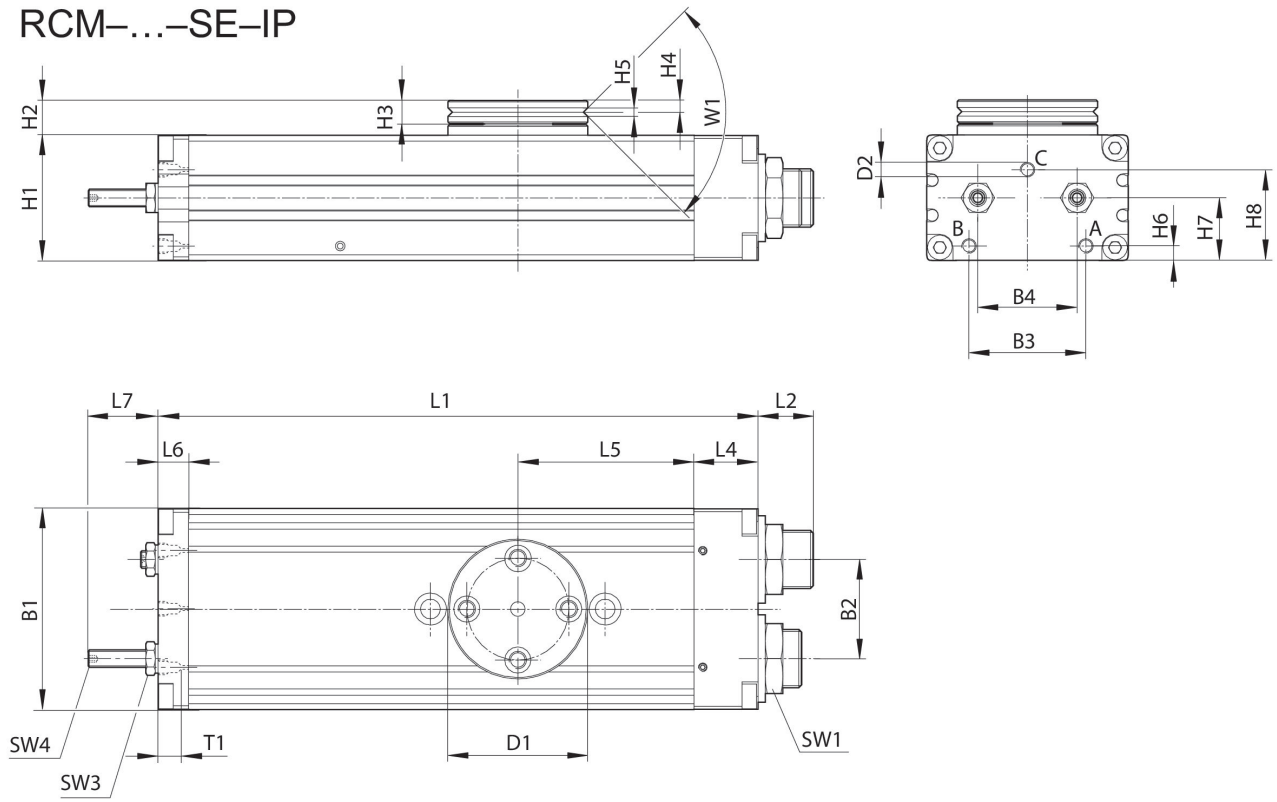

T1 = profundidad de rosca

N° de material	B1	B2	B3	B4	Ø D1	Ø D2	H1	H2	H3	H4
R412000395	43	18	24	18	35	M5	24	10.5	6	2.9

N° de material	H5	H6	H7	H8	L1	L2	L4	L5	L6	L7
R412000395	2.5	3.7	12.5	18.1	136	12.5	14	40	8.5	17

N° de material	SW1	SW3	SW4	T1	W1
R412000395	15	7	2	4	90°

fijación y montaje RCM-12

Módulo giratorio, Serie RCM-SE

R412000395

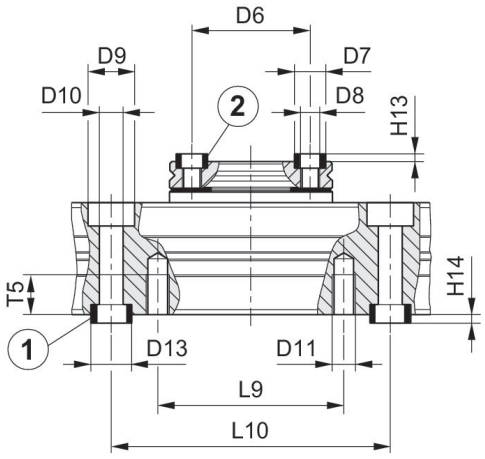

1) Casquillo de centraje, incluido en el volumen de suministro 2) Casquillo de centraje

N° de material	tamaño de construcción	Ø D6 ±0,02	Ø D7 k6	Ø D8	Ø D9	Ø D10	Ø D11	Ø D13 k6	H13 +0,2	H14 +0,2
R412000395	RCM-12	25	7	M4	10	5.1	M5	9	1.6	2.1

N° de material	L9	L10 ± 0,02	T5
R412000395	40	60	8.5