Vérin rotatif, Série RCM-SE

R412000395

Vérins rotatifs AVENTICS série RCM

Les modules rotatifs de la série AVENTICS RCM peuvent effectuer tous les mouvements rotatifs et pivotants normalisés. Ces modules peuvent être installés directement sur des mini-chariots et sont équipés de préhenseurs.



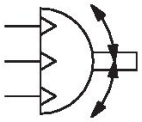

Données techniques

Secteur	Industrie
Type de construction	RCM 12
Diamètre	12 mm
Raccordement de l'air comprimé	M5
Piston magnétique	Avec piston magnétique
Type de construction du module rotatif	Piston double avec crémaillère
Easy2Combine	Compatible
Avec position intermédiaire intégrée	Avec position intermédiaire intégrée
Taille	RCM-12
Couple théorique pour	6 bar
Temps mini de pivotement	0.28 s
Consommation d’air par rotation	13.29 cm³
Charge axiale de palier maxi autorisée	330 N
Charge radiale de l'arbre	360 N
Couple d’inertie de masse max. autorisé	0.7 kg cm²
Couple théorique	0.95 Nm
Répétabilité	0.2 °
Amortissement	amortissement élastique
Angle de rotation min.	0 °
Angle de rotation max.	180 °
Pression de service min.	4 bar
Pression de service maxi	8 bar
Température ambiante min.	5 °C
Température ambiante max.	60 °C
Température min. du fluide	5 °C
Température max. du fluide	60 °C

Fluide	Air comprimé
Teneur en huile de l'air comprimé min.	0 mg/m³
Teneur en huile de l'air comprimé Maxi.	1 mg/m³
Taille de particule max.	5 µm
Poids	0.48 kg

Matériau

Matériau boîtiers	Aluminium
Surface Boîtier	anodisé
Matériau couvercle	Aluminium
Surface Couvercle	anodisé noir
Matériau fond	Aluminium
Surface fond	anodisé noir
Matériau joints	Caoutchouc nitrile (NBR)
Matériau axe	Acier, chromé
Surface axe	trempé
Matériau bride rotative	Acier, chromé
Surface bride rotative	trempé
Référence	R412000395

Informations techniques

REMARQUE: Afin d’empêcher tout dépassement de la position intermédiaire, le couple d’inertie de masse autorisé ne doit pas excéder 40 % du couple d’inertie de masse autorisé spécifié!

Le point de rosée sous pression doit se situer à au moins 15 °C sous la température ambiante et la température du fluide et peut atteindre max. 3 °C .

La teneur en huile de l'air comprimé doit rester constante tout au long de la durée de vie.

Exclusivement utiliser des huiles autorisées par AVENTICS. Pour de plus amples informations, se reporter au document « Informations techniques » (disponible dans le https://www.emerson.com/en-us/support).

Vérin rotatif, Série RCM-SE

R412000395

RCM-12/.../-25

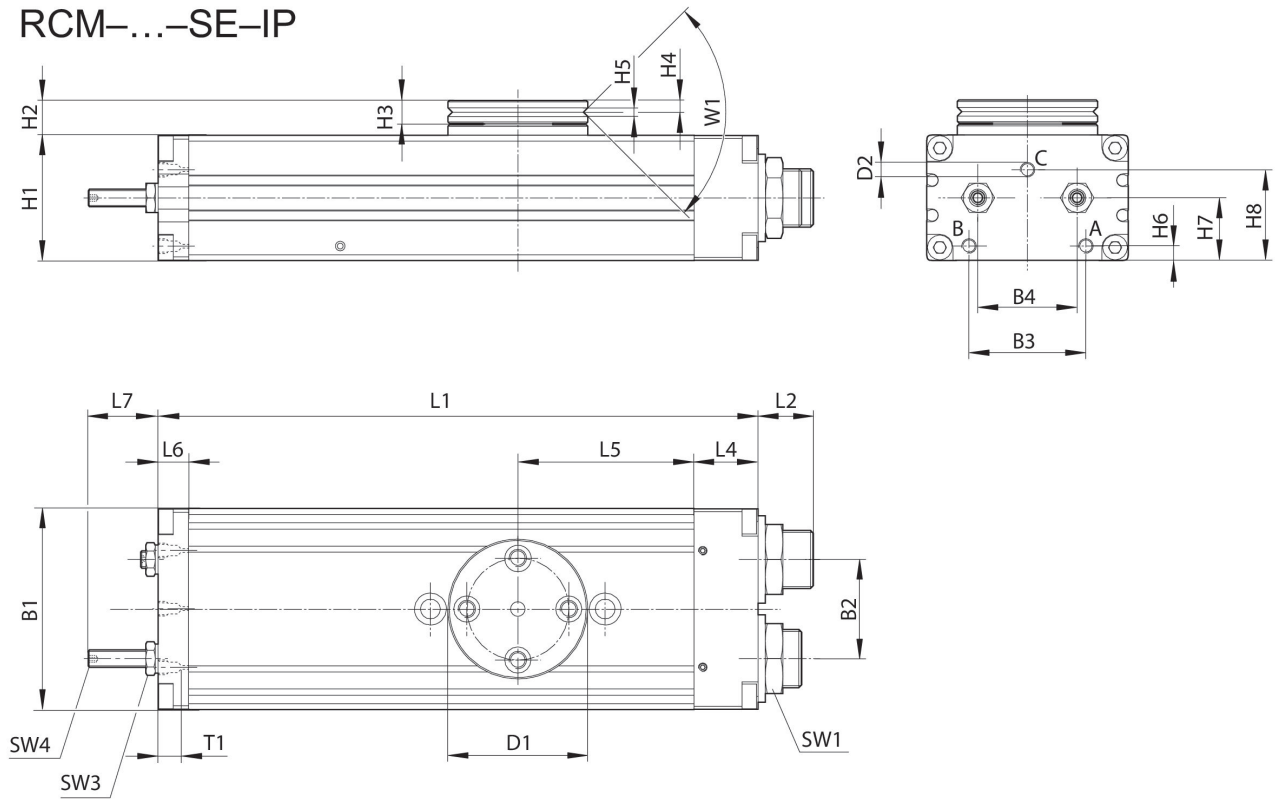

T1 = profondeur de filet

Référence	B1	B2	B3	B4	Ø D1	Ø D2	H1	H2	H3	H4
R412000395	43	18	24	18	35	M5	24	10.5	6	2.9

Référence	H5	H6	H7	H8	L1	L2	L4	L5	L6	L7
R412000395	2.5	3.7	12.5	18.1	136	12.5	14	40	8.5	17

Référence	SW1	SW3	SW4	T1	W1
R412000395	15	7	2	4	90°

Fixation et montage RCM-12

Vérin rotatif, Série RCM-SE

R412000395

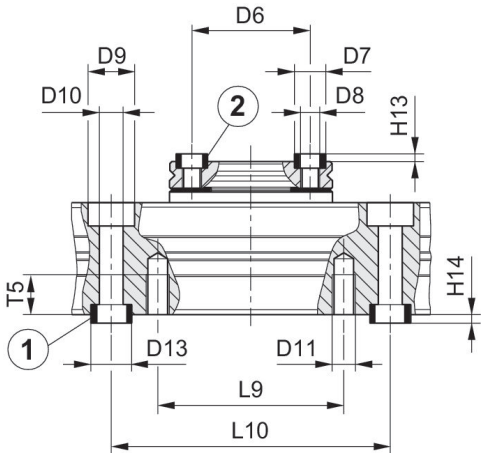

1) douille de centrage, comprise dans la fourniture 2) douille de centrage

Référence	Taille	Ø D6 ±0,02	Ø D7 k6	Ø D8	Ø D9	Ø D10	Ø D11	Ø D13 k6	H13 +0,2	H14 +0,2
R412000395	RCM-12	25	7	M4	10	5.1	M5	9	1.6	2.1

Référence	L9	L10 ± 0,02	T5
R412000395	40	60	8.5