# Drehmodul, Serie RCM-SE

**R412000395**



## AVENTICS Serie RCM Drehmodule

Die AVENTICS Serie RCM kann mit ihren Drehmodulen alle standardisierten Dreh- und Schwenkbewegungen ausführen. Diese Module können direkt auf Minischlitten installiert werden und sind mit mechanischen Greifern ausgestattet.



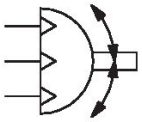

## Technische Daten

| | |
|---|---|
| Branche | Industrie |
| Bauart | RCM 12 |
| Durchmesser | 12 mm |
| Druckluftanschluss | M5 |
| Magnetkolben | mit Magnetkolben |
| Bauart Drehmodul | Doppelkolben mit Zahnstange |
| Easy2Combine | fähig |
| mit integrierter Zwischenstellung | mit integrierter Zwischenstellung |
| Baugröße | RCM-12 |
| Theoretisches Drehmoment bei | 6 bar |
| Min. Schwenkzeit | 0.28 s |
| Luftverbrauch pro Drehung | 13.29 cm³ |
| Max. zul. axiale Lagerbelastung | 330 N |
| Radiale Wellenbelastung | 360 N |
| Max. zul. Massenträgheitsmoment | 0.7 kg cm² |
| Theoretisches Drehmoment | 0.95 Nm |
| Wiederholgenauigkeit | 0.2 ° |
| Dämpfung | elastische Dämpfung |
| Drehwinkel min. | 0 ° |
| Drehwinkel max. | 180 ° |
| Betriebsdruck min. | 4 bar |
| Betriebsdruck max. | 8 bar |
| Umgebungstemperatur min. | 5 °C |
| Umgebungstemperatur max. | 60 °C |
| Mediumstemperatur min. | 5 °C |
| Mediumstemperatur max. | 60 °C |

| | |
|---|---|
| Medium | Druckluft |
| Ölgehalt der Druckluft min. | 0 mg/m³ |
| Ölgehalt der Druckluft max. | 1 mg/m³ |
| Max. Partikelgröße | 5 µm |
| Gewicht | 0.48 kg |

## Werkstoff

| | |
|---|---|
| Werkstoff Gehäuse | Aluminium |
| Oberfläche Gehäuse | eloxiert |
| Werkstoff Deckel | Aluminium |
| Oberfläche Deckel | schwarz eloxiert |
| Werkstoff Boden | Aluminium |
| Oberfläche Boden | schwarz eloxiert |
| Werkstoff Dichtungen | Acrylnitril-Butadien-Kautschuk |
| Werkstoff Achse | Stahl, verchromt |
| Oberfläche Achse | gehärtet |
| Werkstoff Drehflansch | Stahl, verchromt |
| Oberfläche Drehflansch | gehärtet |
| Materialnummer | R412000395 |

## Technische Informationen

HINWEIS: Um ein Überschwingen zu verhindern, muss das zulässige Massenträgheitsmoment auf 40% begrenzt werden!

Der Drucktaupunkt muss mindestens 15 °C unter der Umgebungs- und Mediumstemperatur liegen und darf max. 3 °C betragen.

Der Ölgehalt der Druckluft muss über die gesamte Lebensdauer konstant bleiben.

Verwenden Sie ausschließlich von AVENTICS zugelassene Öle. Weitere Informationen finden Sie im Dokument „Technische Informationen“ (erhältlich im https://www.emerson.com/de-de/support).

## RCM-12/.../-25

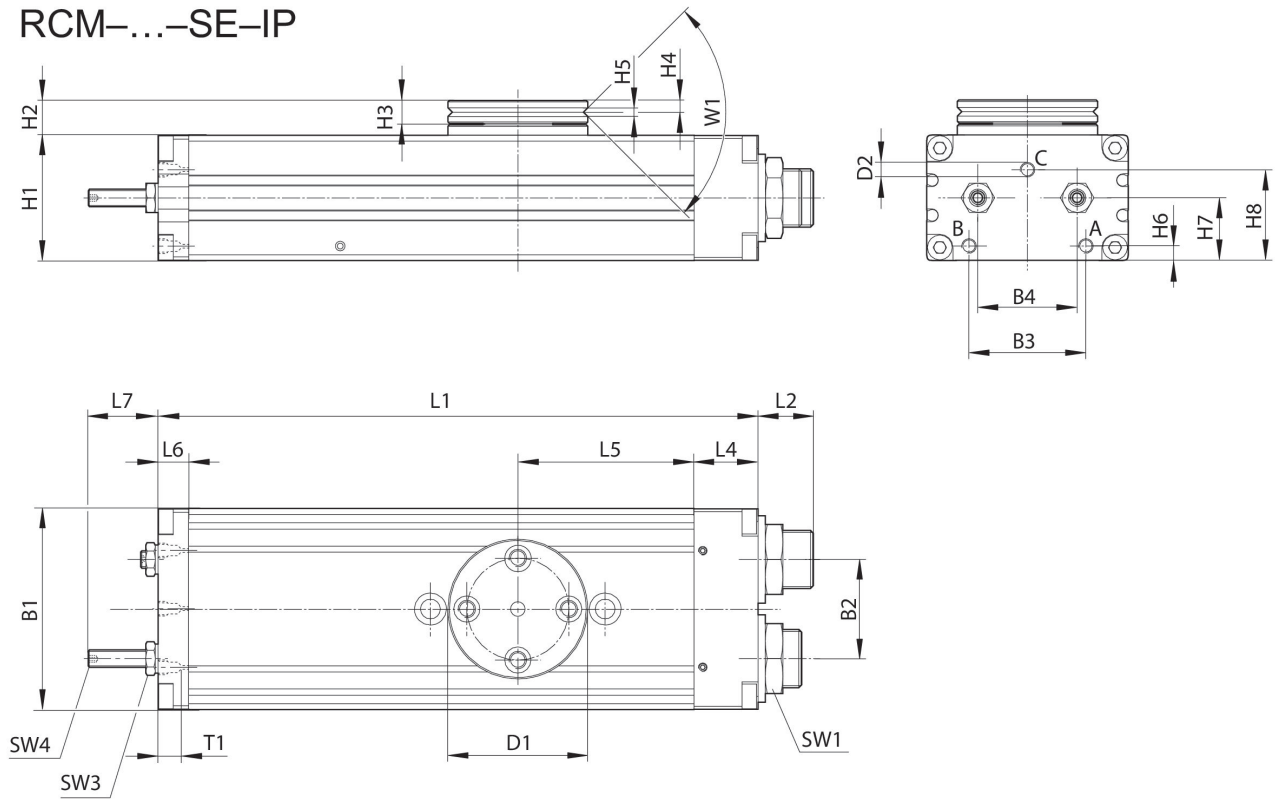


T1 = Gewindetiefe

| Materialnummer | B1 | B2 | B3 | B4 | Ø D1 | Ø D2 | H1 | H2 | H3 | H4 |
|---|---|---|---|---|---|---|---|---|---|---|
| R412000395 | 43 | 18 | 24 | 18 | 35 | M5 | 24 | 10.5 | 6 | 2.9 |

| Materialnummer | H5 | H6 | H7 | H8 | L1 | L2 | L4 | L5 | L6 | L7 |
|---|---|---|---|---|---|---|---|---|---|---|
| R412000395 | 2.5 | 3.7 | 12.5 | 18.1 | 136 | 12.5 | 14 | 40 | 8.5 | 17 |

| Materialnummer | SW1 | SW3 | SW4 | T1 | W1 |
|---|---|---|---|---|---|
| R412000395 | 15 | 7 | 2 | 4 | 90° |

## Befestigung und Montage RCM-12

# Drehmodul, Serie RCM-SE

R412000395

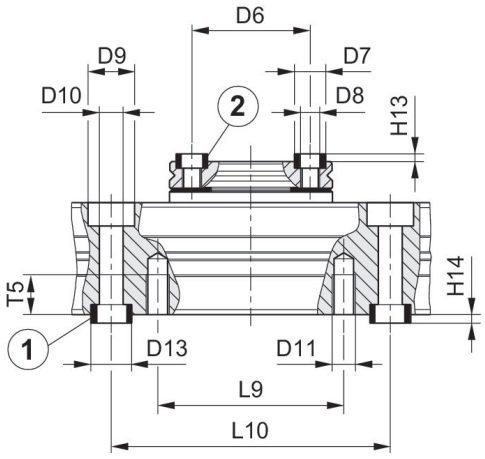


1) Zentrierhülse, im Lieferumfang enthalten 2) Zentrierhülse

| Materialnummer | Baugröße | Ø D6 ±0,02 | Ø D7 k6 | Ø D8 | Ø D9 | Ø D10 | Ø D11 | Ø D13 k6 | H13 +0,2 | H14 +0,2 |
|---|---|---|---|---|---|---|---|---|---|---|
| **R412000395** | RCM-12 | 25 | 7 | M4 | 10 | 5.1 | M5 | 9 | 1.6 | 2.1 |

| Materialnummer | L9 | L10 ± 0,02 | T5 |
|---|---|---|---|
| **R412000395** | 40 | 60 | 8.5 |