# Drehmodul, Serie RCM-SH

**R412000393**



## AVENTICS Serie RCM Drehmodule

Die AVENTICS Serie RCM kann mit ihren Drehmodulen alle standardisierten Dreh- und Schwenkbewegungen ausführen. Diese Module können direkt auf Minischlitten installiert werden und sind mit mechanischen Greifern ausgestattet.



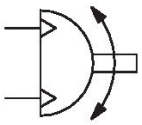

## Technische Daten

| | |
|---|---|
| Branche | Industrie |
| Bauart | RCM 16 – 25 |
| Durchmesser | 25 mm |
| Druckluftanschluss | M5 |
| Magnetkolben | mit Magnetkolben |
| Bauart Drehmodul | Doppelkolben mit Zahnstange |
| Easy2Combine | fähig |
| Baugröße | RCM-25 |
| Luftdurchführung | mit Luftdurchführung |
| Anzahl der Luftdurchführungen | 4 |
| Theoretisches Drehmoment bei | 6 bar |
| Min. Schwenkzeit | 0.6 s |
| Luftverbrauch pro Drehung | 38.75 cm³ |
| Max. zul. axiale Lagerbelastung | 1160 N |
| Radiale Wellenbelastung | 700 N |
| Max. zul. Massenträgheitsmoment | 450 kg cm² |
| Theoretisches Drehmoment | 6.5 Nm |
| Wiederholgenauigkeit | 0.05 ° |
| Dämpfung | hydraulisch |
| Dämpfung | fest eingestellt |
| Drehwinkel min. | 0 ° |
| Drehwinkel max. | 90 ° |
| Betriebsdruck min. | 2 bar |
| Betriebsdruck max. | 8 bar |
| Umgebungstemperatur min. | 5 °C |
| Umgebungstemperatur max. | 60 °C |

| | |
|---|---|
| Mediumstemperatur min. | 5 °C |
| Mediumstemperatur max. | 60 °C |
| Medium | Druckluft |
| Ölgehalt der Druckluft min. | 0 mg/m³ |
| Ölgehalt der Druckluft max. | 1 mg/m³ |
| Max. Partikelgröße | 5 µm |
| Gewicht | 1.95 kg |

## Werkstoff

| | |
|---|---|
| Werkstoff Gehäuse | Aluminium |
| Oberfläche Gehäuse | eloxiert |
| Werkstoff Deckel | Aluminium |
| Oberfläche Deckel | schwarz eloxiert |
| Werkstoff Boden | Aluminium |
| Oberfläche Boden | schwarz eloxiert |
| Werkstoff Dichtungen | Acrylnitril-Butadien-Kautschuk |
| Werkstoff Achse | Stahl, verchromt |
| Oberfläche Achse | gehärtet |
| Werkstoff Drehflansch | Stahl, verchromt |
| Oberfläche Drehflansch | gehärtet |
| Materialnummer | R412000393 |

## Technische Informationen

Der Drucktaupunkt muss mindestens 15 °C unter der Umgebungs- und Mediumstemperatur liegen und darf max. 3 °C betragen.

Der Ölgehalt der Druckluft muss über die gesamte Lebensdauer konstant bleiben.

Verwenden Sie ausschließlich von AVENTICS zugelassene Öle. Weitere Informationen finden Sie im Dokument „Technische Informationen“ (erhältlich im https://www.emerson.com/de-de/support).

## RCM-16/.../-25

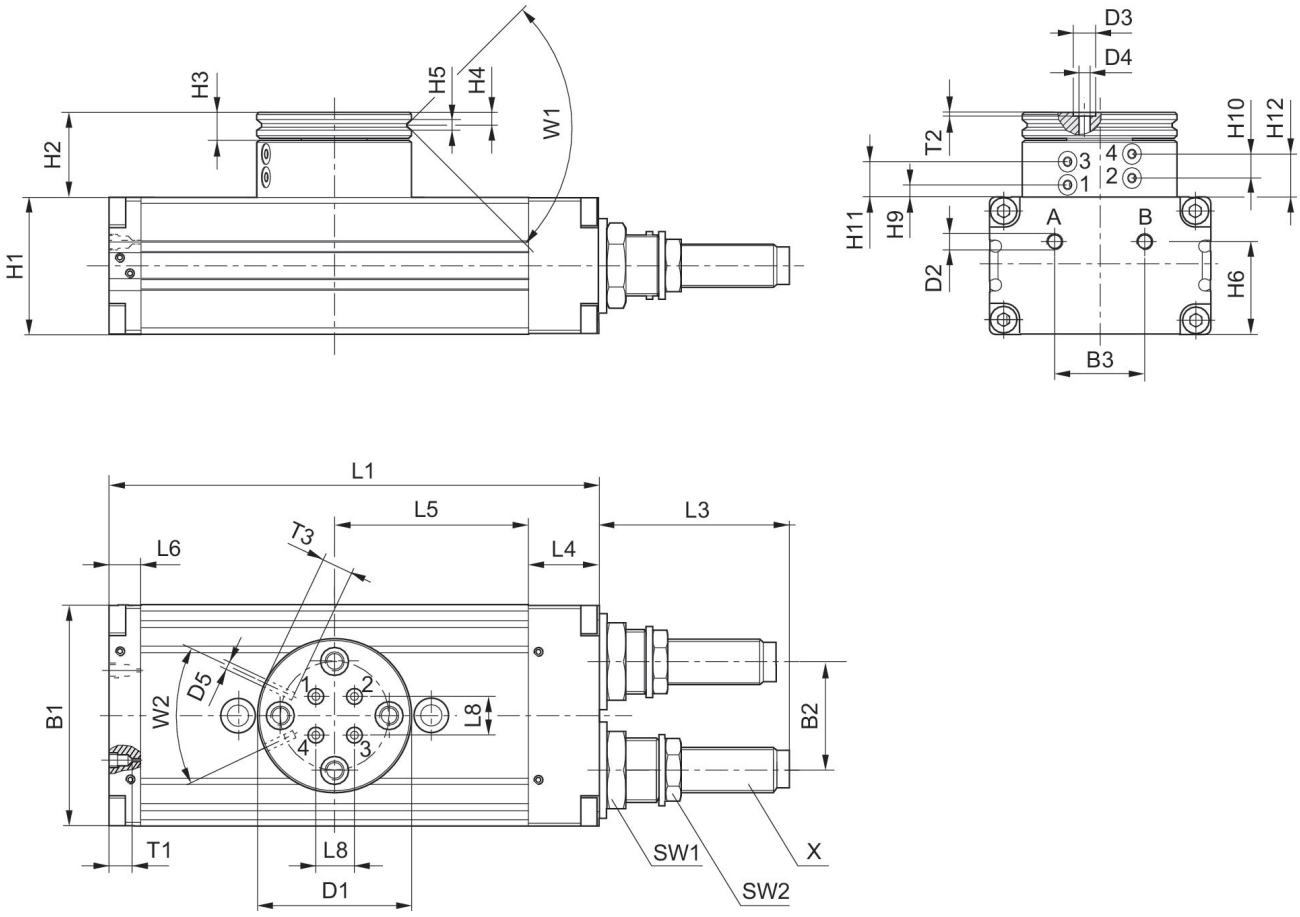


T1 = Gewindetiefe

| Materialnummer | B1 | B2 | B3 | Ø D1 | Ø D2 | Ø D3 | Ø D4 | Ø D5 | H1 | H2 |
|---|---|---|---|---|---|---|---|---|---|---|
| R412000389 | 52 | 24 | 20 | 40 | M5 | 5 | 2.5 | M3 | 32 | 25.5 |
| R412000390 | 52 | 24 | 20 | 40 | M5 | 5 | 2.5 | M3 | 32 | 25.5 |
| R412000391 | 58 | 30 | 20 | 42 | M5 | 5 | 2.5 | M3 | 37 | 26 |
| R412000392 | 58 | 30 | 20 | 42 | M5 | 5 | 2.5 | M3 | 37 | 26 |
| **R412000393** | 69 | 34 | 28 | 48 | M5 | 5 | 2.5 | M3 | 43 | 26.5 |
| R412000394 | 69 | 34 | 28 | 48 | M5 | 5 | 2.5 | M3 | 43 | 26.5 |

| Materialnummer | H3 | H4 | H5 | H6 | H9 ±0,2 | H10 ±0,2 | H11 ±0,2 | H12 ±0,2 | L1 | L3 |
|---|---|---|---|---|---|---|---|---|---|---|
| R412000389 | 7 | 3.3 | 2.5 | 21 | 3.9 | 6.5 | 11.1 | 13.7 | 108 | 34 |
| R412000390 | 7 | 3.3 | 2.5 | 21 | 3.9 | 6.5 | 11.1 | 13.7 | 108 | 34 |
| R412000391 | 7 | 3.3 | 3 | 26 | 4.4 | 7 | 11.6 | 14.2 | 114 | 48.5 |
| R412000392 | 7 | 3.3 | 3 | 26 | 4.4 | 7 | 11.6 | 14.2 | 114 | 48.5 |
| **R412000393** | 8 | 4 | 3 | 29 | 3.9 | 6.5 | 11.1 | 13.7 | 153 | 60 |
| R412000394 | 8 | 4 | 3 | 29 | 3.9 | 6.5 | 11.1 | 13.7 | 153 | 60 |

| Materialnummer | L4 | L5 | L6 | L8 | SW1 | SW2 | T1 | T2 | T3 | W1 |
|---|---|---|---|---|---|---|---|---|---|---|
| R412000389 | 18 | 40 | 10 | 6 | 19 | 13 | 4 | 0.7 | 4 | 90° |
| R412000390 | 18 | 40 | 10 | 6 | 19 | 13 | 4 | 0.7 | 4 | 90° |
| R412000391 | 19 | 43 | 9 | 10 | 19 | 15 | 4 | 0.7 | 4 | 90° |
| R412000392 | 19 | 43 | 9 | 10 | 19 | 15 | 4 | 0.7 | 4 | 90° |
| **R412000393** | 22 | 60.5 | 10 | 12 | 23 | 17 | 4 | 0.7 | 4 | 90° |
| R412000394 | 22 | 60.5 | 10 | 12 | 23 | 17 | 4 | 0.7 | 4 | 90° |

| Materialnummer | W2 | X |
|---|---|---|
| R412000389 | 50° | M10x1 |
| R412000390 | 50° | M10x1 |
| R412000391 | 50° | M12x1 |
| R412000392 | 50° | M12x1 |
| **R412000393** | 50° | M14x1,5 |
| R412000394 | 50° | M14x1,5 |

## Befestigung und Montage

RCM-16/.../-25

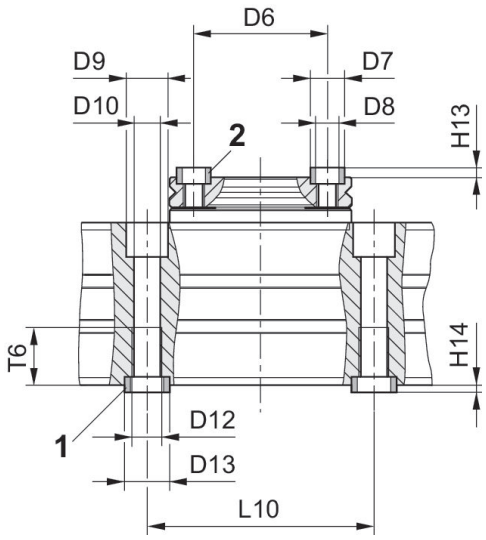


1) Zentrierhülse, im Lieferumfang enthalten 2) Zentrierhülse

| Materialnummer | Ø D6 ±0,02 | Ø D7 k6 | Ø D8 | Ø D9 | Ø D10 | Ø D12 | Ø D13 k6 | H13 +0,2 | H14 +0,2 | L10 ±0,02 |
|---|---|---|---|---|---|---|---|---|---|---|
| R412000389 | 30 | 7 | M5 | 10 | 5 | M6 | 9 | 1.6 | 2.1 | 60 |
| R412000390 | 30 | 7 | M5 | 10 | 5 | M6 | 9 | 1.6 | 2.1 | 60 |
| R412000391 | 30 | 7 | M5 | 11 | 6.8 | M8 | 12 | 1.6 | 2.1 | 60 |
| R412000392 | 30 | 7 | M5 | 11 | 6.8 | M8 | 12 | 1.6 | 2.1 | 60 |
| **R412000393** | 35 | 9 | M6 | 11 | 6.8 | M8 | 12 | 2.1 | 2.1 | 60 |
| R412000394 | 35 | 9 | M6 | 11 | 6.8 | M8 | 12 | 2.1 | 2.1 | 60 |

| Materialnummer | T6 |
|---|---|
| R412000389 | 11.1 |
| R412000390 | 11.1 |
| R412000391 | 15.1 |
| R412000392 | 15.1 |
| **R412000393** | 15.1 |
| R412000394 | 15.1 |