Módulo giratorio, Serie RCM-SH

R412000388

Módulos de rotación AVENTICS serie RCM

La serie RCM de AVENTICS con sus módulos giratorios pueden realizar todos los movimientos giratorios y también los estandarizados Estos módulos se pueden instalar directamente en mini guías y están equipados con pinzas mecánicas.



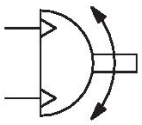

Datos técnicos

Sector	Industria
Tipo	RCM 12
Diámetro	12 mm
Conexión de aire comprimido	M5
Émbolo magnético	con émbolo magnético
Tipo de construcción módulo giratorio	émbolo doble con cremallera
Easy2Combine	compatible
tamaño de construcción	RCM-12
paso de aire	con paso de aire
Números de pasos de aire	2
Par de giro teórico con	6 bar
Tiempo de giro mín.	0.3 s
Consumo de aire por giro	11.72 cm³
Carga de cojinete axial máx. admisible	330 N
Carga de eje radial	290 N
Momento de inercia de masa máx. admisible	10 kg cm²
Par de giro teórico	0.95 Nm
Precisión de repetición	0.05 °
Amortiguación	hidráulica
Amortiguación	con ajuste fijo
Ángulo de giro min.	0 °
Ángulo de giro max.	180 °
Presión de funcionamiento mín.	2.5 bar
Presión de funcionamiento máx.	8 bar
Temperatura ambiente mín.	5 °C
Temperatura ambiente máx.	60 °C

Temperatura del medio mín.	5 °C
Temperatura del medio máx.	60 °C
Fluido	Aire comprimido
Contenido de aceite del aire comprimido min.	0 mg/m³
Contenido de aceite del aire comprimido máx.	1 mg/m³
Tamaño de partículas máx.	5 µm
Peso	0.5 kg

Material

Material carcasa	Aluminio
Superficie Carcasa	anodizado
Material de la tapa	Aluminio
Superficie Tapa	anodizado negro
Material base	Aluminio
Superficie base	anodizado negro
Material juntas	Caucho de acrilnitrilo butadieno
Material eje	Acero, cromado
Superficie eje	templado
Material brida giratoria	Acero, cromado
Superficie brida giratoria	templado
N° de material	R412000388

Información técnica

El punto de condensación de presión se debe situar como mínimo 15 °C por debajo de la temperatura ambiental y del medio, y debe ser como máx. de 3 °C .

El contenido de aceite del aire comprimido debe permanecer constante durante toda la vida útil.

Utilice solo aceites permitidos por AVENTICS. Encontrará más información en el documento “Información técnica” (disponible en el https://www.emerson.com/en-us/support).

RCM-12

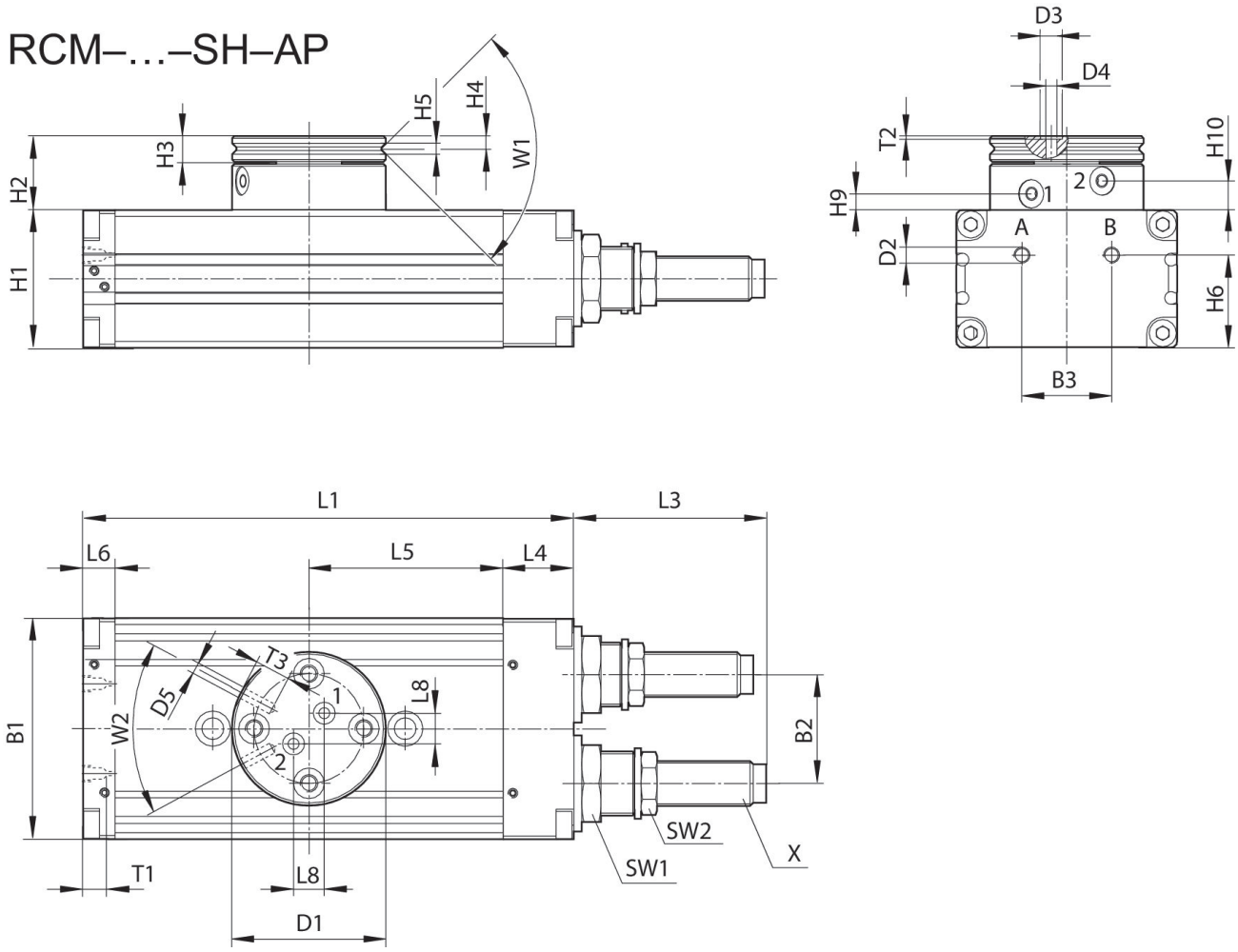

T1 = profundidad de rosca

N° de material	B1	B2	B3	Ø D1	Ø D2	Ø D3	Ø D4	Ø D5	H1	H2
R412000387	43	18	18	35	M5	5	2.5	M3	24	17
R412000388	43	18	18	35	M5	5	2.5	M3	24	17

N° de material	H3	H4	H5	H6	H9 ±0,2	H10 ±0,2	L1	L3	L4	L5
R412000387	6	2.9	2.5	18	3.8	6.7	103	33.5	14	40
R412000388	6	2.9	2.5	18	3.8	6.7	103	33.5	14	40

N° de material	L6	L8	SW1	SW2	T1	T2	T3	W1	W2	X
R412000387	9	7	15	11	4	0.7	4	90°	56°	M8x1
R412000388	9	7	15	11	4	0.7	4	90°	56°	M8x1

gama de regulación de los finales de carrera 0° / 90° / 180°

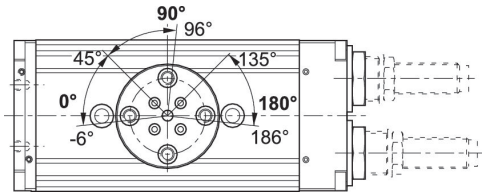

arranque de las posiciones finales 90° / 180°

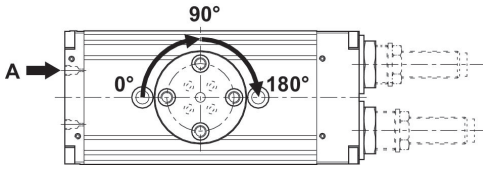

arranque de la posición final 0°

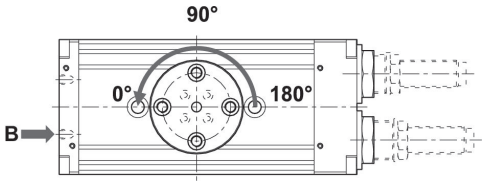

fuerza radial máxima admisible Fy [N] en función de v [mm]

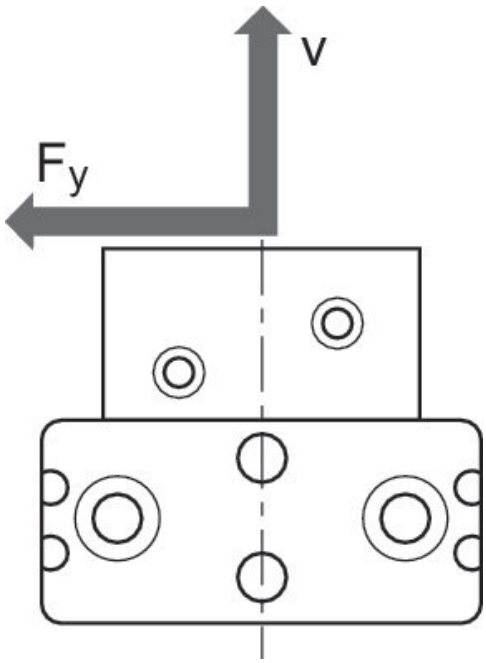

fuerza radial máxima admisible Fy [N] en función de v [mm]
RCM-12

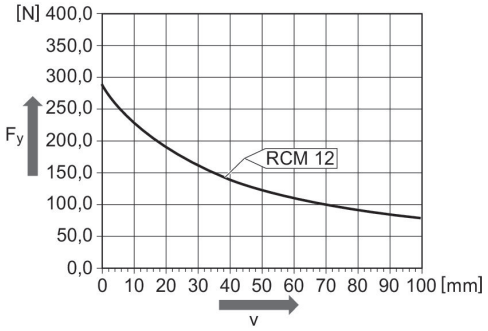

fuerza axial máxima admisible Fx [N] en función de u [mm]

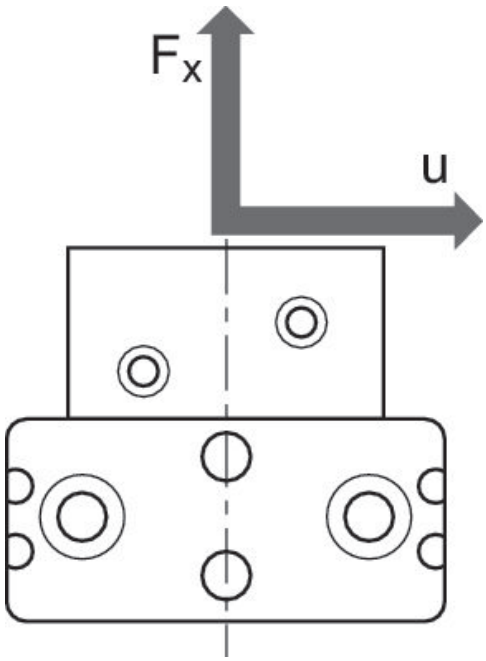

fuerza axial máxima admisible Fx [N] en función de u [mm]
RCM 12

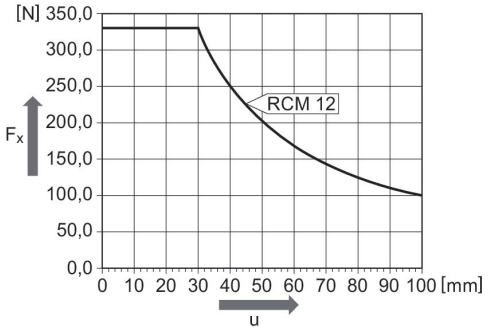

fijación y montaje
RCM-12

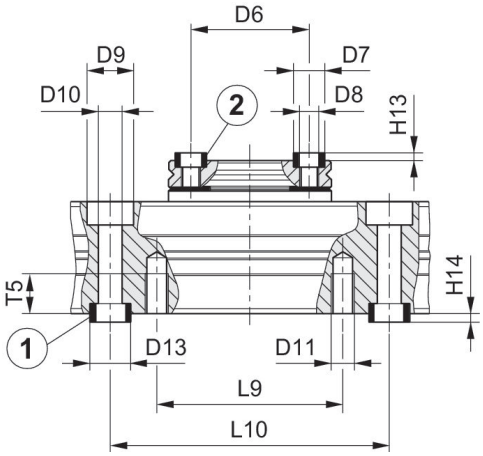

1) Casquillo de centraje, incluido en el volumen de suministro 2) Casquillo de centraje

fijación y montaje
RCM 12

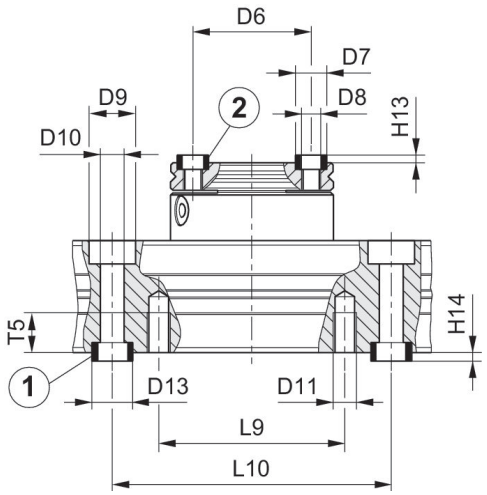

1) Casquillo de centraje, incluido en el volumen de suministro 2) Casquillo de centraje

N° de material	Ø D6 ±0,02	Ø D7 k6	Ø D8	Ø D9	Ø D10	Ø D11	Ø D13 k6	H13 +0,2	H14 +0,2	L9
R412000387	25	7	M4	10	5.1	M5	9	1.6	2.1	40
R412000388	25	7	M4	10	5.1	M5	9	1.6	2.1	40

N° de material	L10 ±0,02	T5
R412000387	60	8.5
R412000388	60	8.5