Módulo giratório, Série RCM-SH

R412000388

AVENTICS Série RCM módulos de rotação

A AVENTICS série RCM com seus módulos giratórios pode executar todos os movimentos giratórios padronizados. Esses módulos podem ser instalados diretamente em minicarros e são equipados com garras mecânicas.



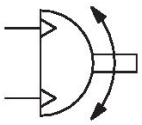

Dados técnicos

Setor	Indústria
Modelo	RCM 12
Diâmetro	12 mm
Conexão de ar comprimido	M5
Pistões magnéticos	com pistão magnético
Modelo de módulo giratório	Pistão duplo com cremalheira
Easy2Combine	apto
tamanho	RCM-12
acionamento com ar	acionado com ar
Número de passagens de ar	2
Torque teórico com	6 bar
Tempo mín. de giro	0.3 s
Consumo de ar por rotação	11.72 cm³
Carga axial do mancal máx. perm.	330 N
Carga radial do eixo	290 N
Momento de inércia de massa máx. perm.	10 kg cm²
Rotação teórica	0.95 Nm
Precisão de repetibilidade	0.05 °
Amortecimento	hidráulico
Amortecimento	com ajuste fixo
Ângulo de rotação min.	0 °
Ângulo de rotação max.	180 °
Pressão de operação mín.	2.5 bar
Pressão de operação máx	8 bar
Temperatura ambiente mín.	5 °C
Temperatura ambiente máx.	60 °C

Temperatura mín. do#fluido.	5 °C
Temperatura máx. do#fluido.	60 °C
Fluido	Ar comprimido
Teor de óleo do ar comprimido min.	0 mg/m³
Teor de óleo do ar comprimido máx.	1 mg/m³
Tamanho máx. da partícula	5 µm
Peso	0.5 kg

Material

Material de caixa	Alumínio
Superfície Caixa	anodizado
Material da tampa	Alumínio
Superfície Tampa	preto anodizado
Material piso	Alumínio
Superficie piso	preto anodizado
Material de vedações	Borracha de acrilonitrila butadieno
Material eixo	Aço, cromado
Superfície eixo	temperado
Material flange giratória	Aço, cromado
Superficie flange giratória	temperado
N° de material	R412000388

Informações técnicas

O ponto de condensação de pressão deve ser pelo menos 15 °C abaixo da temperatura ambiente e do fluido e um máximo de 3 °C .

O teor de óleo do ar comprimido deve permanecer constante durante toda a vida útil.

Por favor, use exclusivamente óleos autorizados pela AVENTICS. Para mais informações consulte o documento "Informações técnicas" (disponíveis no https://www.emerson.com/en-us/support).

Módulo giratório, Série RCM-SH

R412000388

RCM-12

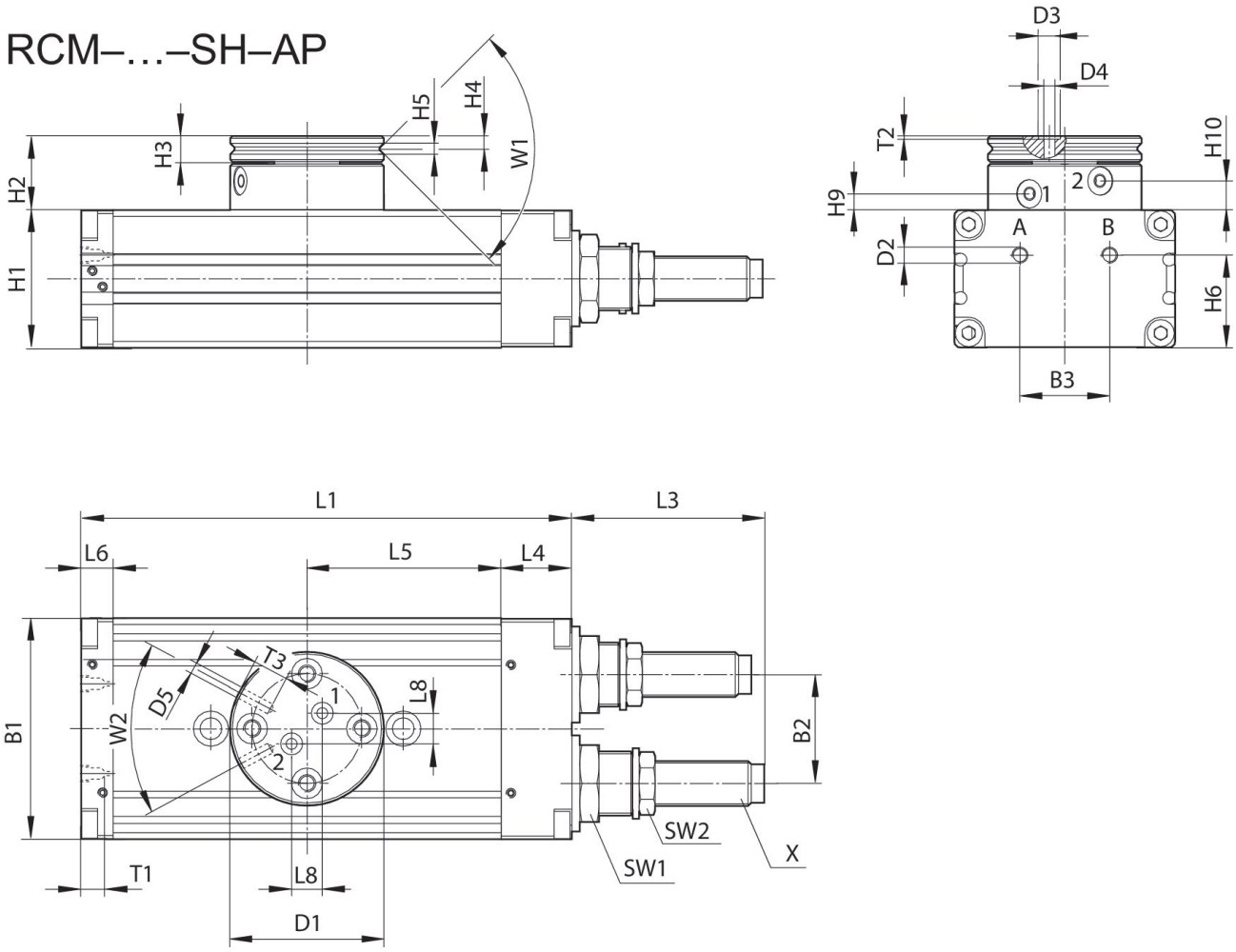

T1 = profundidade de rosqueamento

N° de material	B1	B2	B3	Ø D1	Ø D2	Ø D3	Ø D4	Ø D5	H1	H2
R412000387	43	18	18	35	M5	5	2.5	M3	24	17
R412000388	43	18	18	35	M5	5	2.5	M3	24	17

N° de material	H3	H4	H5	H6	H9 ±0,2	H10 ±0,2	L1	L3	L4	L5
R412000387	6	2.9	2.5	18	3.8	6.7	103	33.5	14	40
R412000388	6	2.9	2.5	18	3.8	6.7	103	33.5	14	40

N° de material	L6	L8	SW1	SW2	T1	T2	T3	W1	W2	X
R412000387	9	7	15	11	4	0.7	4	90°	56°	M8x1
R412000388	9	7	15	11	4	0.7	4	90°	56°	M8x1

área de ajuste das posições finais 0° / 90° / 180°

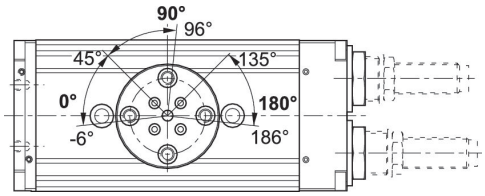

cursar as posições finais 90° / 180°

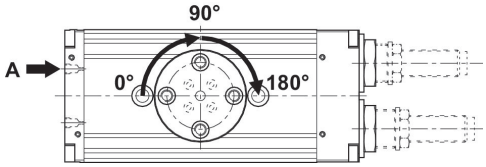

cursar a posição final 0°

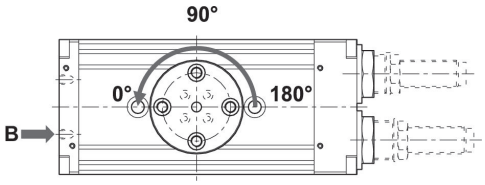

força radial máxima permitida Fy [N] dependendo de v [mm]

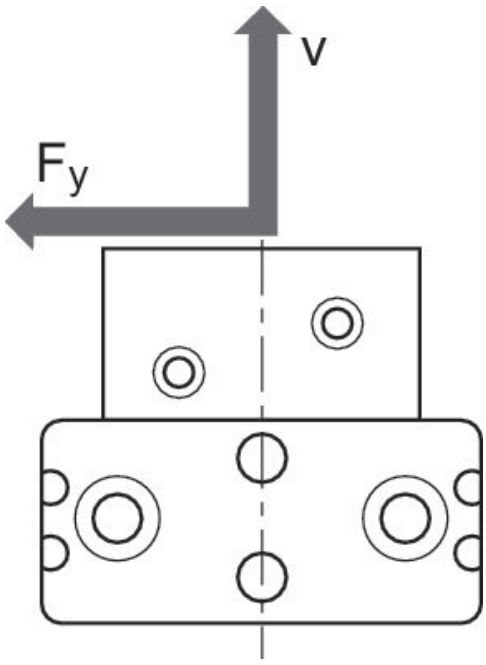

força radial máxima permitida Fy [N] dependendo de v [mm]
RCM-12

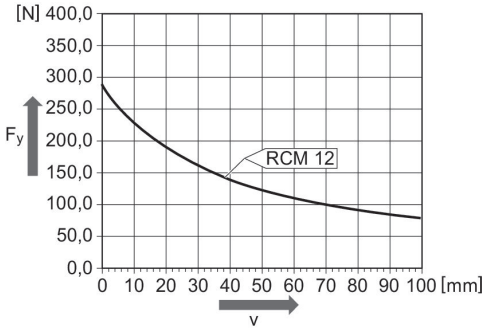

força axial máxima permitida Fx [N] dependendo de u [mm]

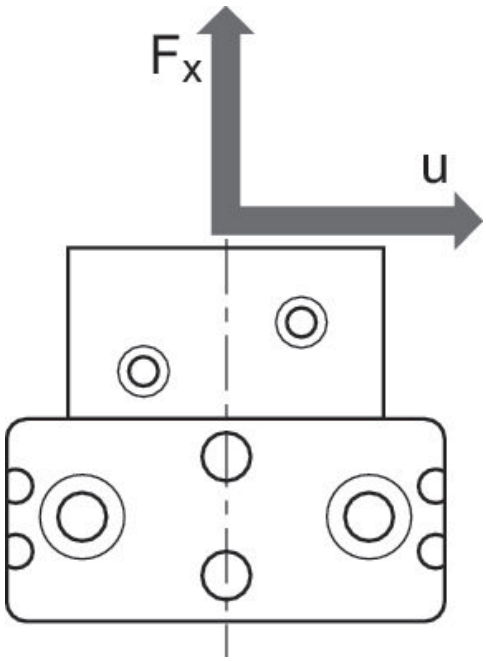

força axial máxima permitida Fx [N] dependendo de u [mm]
RCM 12

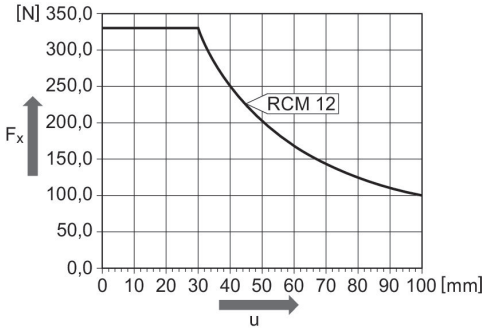

fixação e montagem
RCM-12

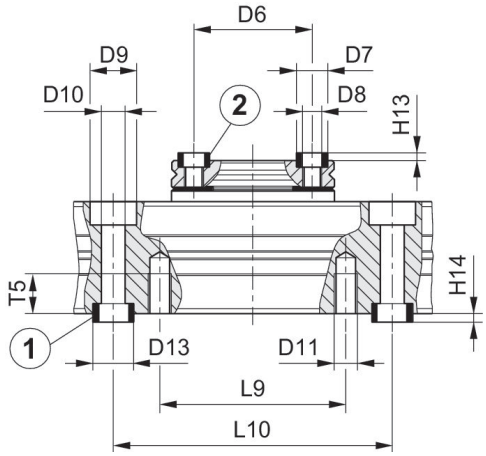

1) Bucha centralizadora incluída no lote de fornecimento 2) Bucha centralizadora

fixação e montagem
RCM 12

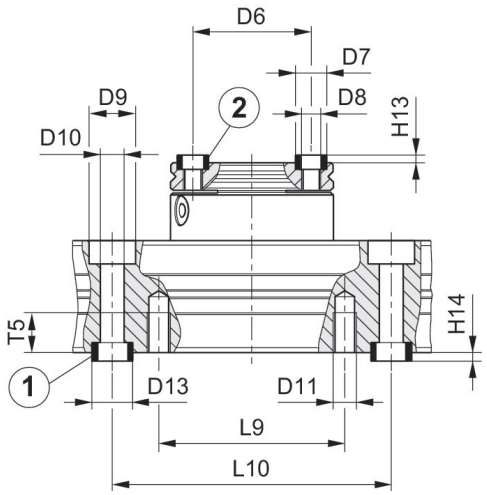

1) Bucha centralizadora incluída no lote de fornecimento 2) Bucha centralizadora

N° de material	Ø D6 ±0,02	Ø D7 k6	Ø D8	Ø D9	Ø D10	Ø D11	Ø D13 k6	H13 +0,2	H14 +0,2	L9
R412000387	25	7	M4	10	5.1	M5	9	1.6	2.1	40
R412000388	25	7	M4	10	5.1	M5	9	1.6	2.1	40

N° de material	L10 ±0,02	T5
R412000387	60	8.5
R412000388	60	8.5