Vérin rotatif, Série RCM-SH

R412000388

Vérins rotatifs AVENTICS série RCM

Les modules rotatifs de la série AVENTICS RCM peuvent effectuer tous les mouvements rotatifs et pivotants normalisés. Ces modules peuvent être installés directement sur des mini-chariots et sont équipés de préhenseurs.



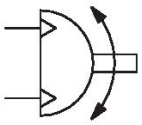

Données techniques

Secteur	Industrie
Type de construction	RCM 12
Diamètre	12 mm
Raccordement de l'air comprimé	M5
Piston magnétique	Avec piston magnétique
Type de construction du module rotatif	Piston double avec crémaillère
Easy2Combine	Compatible
Taille	RCM-12
Passage d'air	Avec passage d'air
Nombre de passages d'air	2
Couple théorique pour	6 bar
Temps mini de pivotement	0.3 s
Consommation d’air par rotation	11.72 cm³
Charge axiale de palier maxi autorisée	330 N
Charge radiale de l'arbre	290 N
Couple d’inertie de masse max. autorisé	10 kg cm²
Couple théorique	0.95 Nm
Répétabilité	0.05 °
Amortissement	hydraulique
Amortissement	réglage fixe
Angle de rotation min.	0 °
Angle de rotation max.	180 °
Pression de service min.	2.5 bar
Pression de service maxi	8 bar
Température ambiante min.	5 °C
Température ambiante max.	60 °C

Température min. du fluide	5 °C
Température max. du fluide	60 °C
Fluide	Air comprimé
Teneur en huile de l'air comprimé min.	0 mg/m³
Teneur en huile de l'air comprimé Maxi.	1 mg/m³
Taille de particule max.	5 µm
Poids	0.5 kg

Matériau

Matériau boîtiers	Aluminium
Surface Boîtier	anodisé
Matériau couvercle	Aluminium
Surface Couvercle	anodisé noir
Matériau fond	Aluminium
Surface fond	anodisé noir
Matériau joints	Caoutchouc nitrile (NBR)
Matériau axe	Acier, chromé
Surface axe	trempé
Matériau bride rotative	Acier, chromé
Surface bride rotative	trempé
Référence	R412000388

Informations techniques

Le point de rosée sous pression doit se situer à au moins 15 °C sous la température ambiante et la température du fluide et peut atteindre max. 3 °C .

La teneur en huile de l'air comprimé doit rester constante tout au long de la durée de vie.

Exclusivement utiliser des huiles autorisées par AVENTICS. Pour de plus amples informations, se reporter au document « Informations techniques » (disponible dans le https://www.emerson.com/en-us/support).

Vérin rotatif, Série RCM-SH

R412000388

RCM-12

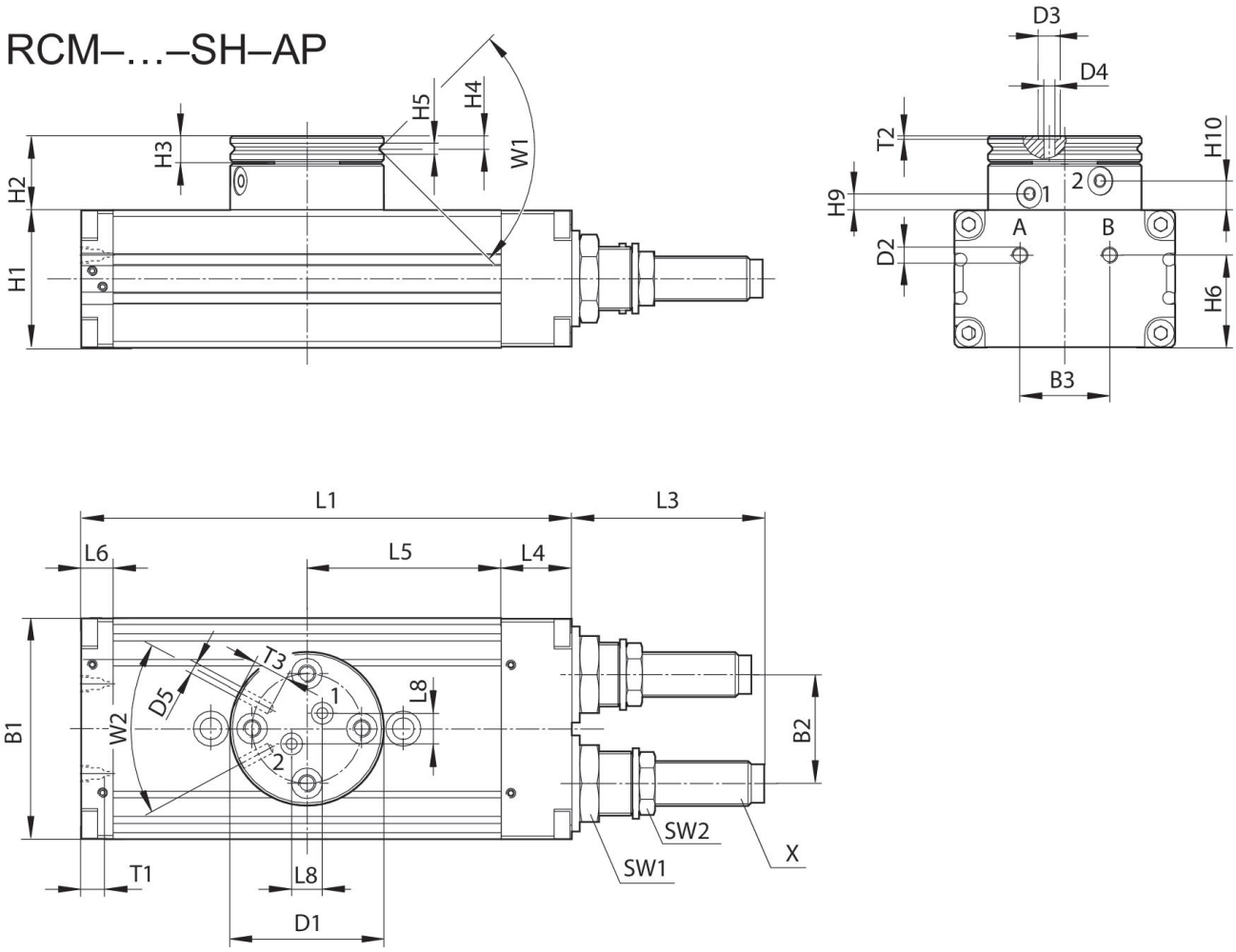

T1 = profondeur de filet

Référence	B1	B2	B3	Ø D1	Ø D2	Ø D3	Ø D4	Ø D5	H1	H2
R412000387	43	18	18	35	M5	5	2.5	M3	24	17
R412000388	43	18	18	35	M5	5	2.5	M3	24	17

Référence	H3	H4	H5	H6	H9 ±0,2	H10 ±0,2	L1	L3	L4	L5
R412000387	6	2.9	2.5	18	3.8	6.7	103	33.5	14	40
R412000388	6	2.9	2.5	18	3.8	6.7	103	33.5	14	40

Référence	L6	L8	SW1	SW2	T1	T2	T3	W1	W2	X
R412000387	9	7	15	11	4	0.7	4	90°	56°	M8x1
R412000388	9	7	15	11	4	0.7	4	90°	56°	M8x1

Plage de réglage des fins de course 0° / 90° / 180°

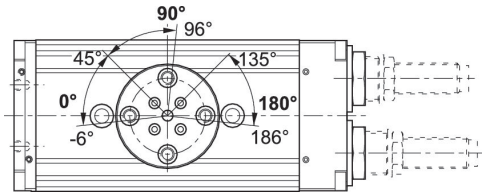

Approche des fins de course 90° / 180°

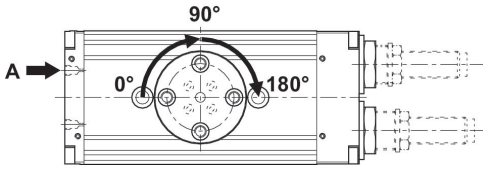

Approche de fin de course 0°

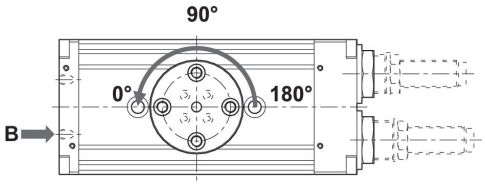

Force radiale maxi autorisée Fy [N] en fonction de v [mm]

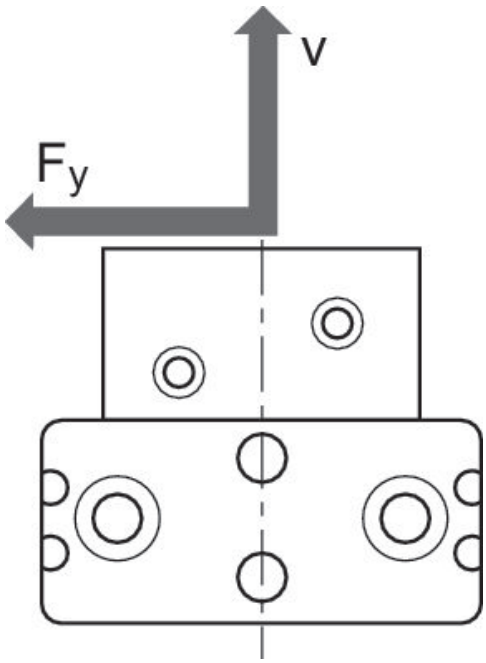

Force radiale maxi autorisée Fy [N] en fonction de v [mm]
RCM-12

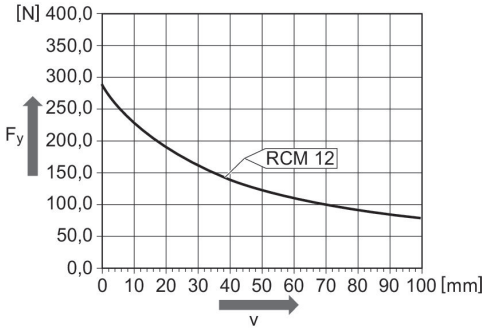

Force axiale maxi autorisée Fx [N] en fonction de u [mm]

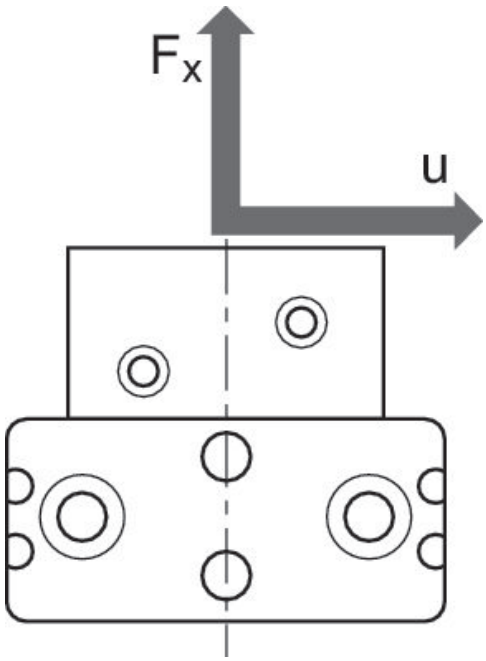

Force axiale maxi autorisée Fx [N] en fonction de u [mm]
RCM 12

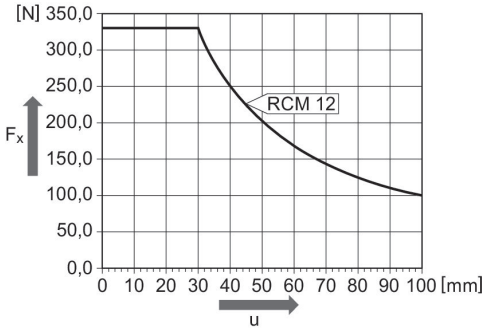

Fixation et montage
RCM-12

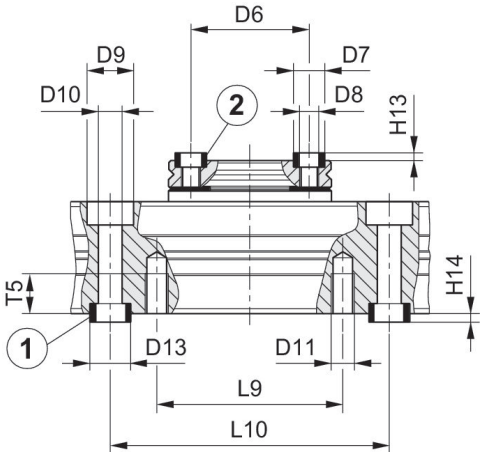

1) douille de centrage, comprise dans la fourniture 2) douille de centrage

Fixation et montage
RCM 12

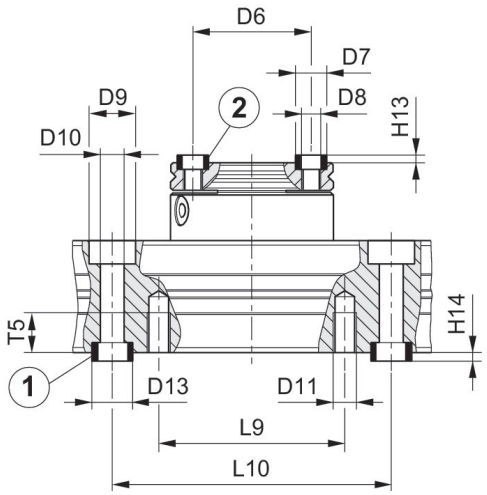

1) douille de centrage, comprise dans la fourniture 2) douille de centrage

Référence	Ø D6 ±0,02	Ø D7 k6	Ø D8	Ø D9	Ø D10	Ø D11	Ø D13 k6	H13 +0,2	H14 +0,2	L9
R412000387	25	7	M4	10	5.1	M5	9	1.6	2.1	40
R412000388	25	7	M4	10	5.1	M5	9	1.6	2.1	40

Référence	L10 ±0,02	T5
R412000387	60	8.5
R412000388	60	8.5