Drehmodul, Serie RCM-SH

R412000388

AVENTICS Serie RCM Drehmodule

Die AVENTICS Serie RCM kann mit ihren Drehmodulen alle standardisierten Dreh- und Schwenkbewegungen ausführen. Diese Module können direkt auf Minischlitten installiert werden und sind mit mechanischen Greifern ausgestattet.



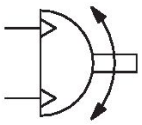

Technische Daten

Branche	Industrie
Bauart	RCM 12
Durchmesser	12 mm
Druckluftanschluss	M5
Magnetkolben	mit Magnetkolben
Bauart Drehmodul	Doppelkolben mit Zahnstange
Easy2Combine	fähig
Baugröße	RCM-12
Luftdurchführung	mit Luftdurchführung
Anzahl der Luftdurchführungen	2
Theoretisches Drehmoment bei	6 bar
Min. Schwenkzeit	0.3 s
Luftverbrauch pro Drehung	11.72 cm³
Max. zul. axiale Lagerbelastung	330 N
Radiale Wellenbelastung	290 N
Max. zul. Massenträgheitsmoment	10 kg cm²
Theoretisches Drehmoment	0.95 Nm
Wiederholgenauigkeit	0.05 °
Dämpfung	hydraulisch
Dämpfung	fest eingestellt
Drehwinkel min.	0 °
Drehwinkel max.	180 °
Betriebsdruck min.	2.5 bar
Betriebsdruck max.	8 bar
Umgebungstemperatur min.	5 °C
Umgebungstemperatur max.	60 °C

Mediumstemperatur min.	5 °C
Mediumstemperatur max.	60 °C
Medium	Druckluft
Ölgehalt der Druckluft min.	0 mg/m³
Ölgehalt der Druckluft max.	1 mg/m³
Max. Partikelgröße	5 µm
Gewicht	0.5 kg

Werkstoff

Werkstoff Gehäuse	Aluminium
Oberfläche Gehäuse	eloxiert
Werkstoff Deckel	Aluminium
Oberfläche Deckel	schwarz eloxiert
Werkstoff Boden	Aluminium
Oberfläche Boden	schwarz eloxiert
Werkstoff Dichtungen	Acrylnitril-Butadien-Kautschuk
Werkstoff Achse	Stahl, verchromt
Oberfläche Achse	gehärtet
Werkstoff Drehflansch	Stahl, verchromt
Oberfläche Drehflansch	gehärtet
Materialnummer	R412000388

Technische Informationen

Der Drucktaupunkt muss mindestens 15 °C unter der Umgebungs- und Mediumstemperatur liegen und darf max. 3 °C betragen.

Der Ölgehalt der Druckluft muss über die gesamte Lebensdauer konstant bleiben.

Verwenden Sie ausschließlich von AVENTICS zugelassene Öle. Weitere Informationen finden Sie im Dokument „Technische Informationen“ (erhältlich im https://www.emerson.com/de-de/support).

RCM-12

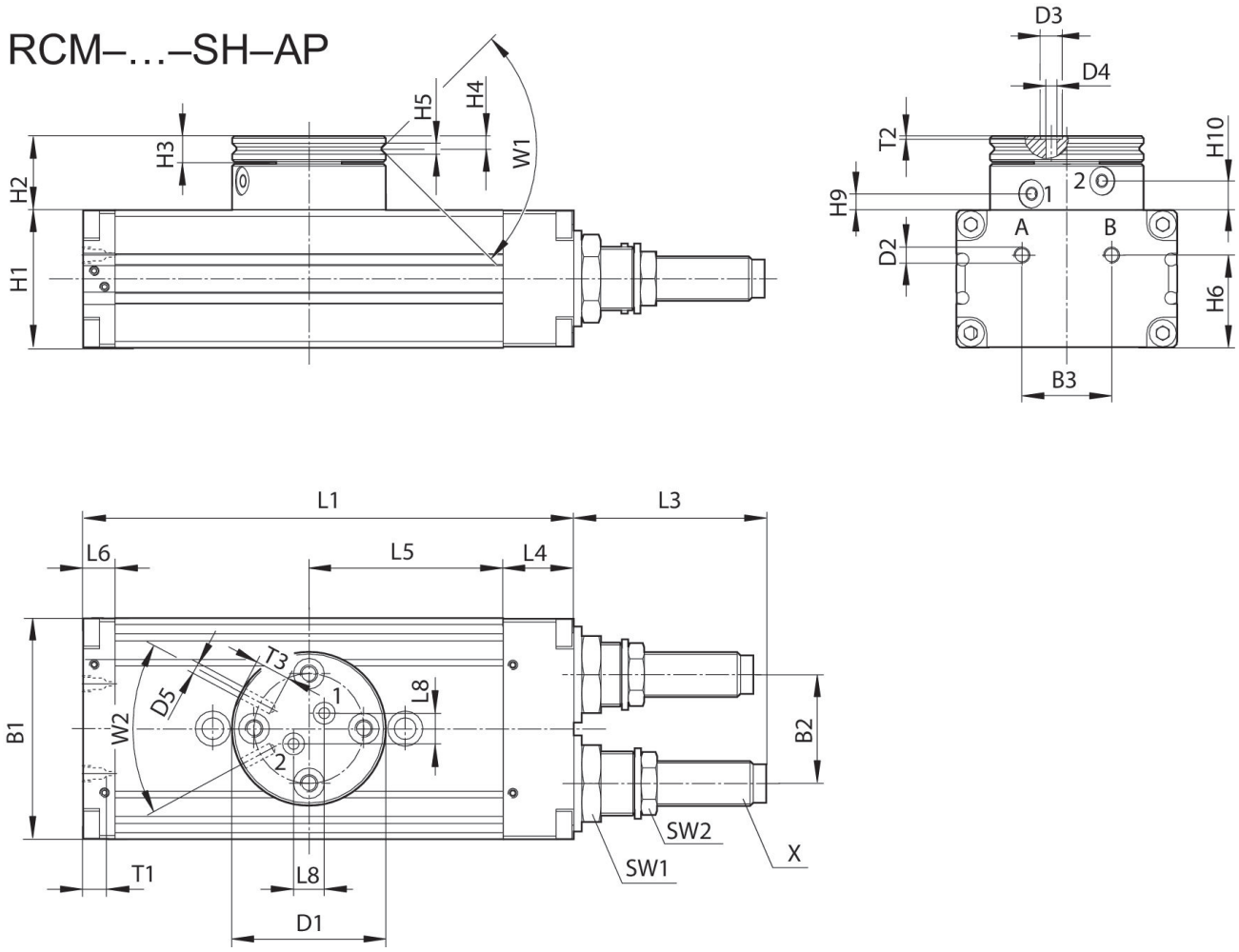

T1 = Gewindetiefe

Materialnummer	B1	B2	B3	Ø D1	Ø D2	Ø D3	Ø D4	Ø D5	H1	H2
R412000387	43	18	18	35	M5	5	2.5	M3	24	17
R412000388	43	18	18	35	M5	5	2.5	M3	24	17

Materialnummer	H3	H4	H5	H6	H9 ±0,2	H10 ±0,2	L1	L3	L4	L5
R412000387	6	2.9	2.5	18	3.8	6.7	103	33.5	14	40
R412000388	6	2.9	2.5	18	3.8	6.7	103	33.5	14	40

Materialnummer	L6	L8	SW1	SW2	T1	T2	T3	W1	W2	X
R412000387	9	7	15	11	4	0.7	4	90°	56°	M8x1
R412000388	9	7	15	11	4	0.7	4	90°	56°	M8x1

Einstellbereich der Endlagen 0° / 90° / 180°

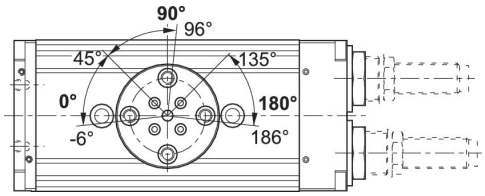

Anfahren der Endlagen 90° / 180°

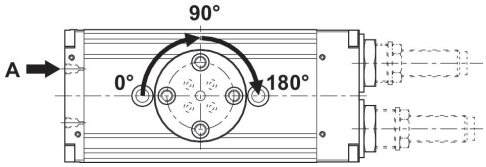

Anfahren der Endlage 0°

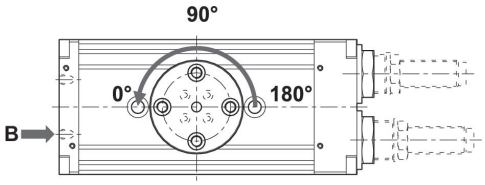

Maximal zulässige Radialkraft Fy [N] in Abhängigkeit von v [mm]

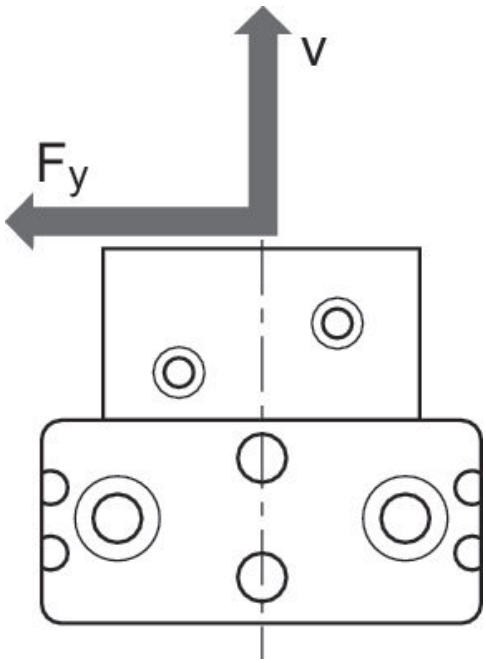

Maximal zulässige Radialkraft Fy [N] in Abhängigkeit von v [mm]
RCM-12

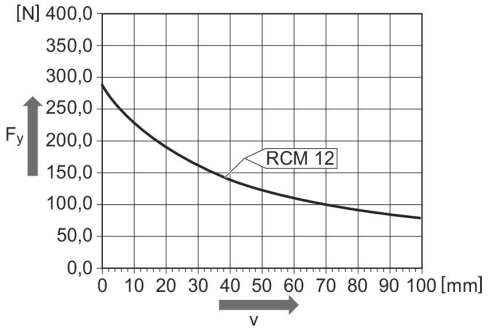

Maximal zulässige Axialkraft Fx [N] in Abhängigkeit von u [mm]

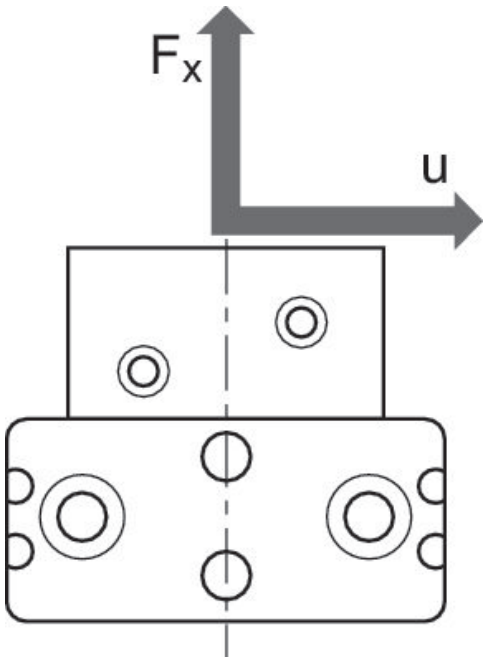

Maximal zulässige Axialkraft Fx [N] in Abhängigkeit von u [mm]
RCM 12

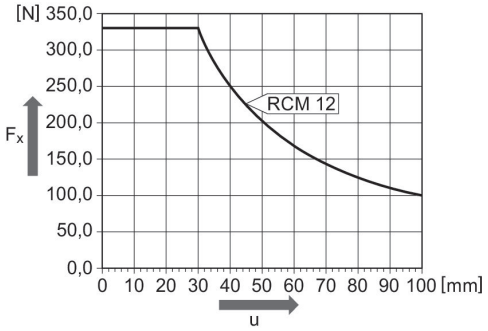

Befestigung und Montage
RCM-12

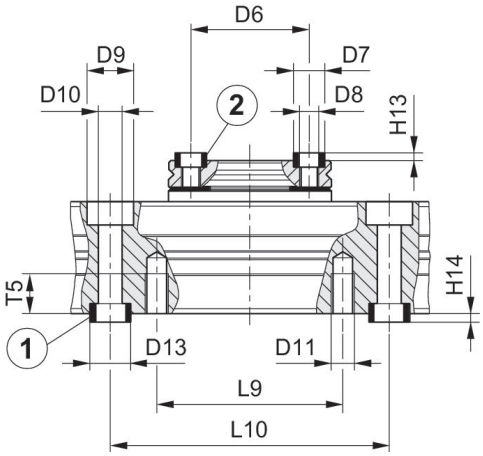

1) Zentrierhülse, im Lieferumfang enthalten 2) Zentrierhülse

Befestigung und Montage
RCM 12

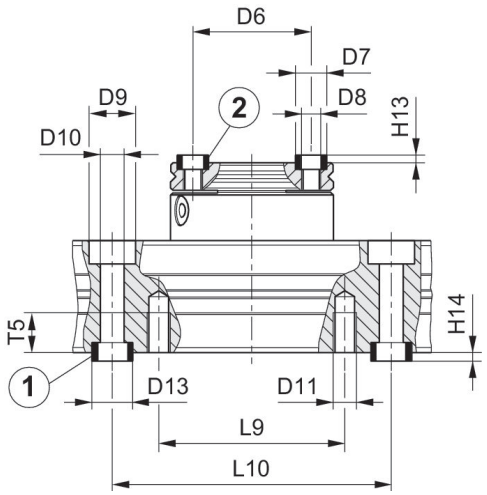

1) Zentrierhülse, im Lieferumfang enthalten 2) Zentrierhülse

Materialnummer	Ø D6 ±0,02	Ø D7 k6	Ø D8	Ø D9	Ø D10	Ø D11	Ø D13 k6	H13 +0,2	H14 +0,2	L9
R412000387	25	7	M4	10	5.1	M5	9	1.6	2.1	40
R412000388	25	7	M4	10	5.1	M5	9	1.6	2.1	40

Materialnummer	L10 ±0,02	T5
R412000387	60	8.5
R412000388	60	8.5