Vérin rotatif, Série RCM-SE

R412000380

Vérins rotatifs AVENTICS série RCM

Les modules rotatifs de la série AVENTICS RCM peuvent effectuer tous les mouvements rotatifs et pivotants normalisés. Ces modules peuvent être installés directement sur des mini-chariots et sont équipés de préhenseurs.

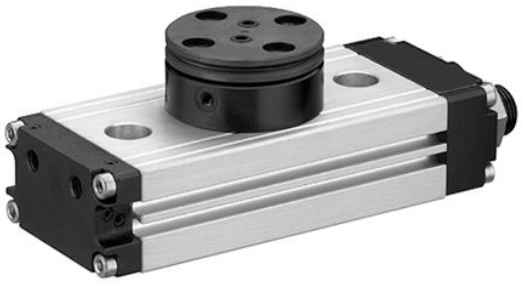

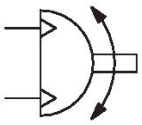

Données techniques

Secteur	Industrie
Type de construction	RCM-12
Diamètre	12 mm
Raccordement de l'air comprimé	M5
Piston magnétique	Avec piston magnétique
Type de construction du module rotatif	Piston double avec crémaillère
Easy2Combine	Compatible
Taille	RCM-12
Passage d'air	Avec passage d'air
Nombre de passages d'air	2
Couple théorique pour	6 bar
Temps mini de pivotement	0.28 s
Consommation d’air par rotation	11.72 cm³
Charge axiale de palier maxi autorisée	330 N
Charge radiale de l'arbre	290 N
Couple d’inertie de masse max. autorisé	0.7 kg cm²
Couple théorique	0.95 Nm
Répétabilité	0.2 °
Amortissement	amortissement élastique
Angle de rotation min.	0 °
Angle de rotation max.	180 °
Pression de service min.	2.5 bar
Pression de service maxi	8 bar
Température ambiante min.	5 °C
Température ambiante max.	60 °C
Température min. du fluide	5 °C

Température max. du fluide	60 °C
Fluide	Air comprimé
Teneur en huile de l'air comprimé min.	0 mg/m³
Teneur en huile de l'air comprimé Maxi.	1 mg/m³
Taille de particule max.	5 µm
Poids	0.46 kg

Matériau

Matériau boîtiers	Aluminium
Surface Boîtier	anodisé
Matériau couvercle	Aluminium
Surface Couvercle	anodisé noir
Matériau fond	Aluminium
Surface fond	anodisé noir
Matériau joints	Caoutchouc nitrile (NBR)
Matériau axe	Acier, chromé
Surface axe	trempé
Matériau bride rotative	Acier, chromé
Surface bride rotative	trempé
Référence	R412000380

Informations techniques

Le point de rosée sous pression doit se situer à au moins 15 °C sous la température ambiante et la température du fluide et peut atteindre max. 3 °C .

La teneur en huile de l'air comprimé doit rester constante tout au long de la durée de vie.

Exclusivement utiliser des huiles autorisées par AVENTICS. Pour de plus amples informations, se reporter au document « Informations techniques » (disponible dans le https://www.emerson.com/en-us/support).

RCM-8/-12

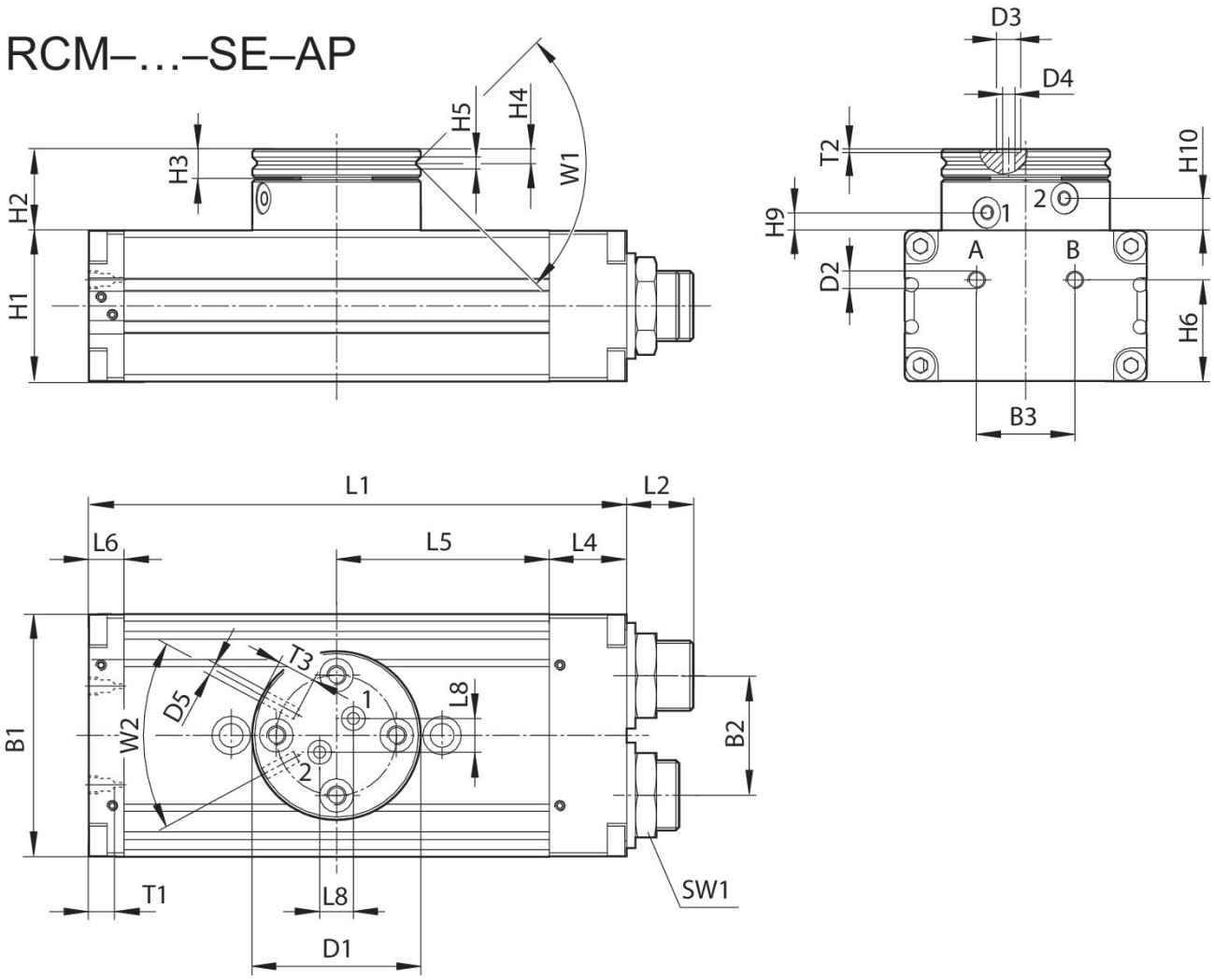

T1 = profondeur de filet

Référence	B1	B2	B3	Ø D1	Ø D2	Ø D3	Ø D4	Ø D5	H1	H2
R412000379	43	18	18	35	M5	5	2.5	M3	24	17
R412000380	43	18	18	35	M5	5	2.5	M3	24	17

Référence	H3	H4	H5	H6	H9 ±0,2	H10 ±0,2	L1	L2	L4	L5
R412000379	6	2.9	2.5	18	3.8	6.7	103	12.5	14	40
R412000380	6	2.9	2.5	18	3.8	6.7	103	12.5	14	40

Référence	L6	L8	SW1	T1	T2	T3	W1	W2
R412000379	9	7	15	4	0.7	4	90°	56°
R412000380	9	7	15	4	0.7	4	90°	56°

Fixation et montage

RCM 12

Vérin rotatif, Série RCM-SE

R412000380

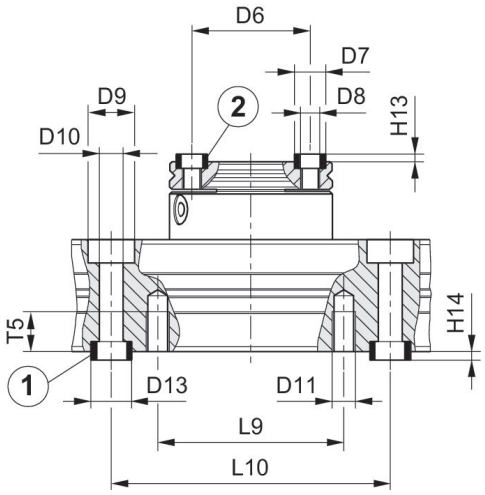

1) douille de centrage, comprise dans la fourniture 2) douille de centrage

Référence	Ø D6 ±0,02	Ø D7 k6	Ø D8	Ø D9	Ø D10	Ø D11	Ø D13 k6	H13 +0,2	H14 +0,2	L9
R412000379	25	7	M4	10	5.1	M5	9	1.6	2.1	40
R412000380	25	7	M4	10	5.1	M5	9	1.6	2.1	40

Référence	L10 ± 0,02	T5
R412000379	60	8.5
R412000380	60	8.5