Drehmodul, Serie RCM-SE

R412000380

AVENTICS Serie RCM Drehmodule

Die AVENTICS Serie RCM kann mit ihren Drehmodulen alle standardisierten Dreh- und Schwenkbewegungen ausführen. Diese Module können direkt auf Minischlitten installiert werden und sind mit mechanischen Greifern ausgestattet.

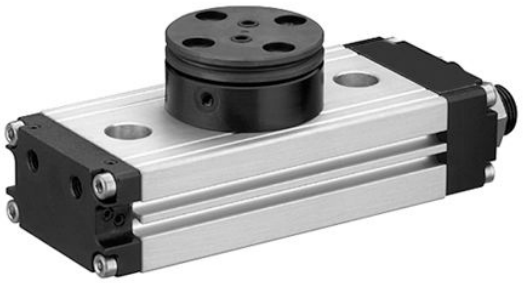

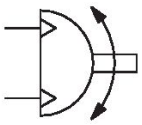

Technische Daten

Branche	Industrie
Bauart	RCM-12
Durchmesser	12 mm
Druckluftanschluss	M5
Magnetkolben	mit Magnetkolben
Bauart Drehmodul	Doppelkolben mit Zahnstange
Easy2Combine	fähig
Baugröße	RCM-12
Luftdurchführung	mit Luftdurchführung
Anzahl der Luftdurchführungen	2
Theoretisches Drehmoment bei	6 bar
Min. Schwenkzeit	0.28 s
Luftverbrauch pro Drehung	11.72 cm³
Max. zul. axiale Lagerbelastung	330 N
Radiale Wellenbelastung	290 N
Max. zul. Massenträgheitsmoment	0.7 kg cm²
Theoretisches Drehmoment	0.95 Nm
Wiederholgenauigkeit	0.2 °
Dämpfung	elastische Dämpfung
Drehwinkel min.	0 °
Drehwinkel max.	180 °
Betriebsdruck min.	2.5 bar
Betriebsdruck max.	8 bar
Umgebungstemperatur min.	5 °C
Umgebungstemperatur max.	60 °C
Mediumstemperatur min.	5 °C

Mediumstemperatur max.	60 °C
Medium	Druckluft
Ölgehalt der Druckluft min.	0 mg/m³
Ölgehalt der Druckluft max.	1 mg/m³
Max. Partikelgröße	5 µm
Gewicht	0.46 kg

Werkstoff

Werkstoff Gehäuse	Aluminium
Oberfläche Gehäuse	eloxiert
Werkstoff Deckel	Aluminium
Oberfläche Deckel	schwarz eloxiert
Werkstoff Boden	Aluminium
Oberfläche Boden	schwarz eloxiert
Werkstoff Dichtungen	Acrylnitril-Butadien-Kautschuk
Werkstoff Achse	Stahl, verchromt
Oberfläche Achse	gehärtet
Werkstoff Drehflansch	Stahl, verchromt
Oberfläche Drehflansch	gehärtet
Materialnummer	R412000380

Technische Informationen

Der Drucktaupunkt muss mindestens 15 °C unter der Umgebungs- und Mediumstemperatur liegen und darf max. 3 °C betragen.

Der Ölgehalt der Druckluft muss über die gesamte Lebensdauer konstant bleiben.

Verwenden Sie ausschließlich von AVENTICS zugelassene Öle. Weitere Informationen finden Sie im Dokument „Technische Informationen“ (erhältlich im https://www.emerson.com/de-de/support).

RCM-8/-12

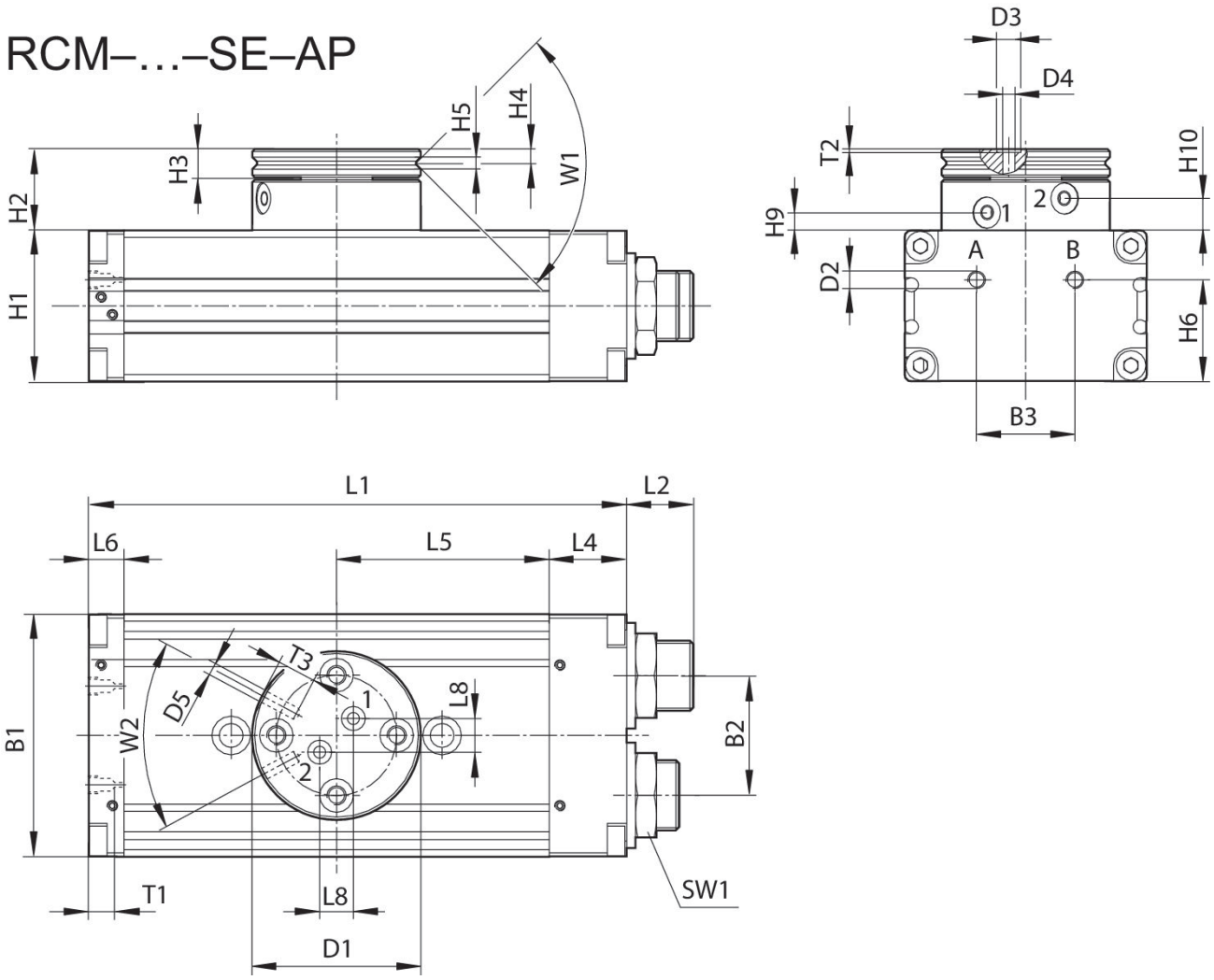

T1 = Gewindetiefe

Materialnummer	B1	B2	B3	Ø D1	Ø D2	Ø D3	Ø D4	Ø D5	H1	H2
R412000379	43	18	18	35	M5	5	2.5	M3	24	17
R412000380	43	18	18	35	M5	5	2.5	M3	24	17

Materialnummer	H3	H4	H5	H6	H9 ±0,2	H10 ±0,2	L1	L2	L4	L5
R412000379	6	2.9	2.5	18	3.8	6.7	103	12.5	14	40
R412000380	6	2.9	2.5	18	3.8	6.7	103	12.5	14	40

Materialnummer	L6	L8	SW1	T1	T2	T3	W1	W2
R412000379	9	7	15	4	0.7	4	90°	56°
R412000380	9	7	15	4	0.7	4	90°	56°

Befestigung und Montage RCM 12

Drehmodul, Serie RCM-SE

R412000380

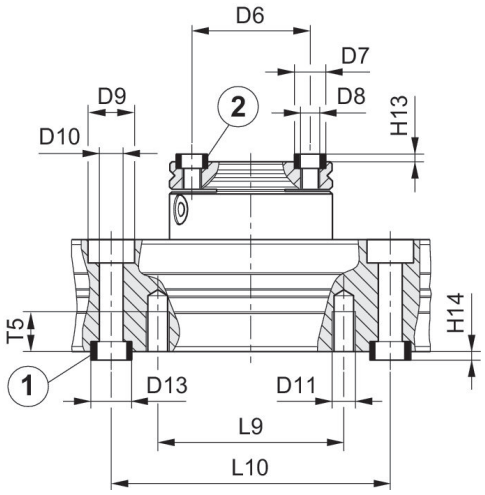

1) Zentrierhülse, im Lieferumfang enthalten 2) Zentrierhülse

Materialnummer	Ø D6 ±0,02	Ø D7 k6	Ø D8	Ø D9	Ø D10	Ø D11	Ø D13 k6	H13 +0,2	H14 +0,2	L9
R412000379	25	7	M4	10	5.1	M5	9	1.6	2.1	40
R412000380	25	7	M4	10	5.1	M5	9	1.6	2.1	40

Materialnummer	L10 ± 0,02	T5
R412000379	60	8.5
R412000380	60	8.5