Drehmodul, Serie RCM-SE

R412000377

AVENTICS Serie RCM Drehmodule

Die AVENTICS Serie RCM kann mit ihren Drehmodulen alle standardisierten Dreh- und Schwenkbewegungen ausführen. Diese Module können direkt auf Minischlitten installiert werden und sind mit mechanischen Greifern ausgestattet.

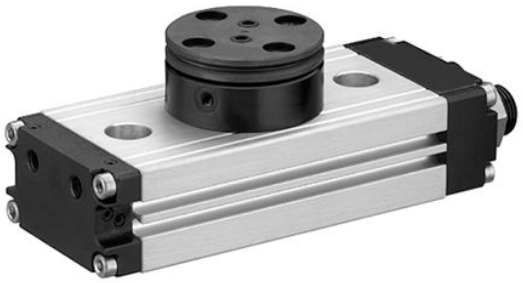

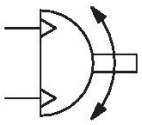

Technische Daten

Branche	Industrie
Bauart	RCM-08
Durchmesser	8 mm
Druckluftanschluss	M3
Magnetkolben	mit Magnetkolben
Bauart Drehmodul	Doppelkolben mit Zahnstange
Easy2Combine	fähig
Baugröße	RCM-08
Luftdurchführung	mit Luftdurchführung
Anzahl der Luftdurchführungen	2
Theoretisches Drehmoment bei	6 bar
Min. Schwenkzeit	0.2 s
Luftverbrauch pro Drehung	2.14 cm³
Max. zul. axiale Lagerbelastung	280 N
Radiale Wellenbelastung	210 N
Max. zul. Massenträgheitsmoment	0.25 kg cm²
Theoretisches Drehmoment	0.33 Nm
Wiederholgenauigkeit	0.2 °
Dämpfung	elastische Dämpfung
Drehwinkel min.	0 °
Drehwinkel max.	90 °
Betriebsdruck min.	3.5 bar
Betriebsdruck max.	8 bar
Umgebungstemperatur min.	5 °C
Umgebungstemperatur max.	60 °C
Mediumstemperatur min.	5 °C

Mediumstemperatur max.	60 °C
Medium	Druckluft
Ölgehalt der Druckluft min.	0 mg/m³
Ölgehalt der Druckluft max.	1 mg/m³
Max. Partikelgröße	5 µm
Gewicht	0.19 kg

Werkstoff

Werkstoff Gehäuse	Aluminium
Oberfläche Gehäuse	eloxiert
Werkstoff Deckel	Aluminium
Oberfläche Deckel	schwarz eloxiert
Werkstoff Boden	Aluminium
Oberfläche Boden	schwarz eloxiert
Werkstoff Dichtungen	Acrylnitril-Butadien-Kautschuk
Werkstoff Achse	Stahl, verchromt
Oberfläche Achse	gehärtet
Werkstoff Drehflansch	Stahl, verchromt
Oberfläche Drehflansch	gehärtet
Materialnummer	R412000377

Technische Informationen

Der Drucktaupunkt muss mindestens 15 °C unter der Umgebungs- und Mediumstemperatur liegen und darf max. 3 °C betragen.

Der Ölgehalt der Druckluft muss über die gesamte Lebensdauer konstant bleiben.

Verwenden Sie ausschließlich von AVENTICS zugelassene Öle. Weitere Informationen finden Sie im Dokument „Technische Informationen“ (erhältlich im https://www.emerson.com/de-de/support).

RCM-8/-12

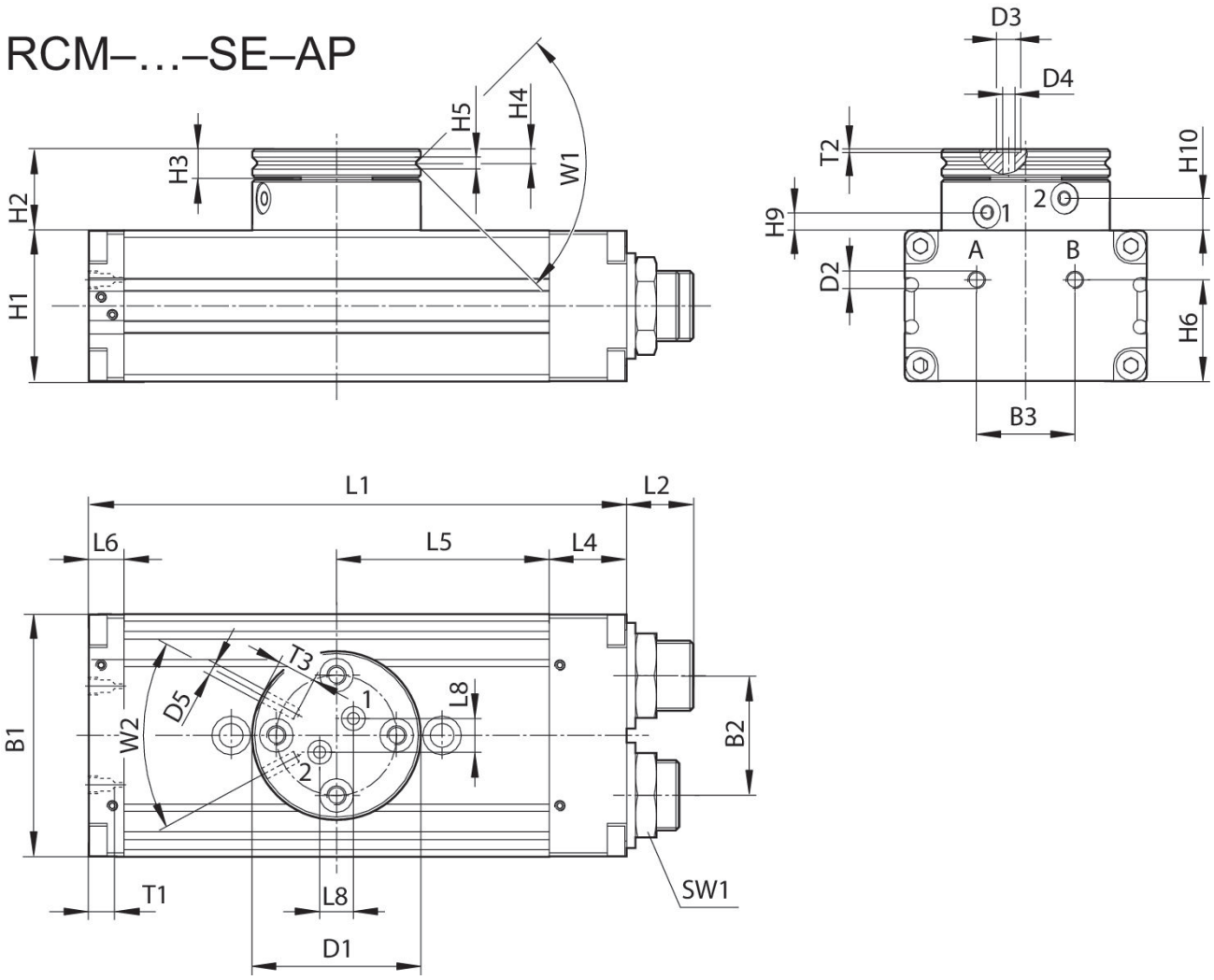

T1 = Gewindetiefe

Materialnummer	B1	B2	B3	Ø D1	Ø D2	Ø D3	Ø D4	Ø D5	H1	H2
R412000377	35	15	13	28	M3	3	1.5	M3	18	16.5
R412000378	35	15	13	28	M3	3	1.5	M3	18	16.5

Materialnummer	H3	H4	H5	H6	H9 ±0,2	H10 ±0,2	L1	L2	L4	L5
R412000377	5	2.4	2	14	4.3	7.2	77	9.5	7	31.5
R412000378	5	2.4	2	14	4.3	7.2	77	9.5	7	31.5

Materialnummer	L6	L8	SW1	T1	T2	T3	W1	W2
R412000377	7	4	10	3	0.35	4	90°	60°
R412000378	7	4	10	3	0.35	4	90°	60°

Einstellbereich der Endlagen 0° / 90° / 180°

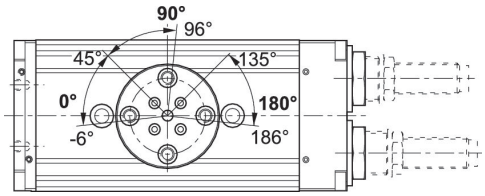

Anfahren der Endlagen 90° / 180°

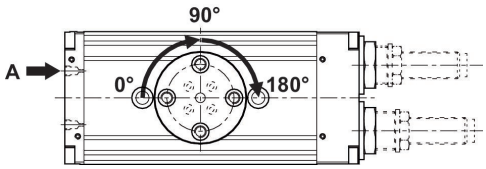

Anfahren der Endlage 0°

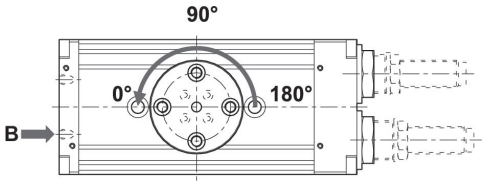

Maximal zulässige Radialkraft Fy [N] in Abhängigkeit von v [mm]

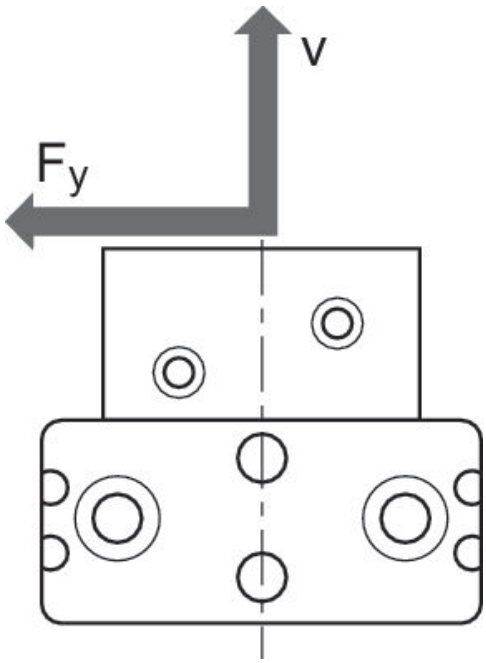

Maximal zulässige Radialkraft Fy [N] in Abhängigkeit von v [mm]
RCM 8 – 12

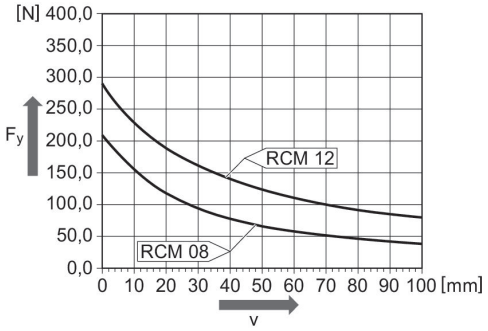

Maximal zulässige Radialkraft Fy [N] in Abhängigkeit von v [mm]

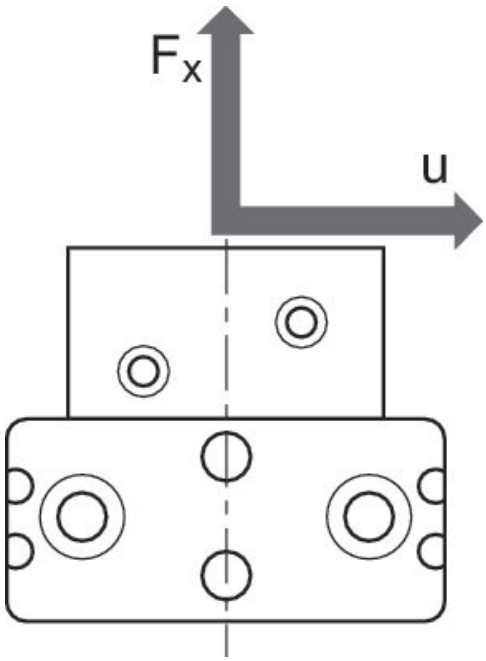

Maximal zulässige Radialkraft Fy [N] in Abhängigkeit von v [mm]
RCM 8 – 12

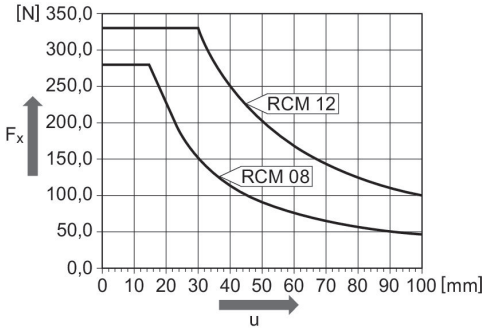

Befestigung und Montage
RCM-8/-16/-20/-25

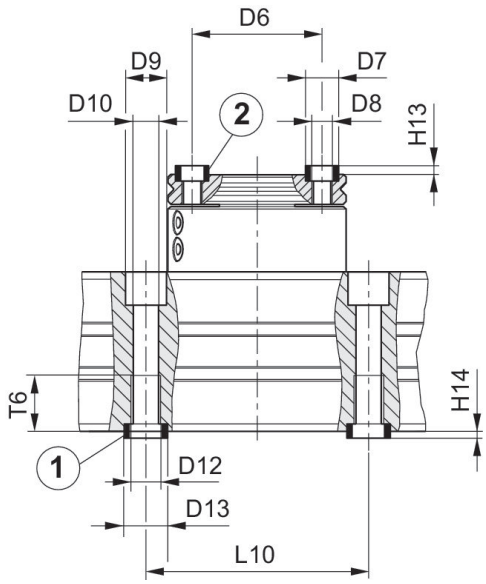

1) Zentrierhülse, im Lieferumfang enthalten 2) Zentrierhülse

Materialnummer	Ø D6 ±0,02	Ø D7 k6	Ø D8	Ø D9	Ø D10	Ø D11	Ø D12	Ø D13 k6	H13 +0,2	H14 +0,2
R412000377	20	5	M3	7.5	4.2	–	M5	7	1.6	1.6
R412000378	20	5	M3	7.5	4.2	–	M5	7	1.6	1.6

Materialnummer	L9	L10 ± 0,02	T5	T6
R412000377	–	40	–	9.1
R412000378	–	40	–	9.1