# Módulo giratório, Série RCM-SH

**R412000370**



## AVENTICS Série RCM módulos de rotação

A AVENTICS série RCM com seus módulos giratórios pode executar todos os movimentos giratórios padronizados. Esses módulos podem ser instalados diretamente em minicarros e são equipados com garras mecânicas.



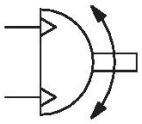

## Dados técnicos

| | |
|---|---|
| Setor | Indústria |
| Modelo | RCM 12 |
| Diâmetro | 12 mm |
| Conexão de ar comprimido | M5 |
| Pistões magnéticos | com pistão magnético |
| Modelo de módulo giratório | Pistão duplo com cremalheira |
| Easy2Combine | apto |
| tamanho | RCM-12 |
| Torque teórico com | 6 bar |
| Tempo mín. de giro | 0.3 s |
| Consumo de ar por rotação | 11.72 cm³ |
| Carga axial do mancal máx. perm. | 330 N |
| Carga radial do eixo | 360 N |
| Momento de inércia de massa máx. perm. | 10 kg cm² |
| Rotação teórica | 0.95 Nm |
| Precisão de repetibilidade | 0.05 ° |
| Amortecimento | hidráulico |
| Amortecimento | com ajuste fixo |
| Ângulo de rotação min. | 0 ° |

| | |
|---|---|
| Ângulo de rotação max. | 180 ° |
| Pressão de operação mín. | 2 bar |
| Pressão de operação máx | 8 bar |
| Temperatura ambiente mín. | 5 °C |
| Temperatura ambiente máx. | 60 °C |
| Temperatura mín. do#fluido. | 5 °C |
| Temperatura máx. do#fluido. | 60 °C |
| Fluido | Ar comprimido |
| Teor de óleo do ar comprimido min. | 0 mg/m³ |
| Teor de óleo do ar comprimido máx. | 1 mg/m³ |
| Tamanho máx. da partícula | 5 µm |
| Peso | 0.46 kg |

## Material

| | |
|---|---|
| Material de caixa | Alumínio |
| Superfície Caixa | anodizado |
| Material da tampa | Alumínio |
| Superfície Tampa | preto anodizado |
| Material piso | Alumínio |
| Superficie piso | preto anodizado |
| Material de vedações | Borracha de acrilonitrila butadieno |
| Material eixo | Aço, cromado |
| Superfície eixo | temperado |
| Material flange giratória | Aço, cromado |
| Superficie flange giratória | temperado |
| N° de material | R412000370 |

## Informações técnicas

O ponto de condensação de pressão deve ser pelo menos 15 °C abaixo da temperatura ambiente e do fluido e um máximo de 3 °C .

O teor de óleo do ar comprimido deve permanecer constante durante toda a vida útil.

Por favor, use exclusivamente óleos autorizados pela AVENTICS. Para mais informações consulte o documento "Informações técnicas" (disponíveis no https://www.emerson.com/en-us/support).

## RCM-12/.../-25

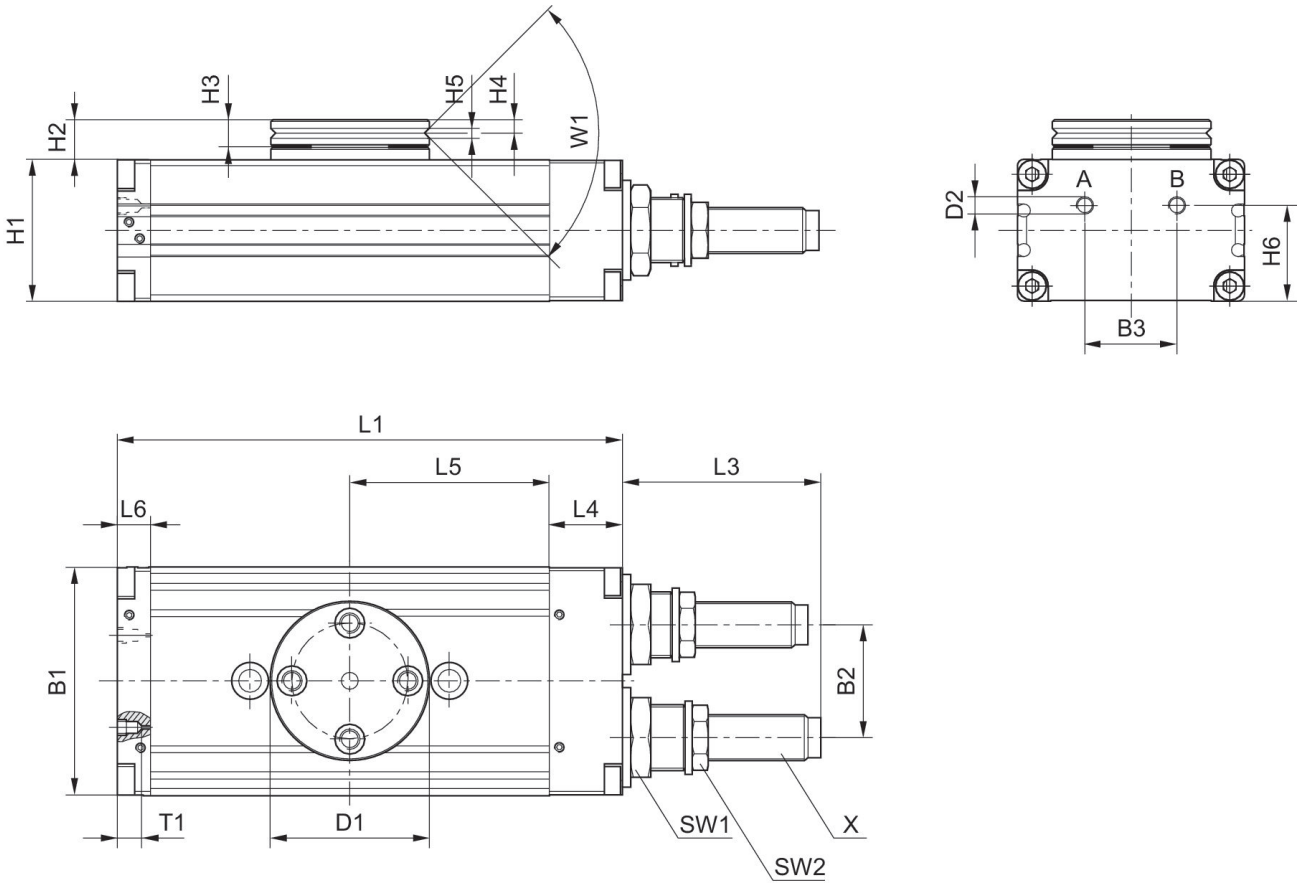


T1 = profundidade de rosqueamento

| N° de material | B1 | B2 | B3 | Ø D1 | Ø D2 | H1 | H2 | H3 | H4 | H5 |
|---|---|---|---|---|---|---|---|---|---|---|
| R412000369 | 43 | 18 | 18 | 35 | M5 | 24 | 10.5 | 6 | 2.9 | 2.5 |
| **R412000370** | 43 | 18 | 18 | 35 | M5 | 24 | 10.5 | 6 | 2.9 | 2.5 |

| N° de material | H6 | L1 | L3 | L4 | L5 | L6 | SW1 | SW2 | T1 | W1 |
|---|---|---|---|---|---|---|---|---|---|---|
| R412000369 | 18 | 103 | 33.5 | 14 | 40 | 9 | 15 | 11 | 4 | 90° |
| **R412000370** | 18 | 103 | 33.5 | 14 | 40 | 9 | 15 | 11 | 4 | 90° |

| N° de material | X |
|---|---|
| R412000369 | M8x1 |
| **R412000370** | M8x1 |

área de ajuste das posições finais 0° / 90° / 180°

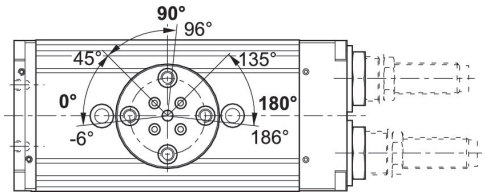


cursar as posições finais 90° / 180°

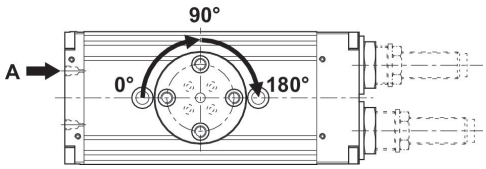


cursar a posição final 0°

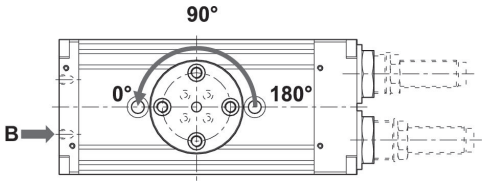


força radial máxima permitida Fy [N] dependendo de v [mm]

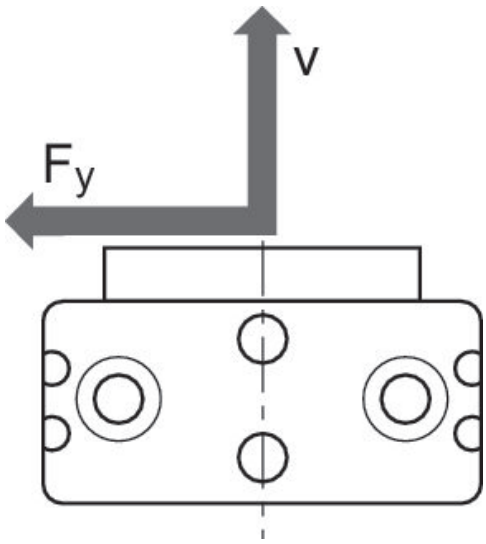

## força radial máxima permitida Fy [N] dependendo de v [mm]
RCM 12

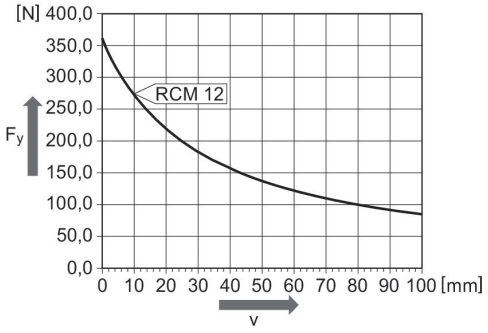


## força axial máxima permitida Fx [N] dependendo de u [mm]

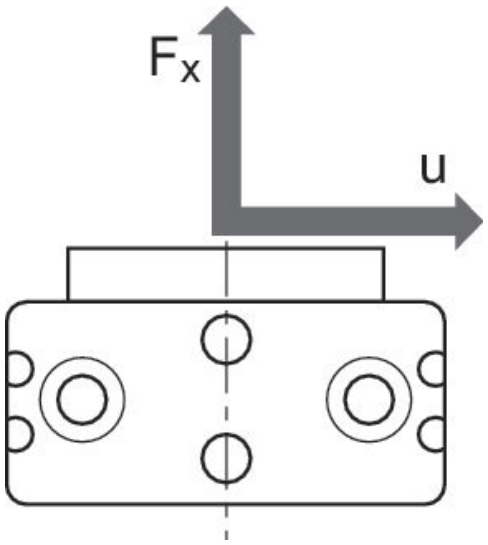


## força axial máxima permitida Fx [N] dependendo de u [mm]
RCM 12

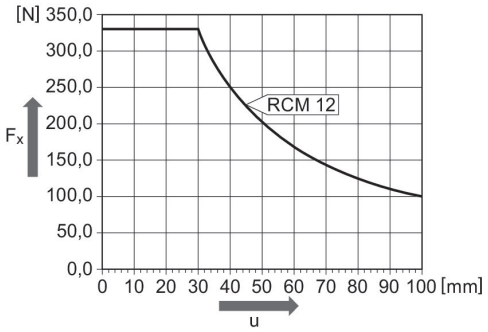


## fixação e montagem
RCM-12

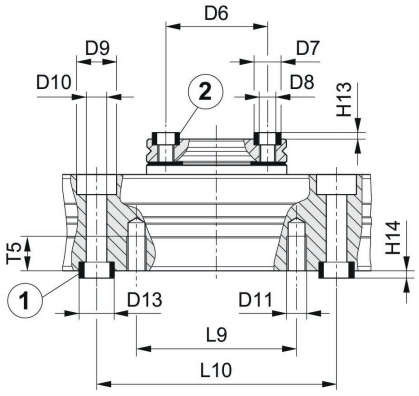


1) Bucha centralizadora incluída no lote de fornecimento 2) Bucha centralizadora

| N° de material | Ø D6 ±0,02 | Ø D7 k6 | Ø D8 | Ø D9 | Ø D10 | Ø D11 | Ø D13 k6 | H13 +0,2 | H14 +0,2 | L9 |
|---|---|---|---|---|---|---|---|---|---|---|
| R412000369 | 25 | 7 | M4 | 10 | 5.1 | M5 | 9 | 1.6 | 2.1 | 40 |
| **R412000370** | 25 | 7 | M4 | 10 | 5.1 | M5 | 9 | 1.6 | 2.1 | 40 |

# Módulo giratório, Série RCM-SH

R412000370

| N° de material | L10 ±0,02 | T5 |
|---|---|---|
| R412000369 | 60 | 8.5 |
| **R412000370** | 60 | 8.5 |