Modulo di rotazione, Serie RCM-SH

R412000369

Moduli di rotazione AVENTICS Serie RCM

La serie RCM AVENTICS con moduli di rotazione può effettuare tutti i movimenti rotatori standardizzati. I moduli possono essere installati direttamente su mini slitte e sono dotati di pinze meccaniche.



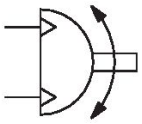

Dati tecnici

Settore	Industria
Tipo	RCM 12
Diametro	12 mm
Raccordo aria compressa	M5
Pistone magnetico	con pistone magnetico
Tipo di modulo di rotazione	Pistone doppio con cremagliera
Easy2Combine	idoneo
grandezza	RCM-12
Coppia teorica a	6 bar
Tempo di oscillazione min.	0.3 s
Consumo d'aria per rotazione	5.86 cm³
Carico assiale max. consentito sul cuscinetto	330 N
Carico radiale dell'albero	360 N
Momento d’inerzia di massa max. consentito	10 kg cm²
Coppia teorica	0.95 Nm
Ripetibilità	0.05 °
Ammortizzamento	idraulico
Ammortizzamento	regolato saldamente
Angolo di rotazione min.	0 °

Angolo di rotazione max.	90 °
Pressione di esercizio min.	2 bar
Pressione di esercizio max	8 bar
Temperatura ambiente min.	5 °C
Temperatura ambiente max.	60 °C
Temperatura del fluido min.	5 °C
Temperatura del fluido max.	60 °C
Fluido	Aria compressa
Contenuto di olio dell'aria compressa min.	0 mg/m³
Contenuto di olio dell'aria compressa max.	1 mg/m³
Dimensione max. particella	5 µm
Peso	0.46 kg

Materiale

Materiale corpo	Alluminio
Superficie Corpo	anodizzato
materiale coperchio	Alluminio
Superficie Coperchio	anodizzato nero
Materiale fondo	Alluminio
Superficie fondo	anodizzato nero
Materiale guarnizioni	Gomma acrilonitrile-butadiene
Materiale asse	Acciaio, cromato
Superficie asse	temprato
Materiale flangia rotante	Acciaio, cromato
Superficie flangia rotante	temprato
Codice	R412000369

Informazioni tecniche

Il punto di rugiada in pressione deve essere inferiore alla temperatura ambiente e a quella del fluido di almeno 15 °C e non superare il valore di 3 °C .

Il contenuto di olio dell'aria compressa deve rimanere costante per tutta la durata.

Utilizzare esclusivamente oli omologati da AVENTICS. Per maggiori informazioni consultare il documento “Informazioni tecniche” (disponibile nel https://www.emerson.com/en-us/support).

Modulo di rotazione, Serie RCM-SH

R412000369

RCM-12/.../-25

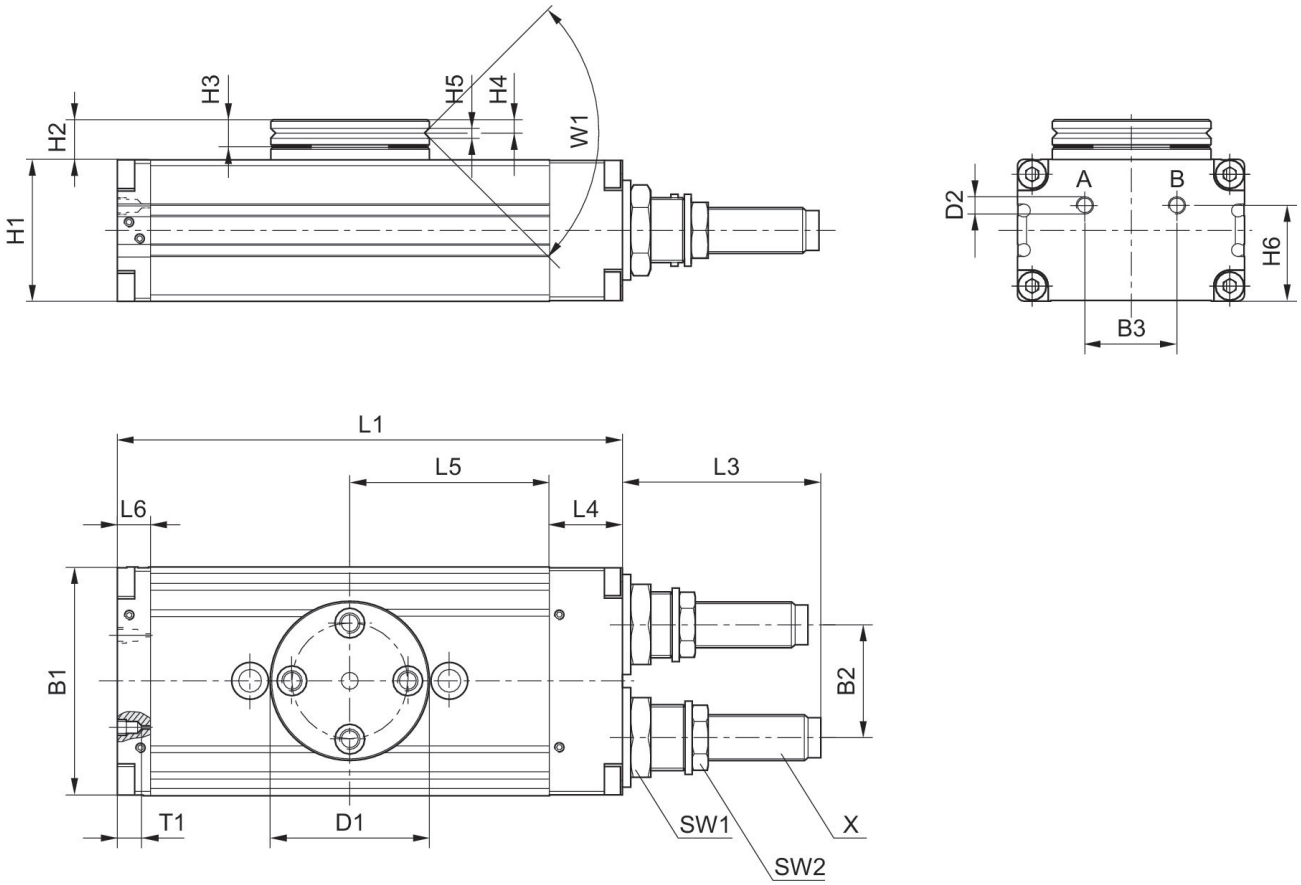

T1 = profondità filettatura

Codice	B1	B2	B3	Ø D1	Ø D2	H1	H2	H3	H4	H5
R412000369	43	18	18	35	M5	24	10.5	6	2.9	2.5
R412000370	43	18	18	35	M5	24	10.5	6	2.9	2.5

Codice	H6	L1	L3	L4	L5	L6	SW1	SW2	T1	W1
R412000369	18	103	33.5	14	40	9	15	11	4	90°
R412000370	18	103	33.5	14	40	9	15	11	4	90°

Codice	X
R412000369	M8x1
R412000370	M8x1

campo di regolazione dei finecorsa 0° / 90° / 180°

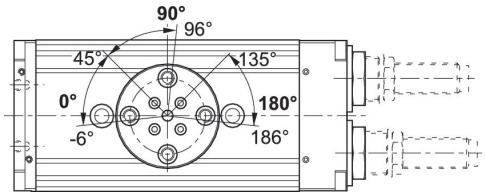

raggiungimento dei finecorsa 90° / 180°

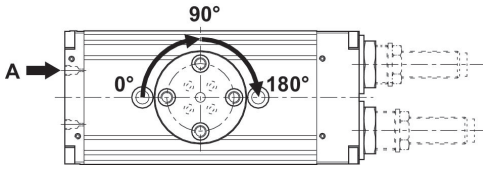

raggiungimento del finecorsa 0°

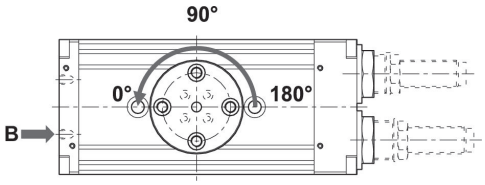

forza radiale max. consentita Fy [N] in base a v [mm]

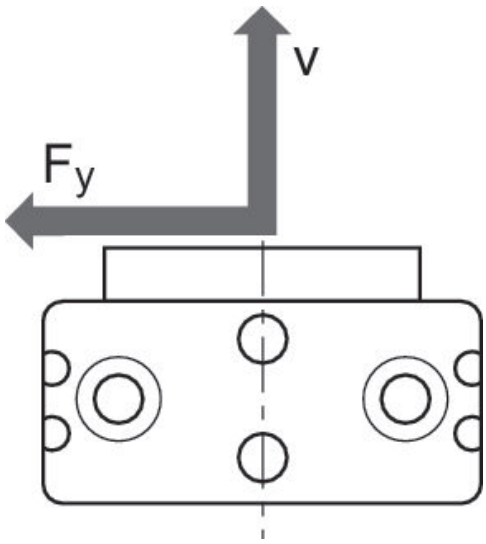

forza radiale max. consentita Fy [N] in base a v [mm]
RCM 12

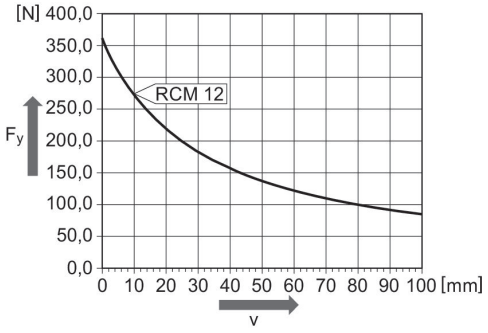

forza assiale max. consentita Fx [N] in base a u [mm]

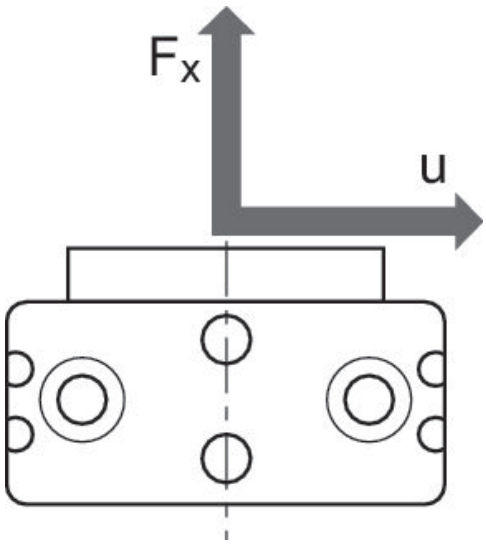

forza assiale max. consentita Fx [N] in base a u [mm]
RCM 12

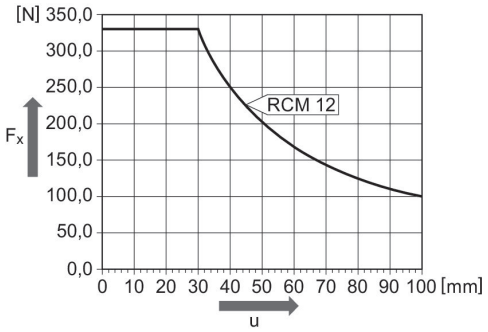

fissaggio e montaggio
RCM-12

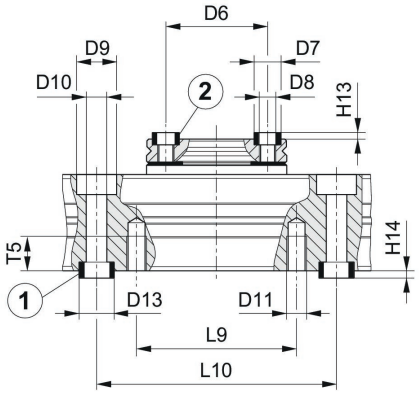

1) Bussola di centraggio, compresa nella fornitura 2) Bussola di centraggio

Codice	Ø D6 ±0,02	Ø D7 k6	Ø D8	Ø D9	Ø D10	Ø D11	Ø D13 k6	H13 +0,2	H14 +0,2	L9
R412000369	25	7	M4	10	5.1	M5	9	1.6	2.1	40
R412000370	25	7	M4	10	5.1	M5	9	1.6	2.1	40

Modulo di rotazione, Serie RCM-SH

R412000369

Codice	L10 ±0,02	T5
R412000369	60	8.5
R412000370	60	8.5