# Vérin rotatif, Série RCM-SH

**R412000369**



## Vérins rotatifs AVENTICS série RCM

Les modules rotatifs de la série AVENTICS RCM peuvent effectuer tous les mouvements rotatifs et pivotants normalisés. Ces modules peuvent être installés directement sur des mini-chariots et sont équipés de préhenseurs.



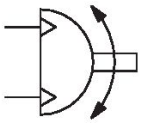

## Données techniques

| | |
|---|---|
| Secteur | Industrie |
| Type de construction | RCM 12 |
| Diamètre | 12 mm |
| Raccordement de l'air comprimé | M5 |
| Piston magnétique | Avec piston magnétique |
| Type de construction du module rotatif | Piston double avec crémaillère |
| Easy2Combine | Compatible |
| Taille | RCM-12 |
| Couple théorique pour | 6 bar |
| Temps mini de pivotement | 0.3 s |
| Consommation d’air par rotation | 5.86 cm³ |
| Charge axiale de palier maxi autorisée | 330 N |
| Charge radiale de l'arbre | 360 N |
| Couple d’inertie de masse max. autorisé | 10 kg cm² |
| Couple théorique | 0.95 Nm |
| Répétabilité | 0.05 ° |
| Amortissement | hydraulique |
| Amortissement | réglage fixe |
| Angle de rotation min. | 0 ° |

| | |
|---|---|
| Angle de rotation max. | 90 ° |
| Pression de service min. | 2 bar |
| Pression de service maxi | 8 bar |
| Température ambiante min. | 5 °C |
| Température ambiante max. | 60 °C |
| Température min. du fluide | 5 °C |
| Température max. du fluide | 60 °C |
| Fluide | Air comprimé |
| Teneur en huile de l'air comprimé min. | 0 mg/m³ |
| Teneur en huile de l'air comprimé Maxi. | 1 mg/m³ |
| Taille de particule max. | 5 µm |
| Poids | 0.46 kg |

## Matériau

| | |
|---|---|
| Matériau boîtiers | Aluminium |
| Surface Boîtier | anodisé |
| Matériau couvercle | Aluminium |
| Surface Couvercle | anodisé noir |
| Matériau fond | Aluminium |
| Surface fond | anodisé noir |
| Matériau joints | Caoutchouc nitrile (NBR) |
| Matériau axe | Acier, chromé |
| Surface axe | trempé |
| Matériau bride rotative | Acier, chromé |
| Surface bride rotative | trempé |
| Référence | R412000369 |

## Informations techniques

Le point de rosée sous pression doit se situer à au moins 15 °C sous la température ambiante et la température du fluide et peut atteindre max. 3 °C .

La teneur en huile de l'air comprimé doit rester constante tout au long de la durée de vie.

Exclusivement utiliser des huiles autorisées par AVENTICS. Pour de plus amples informations, se reporter au document « Informations techniques » (disponible dans le https://www.emerson.com/en-us/support).

# Vérin rotatif, Série RCM-SH

R412000369

## RCM-12/.../-25

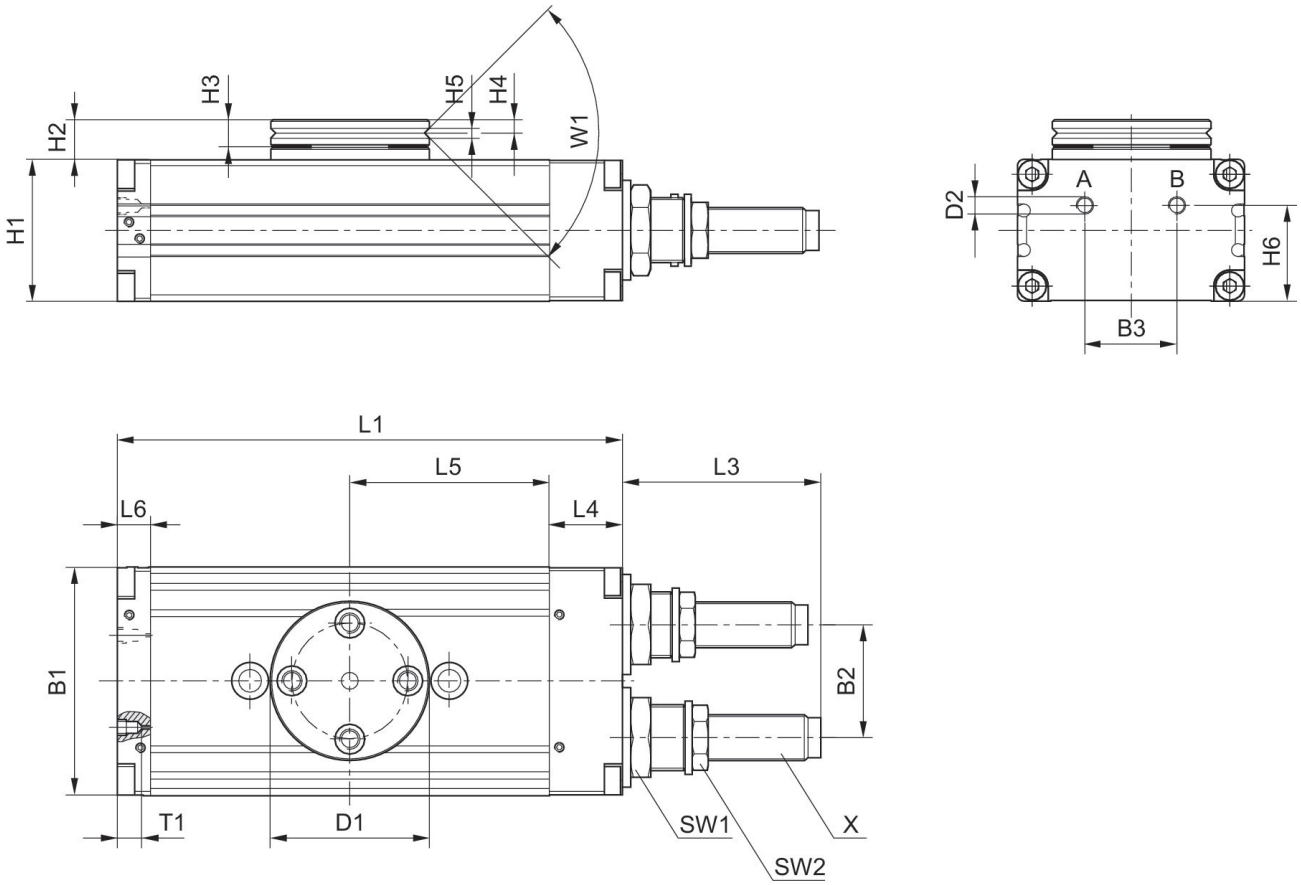


T1 = profondeur de filet

| Référence | B1 | B2 | B3 | Ø D1 | Ø D2 | H1 | H2 | H3 | H4 | H5 |
|---|---|---|---|---|---|---|---|---|---|---|
| **R412000369** | 43 | 18 | 18 | 35 | M5 | 24 | 10.5 | 6 | 2.9 | 2.5 |
| R412000370 | 43 | 18 | 18 | 35 | M5 | 24 | 10.5 | 6 | 2.9 | 2.5 |

| Référence | H6 | L1 | L3 | L4 | L5 | L6 | SW1 | SW2 | T1 | W1 |
|---|---|---|---|---|---|---|---|---|---|---|
| **R412000369** | 18 | 103 | 33.5 | 14 | 40 | 9 | 15 | 11 | 4 | 90° |
| R412000370 | 18 | 103 | 33.5 | 14 | 40 | 9 | 15 | 11 | 4 | 90° |

| Référence | X |
|---|---|
| **R412000369** | M8x1 |
| R412000370 | M8x1 |

## Plage de réglage des fins de course 0° / 90° / 180°

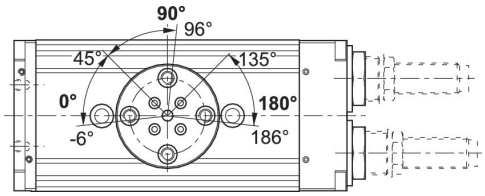


## Approche des fins de course 90° / 180°

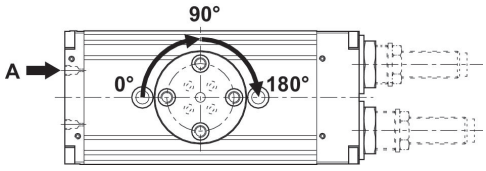


## Approche de fin de course 0°

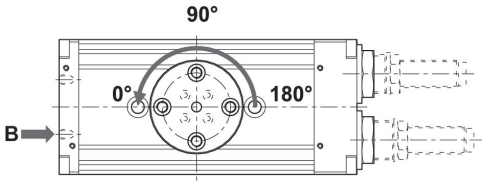


## Force radiale maxi autorisée Fy [N] en fonction de v [mm]

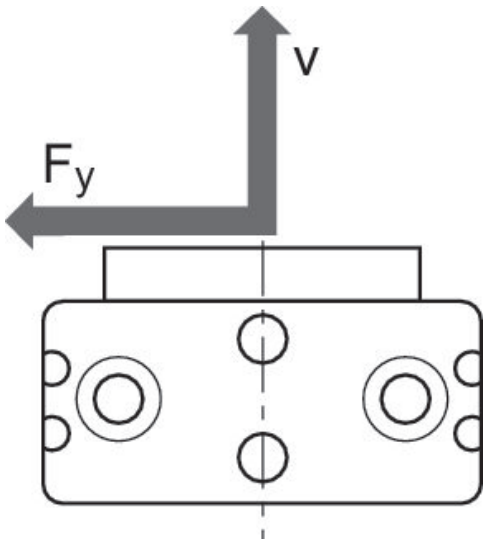

## Force radiale maxi autorisée Fy [N] en fonction de v [mm]
RCM 12

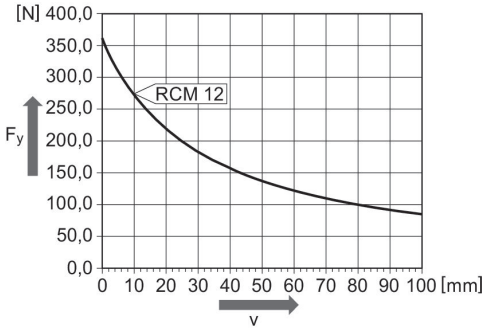


## Force axiale maxi autorisée Fx [N] en fonction de u [mm]

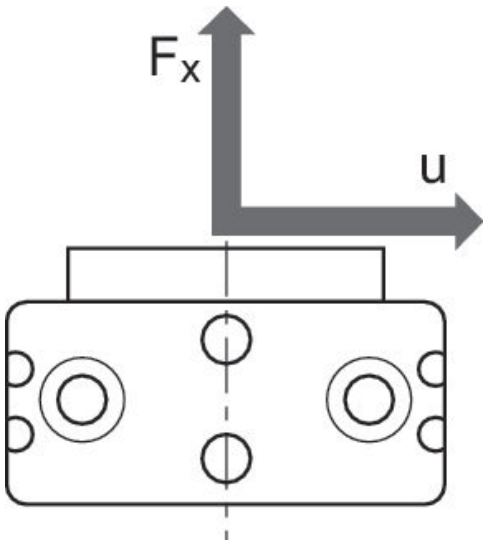


## Force axiale maxi autorisée Fx [N] en fonction de u [mm]
RCM 12

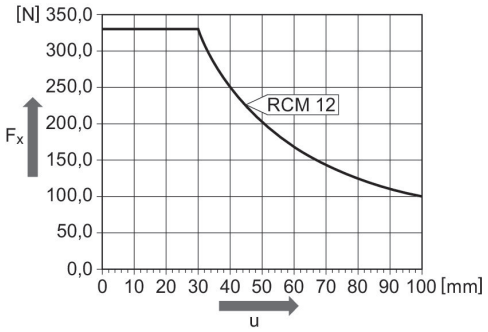


## Fixation et montage
RCM-12

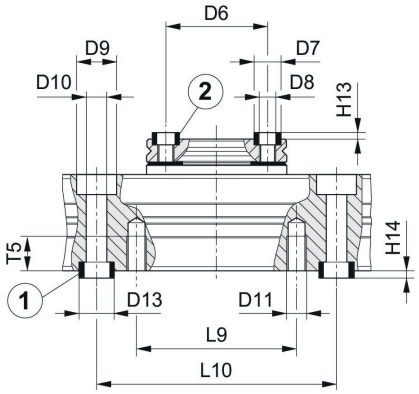


1) douille de centrage, comprise dans la fourniture 2) douille de centrage

| Référence | Ø D6 ±0,02 | Ø D7 k6 | Ø D8 | Ø D9 | Ø D10 | Ø D11 | Ø D13 k6 | H13 +0,2 | H14 +0,2 | L9 |
|---|---|---|---|---|---|---|---|---|---|---|
| **R412000369** | 25 | 7 | M4 | 10 | 5.1 | M5 | 9 | 1.6 | 2.1 | 40 |
| R412000370 | 25 | 7 | M4 | 10 | 5.1 | M5 | 9 | 1.6 | 2.1 | 40 |

# Vérin rotatif, Série RCM-SH

R412000369

| Référence | L10 ±0,02 | T5 |
|---|---|---|
| **R412000369** | 60 | 8.5 |
| R412000370 | 60 | 8.5 |