Módulo giratorio, Serie RCM-SE

R412000368

Módulos de rotación AVENTICS serie RCM

La serie RCM de AVENTICS con sus módulos giratorios pueden realizar todos los movimientos giratorios y también los estandarizados Estos módulos se pueden instalar directamente en mini guías y están equipados con pinzas mecánicas.



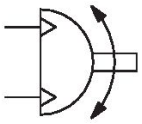

Datos técnicos

Sector	Industria
Tipo	RCM 16 – 25
Diámetro	25 mm
Conexión de aire comprimido	M5
Émbolo magnético	con émbolo magnético
Tipo de construcción módulo giratorio	émbolo doble con cremallera
Easy2Combine	compatible
tamaño de construcción	RCM-25
Par de giro teórico con	6 bar
Tiempo de giro mín.	0.25 s
Consumo de aire por giro	77.5 cm³
Carga de cojinete axial máx. admisible	1160 N
Carga de eje radial	1480 N
Momento de inercia de masa máx. admisible	6.3
Par de giro teórico	6.5 Nm
Precisión de repetición	0.2 °
Amortiguación	amortiguación elástica
Ángulo de giro min.	0 °
Ángulo de giro max.	180 °

Presión de funcionamiento mín.	2 bar
Presión de funcionamiento máx.	8 bar
Temperatura ambiente mín.	5 °C
Temperatura ambiente máx.	60 °C
Temperatura del medio mín.	5 °C
Temperatura del medio máx.	60 °C
Fluido	Aire comprimido
Contenido de aceite del aire comprimido min.	0 mg/m³
Contenido de aceite del aire comprimido máx.	1 mg/m³
Tamaño de partículas máx.	5 µm
Peso	1.73 kg

Material

Material carcasa	Aluminio
Superficie Carcasa	anodizado
Material de la tapa	Aluminio
Superficie Tapa	anodizado negro
Material base	Aluminio
Superficie base	anodizado negro
Material juntas	Caucho de acrilnitrilo butadieno
Material eje	Acero, cromado
Superficie eje	templado
Material brida giratoria	Acero, cromado
Superficie brida giratoria	templado
N° de material	R412000368

Información técnica

El punto de condensación de presión se debe situar como mínimo 15 °C por debajo de la temperatura ambiental y del medio, y debe ser como máx. de 3 °C .

El contenido de aceite del aire comprimido debe permanecer constante durante toda la vida útil.

Utilice solo aceites permitidos por AVENTICS. Encontrará más información en el documento “Información técnica” (disponible en el https://www.emerson.com/en-us/support).

RCM-6/.../-25

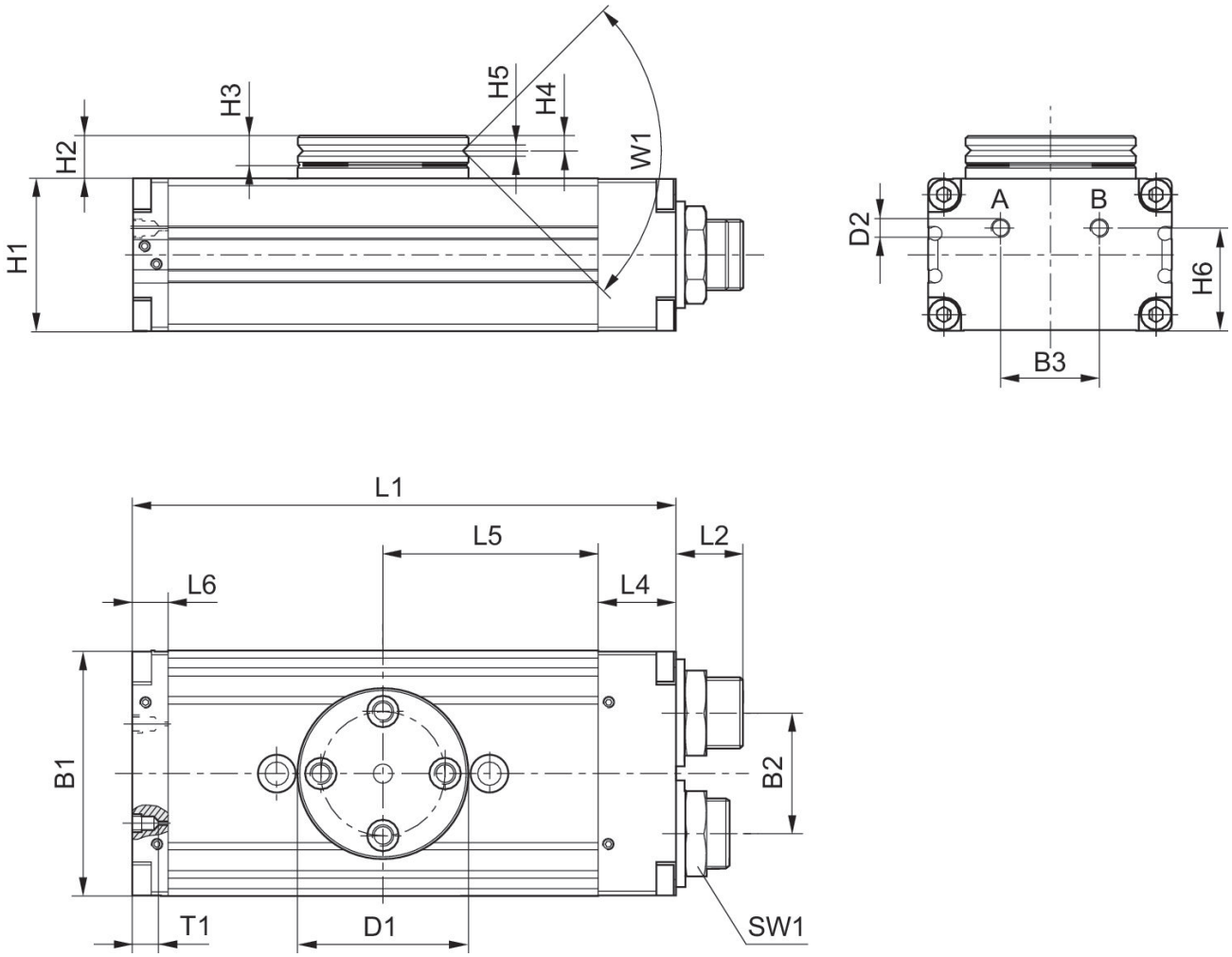

T1 = profundidad de rosca

tamaño de construcción	N° de material	B1	B2	B3	Ø D1	Ø D2	H1	H2	H3	H4
RCM-16	R412000363	52	24	20	40	M5	32	10	7	3,3
RCM-16	R412000364	52	24	20	40	M5	32	10	7	3,3
RCM-20	R412000365	58	30	20	42	M5	37	11	7	3,3
RCM-20	R412000366	58	30	20	42	M5	37	11	7	3,3
RCM-25	R412000367	69	34	28	48	M5	43	12	8	4
RCM-25	**R412000368**	69	34	28	48	M5	43	12	8	4

Módulo giratorio, Serie RCM-SE

R412000368

tamaño de construcción	H5	H6	L1	L2	L4	L5	L6	SW1	T1	W1
RCM-16	2.5	21	108	15	18	40	10	19	4	90°
RCM-16	2.5	21	108	15	18	40	10	19	4	90°
RCM-20	3	26	114	15	19	43	9	19	4	90°
RCM-20	3	26	114	15	19	43	9	19	4	90°
RCM-25	3	29	153	19	22	60.5	10	23	4	90°
RCM-25	3	29	153	19	22	60.5	10	23	4	90°

fijación y montaje

RCM-16/.../-25

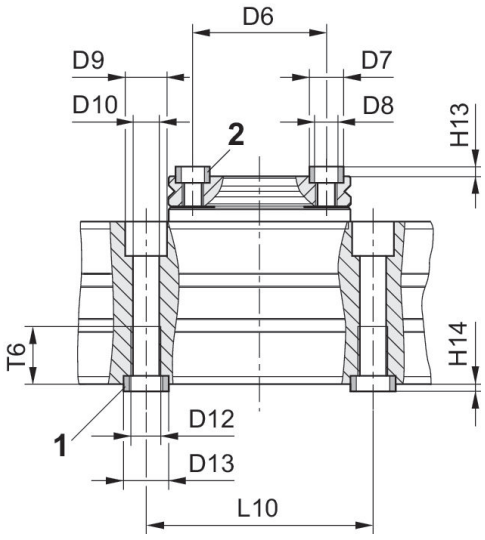

1) Casquillo de centraje, incluido en el volumen de suministro 2) Casquillo de centraje

tamaño de construcción	N° de material	Ø D6 ±0,02	Ø D7 k6	Ø D8	Ø D9	Ø D10	Ø D11	Ø D12	Ø D13 k6	H13 +0,2
RCM-16	R412000363	30	7	M5	10	5	–	M6	9	1.6
RCM-16	R412000364	30	7	M5	10	5	–	M6	9	1.6
RCM-20	R412000365	30	7	M5	11	6.8	–	M8	12	1.6
RCM-20	R412000366	30	7	M5	11	6.8	–	M8	12	1.6
RCM-25	R412000367	35	9	M6	11	6.8	–	M8	12	2.1
RCM-25	**R412000368**	35	9	M6	11	6.8	–	M8	12	2.1

tamaño de construcción	H14 +0,2	L9	L10 ± 0,02	T5	T6
RCM-16	2.1	–	60	–	11.1
RCM-16	2.1	–	60	–	11.1
RCM-20	2.1	–	60	–	15.1
RCM-20	2.1	–	60	–	15.1
RCM-25	2.1	–	60	–	15.1
RCM-25	2.1	–	60	–	15.1