Tornillo de cierre

R402003750

2024-03-21

Tornillos ciegos y conectores AVENTICS

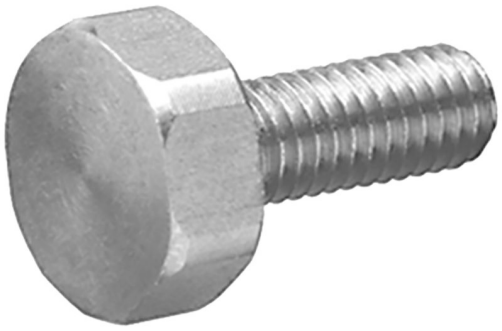

Datos técnicos

Sector	Industria
Orificio G	M8
Unidad de suministro	4 Unidades

Material

Material	Acero inoxidable
N° de material	R402003750

Tornillo de cierre

R402003750

2024-03-21

Dimensiones

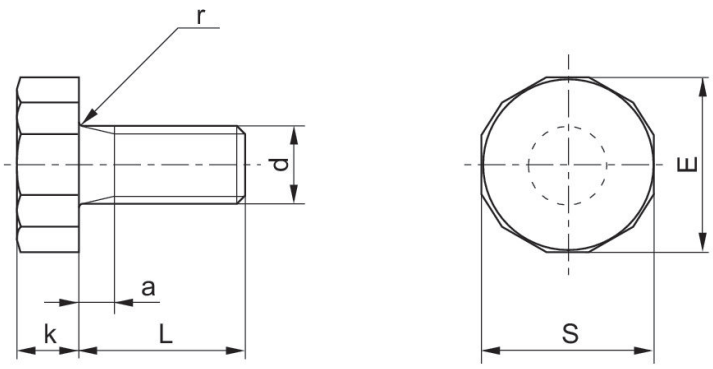

Dimensiones en mm

N° de material	a	d	E	k	L	S	r
R412024762	2	M4	9.8	3.9	10	9.8	0.5
R412024763	3	M5	11	4	12	12	0.5
R402003749	3	M6	14	5.3	16	13	0.7
R402003750	3	M8	18	6.4	17	16	0.7