Parafuso obturador

R402003750

2024-03-21

AVENTICS Conectores e parafusos obturadores

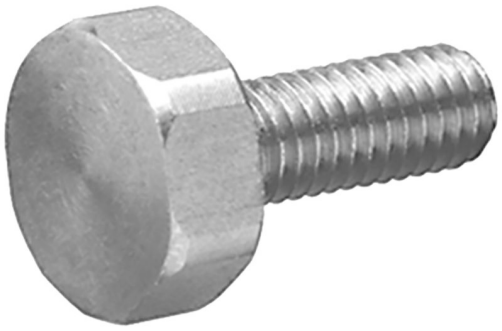

Dados técnicos

Setor	Indústria
Conexão G	M8
Unidade de fornecimento	4 Peça

Material

Material	Aço inoxidável
N° de material	R402003750

Parafuso obturador

2024-03-21

R402003750

Dimensões

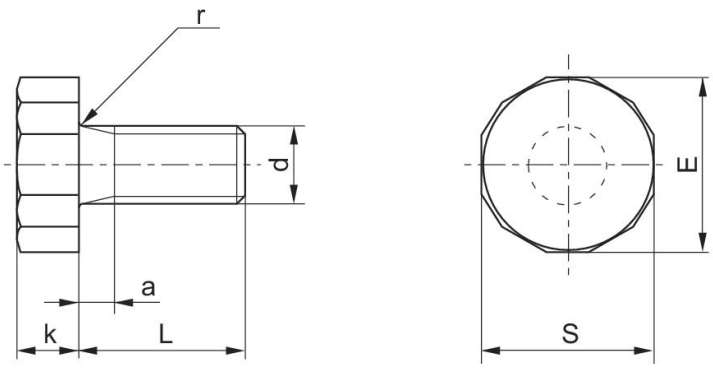

Dimensões em mm

N° de material	a	d	E	k	L	S	r
R412024762	2	M4	9.8	3.9	10	9.8	0.5
R412024763	3	M5	11	4	12	12	0.5
R402003749	3	M6	14	5.3	16	13	0.7
R402003750	3	M8	18	6.4	17	16	0.7