# Vite di chiusura

**R402003750**

2024-03-21

**Connettori e viti di chiusura AVENTICS**

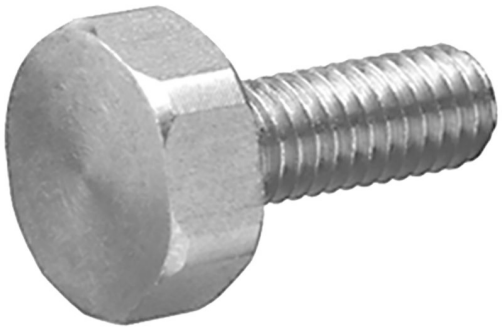

## Dati tecnici

| | |
|---|---|
| Settore | Industria |
| Raccordo G | M8 |
| Unità di fornitura | 4 Pezzo |

## Materiale

| | |
|---|---|
| Materiale | Acciaio inox |
| Codice | R402003750 |

# Vite di chiusura

R402003750

2024-03-21

## Dimensioni

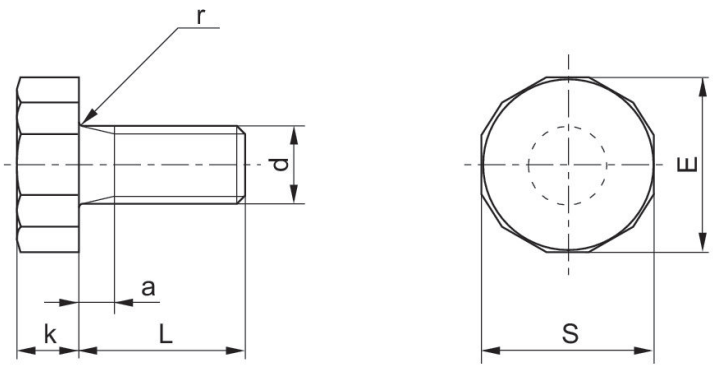


## Dimensioni in mm

| Codice | a | d | E | k | L | S | r |
|---|---|---|---|---|---|---|---|
| R412024762 | 2 | M4 | 9.8 | 3.9 | 10 | 9.8 | 0.5 |
| R412024763 | 3 | M5 | 11 | 4 | 12 | 12 | 0.5 |
| R402003749 | 3 | M6 | 14 | 5.3 | 16 | 13 | 0.7 |
| R402003750 | 3 | M8 | 18 | 6.4 | 17 | 16 | 0.7 |