Bouchon à visser

R402003750

2024-03-21

Vis d’obturation et connecteurs
AVENTICS

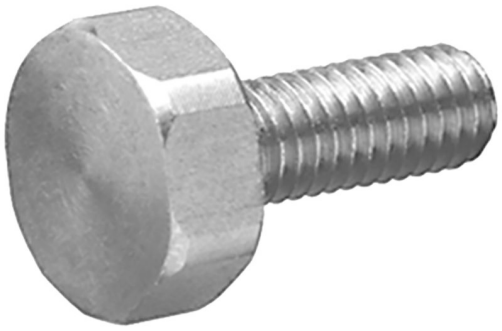

Données techniques

Secteur	Industrie
Orifice G	M8
Unité de livraison	4 Pcs.

Matériau

Matériau	Acier inoxydable
Référence	R402003750

Bouchon à visser

2024-03-21

R402003750

Dimensions

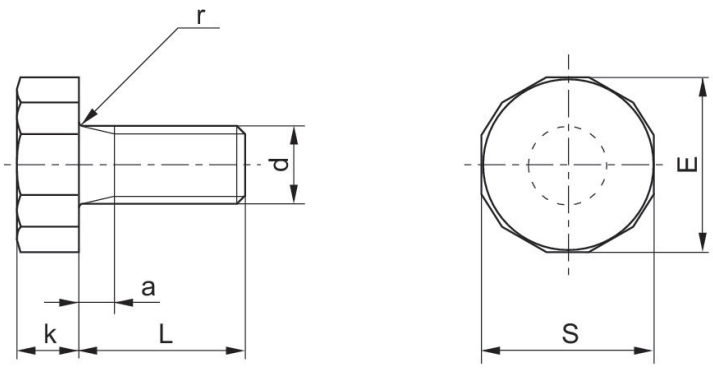

Dimensions en mm

Référence	a	d	E	k	L	S	r
R412024762	2	M4	9.8	3.9	10	9.8	0.5
R412024763	3	M5	11	4	12	12	0.5
R402003749	3	M6	14	5.3	16	13	0.7
R402003750	3	M8	18	6.4	17	16	0.7