Sensor de caudal serie AF2, IO-Link

G653AVBP6JA000N

Serie AF2

Los AVENTICS serie AF2 son detectores de caudal que monitorean el consumo de aire en sistemas neumáticos y permiten la rápida intervención en caso de fugas. La serie AF2 ayuda a optimizar el consumo de energía, evita el tiempo de inactividad de máquinas y reduce los costos.



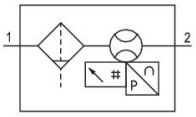

Datos técnicos

Sector	Industria
Advertencia	Señal de salida: 1 salida analógica 4 mA ... 20 mA + 1 salida digital/analógica (PNP, NPN, Push-Pull, 4 mA ... 20 mA / conmutable)+1 salida digital (PNP, NPN, push-pull, conmutable), IO-Link V1.1 (COM3 / 230K4 baudios) Sin fijación
tamaño de construcción	653
Principio de conmutación	Principio de medición de caudal, calorimétrico
Protocolo	IO-Link
Caudal nominal	4328 l/min
Caudal nominal Qn mín., estándar	22 l/min
Caudal nominal Qn máx., estándar	4328 l/min
Caudal nominal Qn mín., ampliado	4328 l/min
Caudal nominal Qn Máx., ampliado	6490 l/min
Conexión de aire comprimido	G 1
Certificados	Declaración de conformidad CE RoHS
Presión de funcionamiento mín.	0 bar
Presión de funcionamiento máx.	16 bar
Temperatura ambiente mín.	-20 °C
Temperatura ambiente máx.	50 °C
Temperatura del medio mín.	-20 °C
Temperatura del medio máx.	50 °C
Fluido	Aire comprimido

	Argon Nitrógeno Dióxido de carbono
Eficacia de filtración	5 µm
Pantalla	OLED
Indicador	l/s l/min m³/min m³/h ft³/s m³/min
Indicador	bar psi
Indicador de temperatura	°C °F
Conexión eléctrica 2, tipo	Enchufe
Conexión eléctrica 2, tamaño de rosca	M12x1
Conexión eléctrica 2, número de polos	de 5 polos
Attacco elettrico 2, codificación	Codificado A
Señal de salida	PNP/NPN/Push-pull, conmutable
Señal de salida digital	PNP/NPN/Push-pull, conmutable
Señal de salida analógico	4 ... 20 mA
Consumo de potencia máx.	12 W
Tensión de servicio	17-30 V DC
Tensión de funcionamiento DC, mín.	17 V DC
Tensión de funcionamiento DC, máx.	30 V DC
Tiempo de reacción	< 0.3 s
Resistencia a cortocircuito	resistente a cortocircuito
Resistencia al choque max.	30 g, 11 ms
Resistencia a las vibraciones	1 g (10 - 2000 Hz) IEC 60068 - 2-6
Reproducibilidad	± 1,5 % del valor de medición
Tipo de protección	IP65 IP67 según IEC 60529
Peso	2.306 kg

Material

Material carcasa	Poliamida Policarbonato Aluminio
Material juntas filtro	Caucho de nitrilo butadieno
Material juntas	Caucho de carbono fluorado
N° de material	G653AVBP6JA000N

Información técnica

El punto de condensación de presión se debe situar como mínimo 15 °C por debajo de la temperatura ambiental y del medio, y debe ser como máx. de 3 °C .

El tipo de protección sólo se consigue si el enchufe está debidamente montado. Para más información, véanse las instrucciones de servicio.

Se debe separar el aceite fluido o el agua utilizando un filtrado previo. Si la separación no es suficiente, puede producirse un comportamiento de deriva.

5 micrómetros - ±4 % del valor de medición + 0,5 % del valor final de rango de medición estándar ±8 % del valor de medición + 1 % del valor final del rango de medición ampliado

El punto de condensación de presión se debe situar como mínimo 15 °C por debajo de la temperatura ambiental y del medio, y debe ser como máx. de 3 °C .

El contenido de aceite del aire comprimido debe permanecer constante durante toda la vida útil.

Utilice solo aceites permitidos por AVENTICS. Encontrará más información en el documento “Información técnica” (disponible en el https://www.emerson.com/en-us/support).

Dimensiones

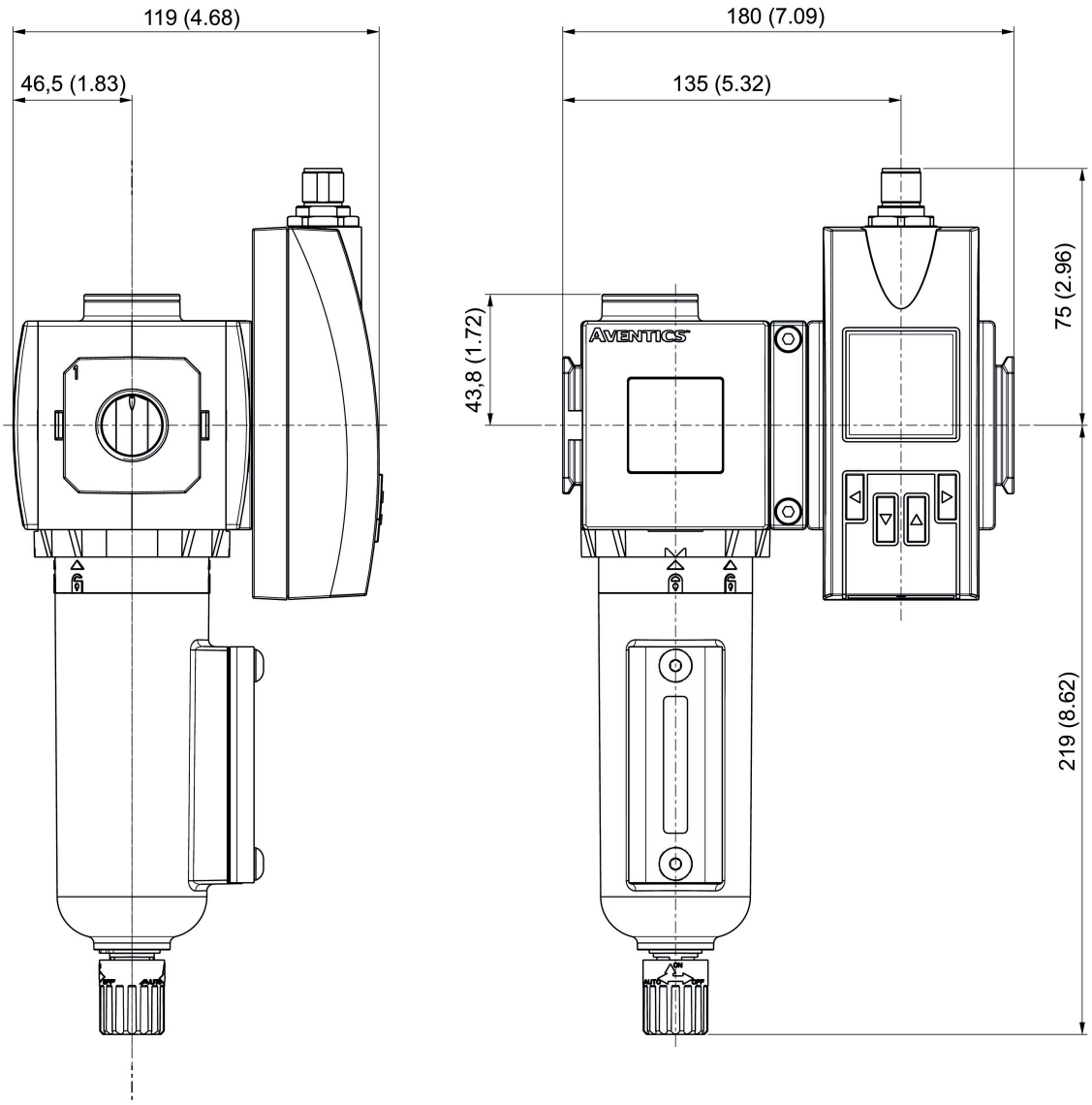

Ocupación de pines

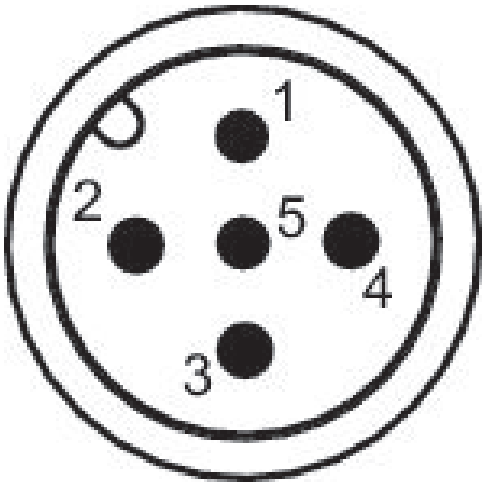

Ocupación de pines

Pin	Ocupación	Color del hilo
1	L+ tensión de alimen-tación	marrón
2	QA (Salida analógica 4 ... 20 mA)	blanco
3	m = masa	azul
4	C/Q1 (IO-Link/salida de conmutación)	negro
5	Salida analógica 4 ... 20 mA	amarillo