Série AF2 Sensor de fluxo, IO-Link

653

G653AVBP6JA000N

2024-03-04

Série AF2

AVENTICS série AF2 são sensores de vazão que monitoram o consumo do ar em sistemas pneumáticos, permitindo rápida intervenção em caso de vazamentos. A série AF2 ajuda a otimizar o consumo de energia, evitar tempo de inatividade das máquinas e reduzir os custos.



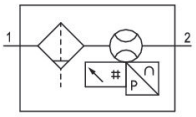

Dados técnicos

Setor	Indústria
Nota	Sinal de saída: 1 saída analógica 4 mA ... 20 mA + 1 saída digital/analógica (PNP, NPN, Push-Pull, 4 mA ... 20 mA / alternável)+1 saída digital (PNP, NPN, push-pull, alternável), IO-Link V1.1 (COM3 / 230K4 Baud) Sem fixação
tamanho	653
Princípio de comutação	Princípio de medição de fluxo: calorimétrico
Relatório	IO-Link
Fluxo nominal	4328 l/min
Fluxo nominal Qn mín., padrão	22 l/min
Fluxo nominal Qn, estándar máx.	4328 l/min
Fluxo nominal Qn, mín., estendido	4328 l/min
Fluxo nominal Qn, máx., estendido	6490 l/min
Conexão de ar comprimido	G 1
Certificados	Declaração de conformidade CE RoHS
Pressão de operação mín.	0 bar
Pressão de operação máx	16 bar
Temperatura ambiente mín.	-20 °C
Temperatura ambiente máx.	50 °C
Temperatura mín. do#fluido.	-20 °C
Temperatura máx. do#fluido.	50 °C
Fluido	Ar comprimido

	Ár gon Nitrogênio Dióxido de carbono
Largura dos poros do filtro	5 µm
Display	OLED
Área de visualização	l/s l/min m³/min m³/h ft³/s m³/min
Área de visualização	bar psi
Área de visualização temperatura	°C °F
Conexão elétrica 2, tipo	Conector
Conexão elétrica 2, Tamanho da rosca	M12x1
Conexão elétrica 2, número de polos	de 5 pinos
Conexão elétrica 2, codificação	Código A
Sinal de saída	PNP/NPN/Push-pull, alternável
Sinal de saída digital	PNP/NPN/Push-pull, alternável
Sinal de saída analógico	4 ... 20 mA
Consumo de corrente máx.	12 W
Tensão de operação	17-30 V DC
Tensão de operação CC, mín.	17 V DC
Tensão de operação CC, máx.	30 V DC
Tempo de reação	< 0.3 s
Resistência a curto-circuito	resistente a curto-circuito
Resistência ao choque max.	30 g, 11 ms
Resistência a vibrações	1 g (10 - 2000 Hz) IEC 60068 - 2-6
Reprodutibilidade	± 1,5 % do valor de medição
Tipo de proteção	IP65 IP67 conforme IEC 60529
Peso	2.306 kg

Material

Material de caixa	Poliamida Policarbonato Alumínio
Material de vedações filtro	Borracha de nitrilbutadieno
Material de vedações sensor	Borracha fluorcarbonada
N° de material	G653AVBP6JA000N

Informações técnicas

O ponto de condensação de pressão deve ser pelo menos 15 °C abaixo da temperatura ambiente e do fluido e um máximo de 3 °C .

O tipo de proteção somente é atingido se o conector estiver montado corretamente. Para obter informações mais precisas, consulte o manual de operação.

O óleo ou água em estado líquido devem ser filtrados previamente. Em caso de separação insuficiente pode ocorrer um comportamento de desvio.

5 microns - ±4% do valor medido + 0,5% do valor final da área de medição padrão ±8% do valor medido + 1% do valor final da área de medição alargada

O ponto de condensação de pressão deve ser pelo menos 15 °C abaixo da temperatura ambiente e do fluido e um máximo de 3 °C .

O teor de óleo do ar comprimido deve permanecer constante durante toda a vida útil.

Por favor, use exclusivamente óleos autorizados pela AVENTICS. Para mais informações consulte o documento "Informações técnicas" (disponíveis no https://www.emerson.com/en-us/support).

Dimensões

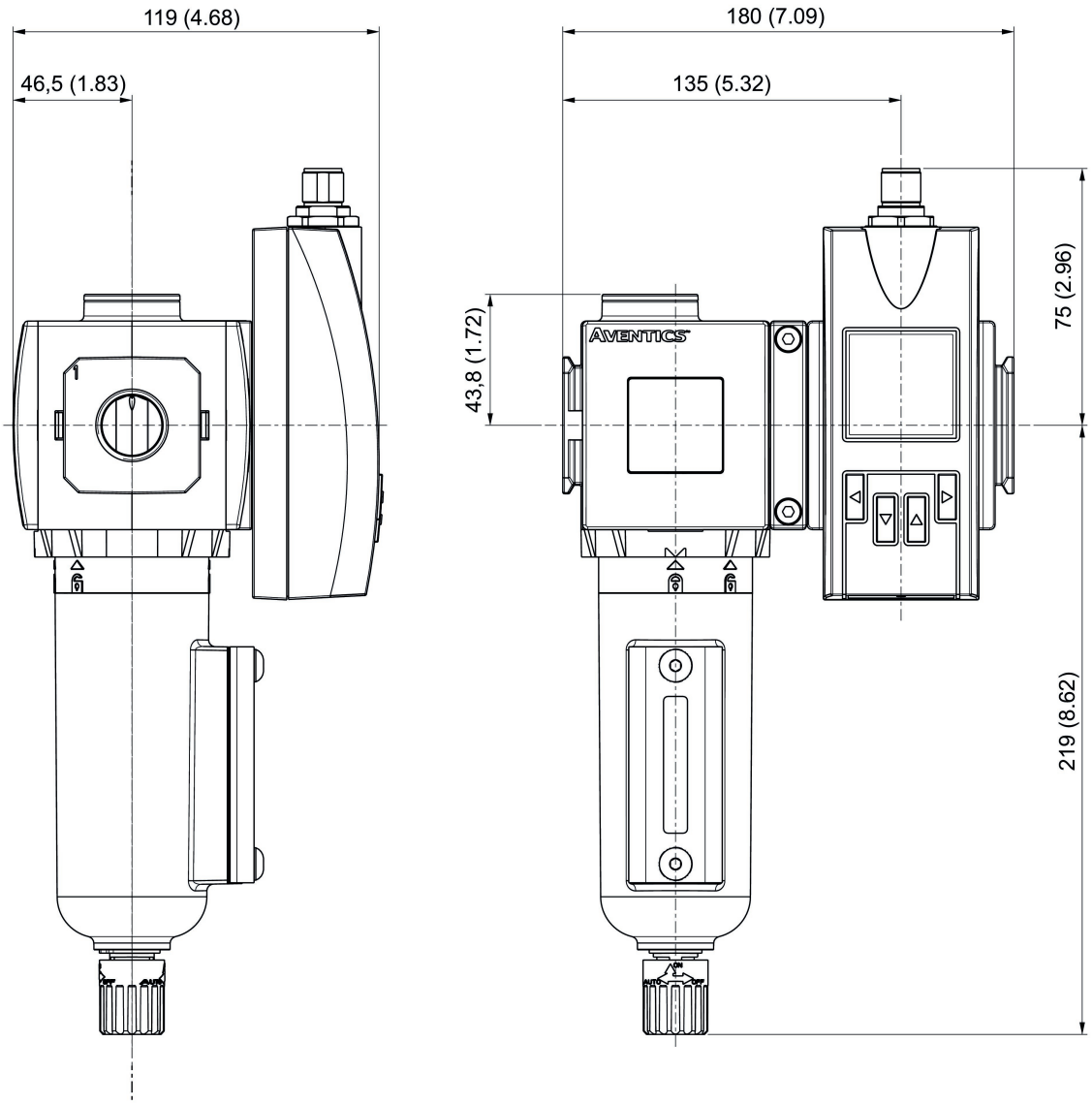

Ocupação dos pinos

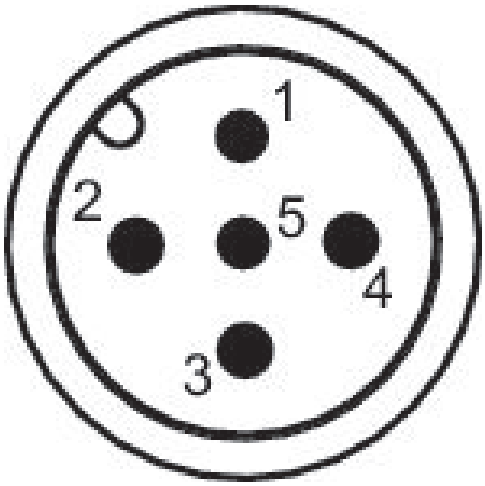

Ocupação dos pinos

Pino	Ocupação	Cor do núcleo
1	L+ corrente de alimentação	marrom
2	QA (Saída analógica 4 ... 20 mA)	branco
3	m = massa	azul
4	C/Q1 (IO-Link / Saída de comutação)	preto
5	Saída analógica 4 ... 20 mA	amarelo