Flussometro serie AF2, IO-Link

653

G653AVBP6JA000N

2024-03-04

Serie AF2

La serie AF2 AVENTICS è costituita da sensori di portata che monitorano il consumo d'aria nei sistemi pneumatici, consentendo un rapido intervento in caso di perdite.
La serie AF2 aiuta a ottimizzare il consumo di energia, evitando tempi di inattività della macchina e tagliando i costi.



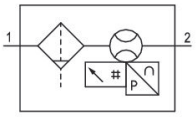

Dati tecnici

Settore	Industria
Nota	Segnale in uscita: 1 uscita analogica 4 mA ... 20 mA + 1 uscita digitale/analogica (PNP, NPN, push-pull, 4 mA ... 20 mA / commutabile)+1 uscita digitale (PNP, NPN, push-pull, commutabile), link IO V1.1 (COM3 / 230K4 Baud) Senza fissaggio
grandezza	653
Principio di commutazione	Principio di misurazione portata: calorimetrico
Protocollo	IO-Link
Portata nominale	4328 l/min
Portata nominale Qn, min., standard	22 l/min
Portata nominale Qn max., standard	4328 l/min
Portata nominale Qn min., ampliato	4328 l/min
Caudal nominal Qn max., esteso	6490 l/min
Raccordo aria compressa	G 1
Certificati	Dichiarazione di conformità CE RoHS
Pressione di esercizio min.	0 bar
Pressione di esercizio max	16 bar
Temperatura ambiente min.	-20 °C
Temperatura ambiente max.	50 °C
Temperatura del fluido min.	-20 °C
Temperatura del fluido max.	50 °C

Fluido	Aria compressa Argon Azoto anidride carbonica
Grado di filtraggio	5 µm
Display	OLED
Indicazione	l/sec l/min m³/min m³/h ft³/s m³/min
Indicazione	bar psi
Unità di visualizzazione temperatura	°C °F
Attacco elettrico 2, tipo	Connettore
Conexión eléctrica 2, grandezza filettatura	M12x1
Conexión eléctrica 2, numero poli	a 5 poli
Attacco elettrico 2, codifica	Con codifica A
Segnale in uscita	PNP/NPN/Push-Pull, commutabile
Segnale in uscita digitale	PNP/NPN/Push-Pull, commutabile
Segnale in uscita analogico	4 ... 20 mA
Assorbimento di potenza max.	12 W
Tensione di esercizio	17-30 V DC
Tensione di esercizio DC, min.	17 V DC
Tensione di esercizio DC, max.	30 V DC
Tempo di reazione	< 0.3 s
A prova di corto circuito	a prova di corto circuito
Resistenza all'urto max.	30 g, 11 ms
Resistenza alle vibrazioni	1 g (10 - 2000 Hz) IEC 60068 - 2-6
Riproducibilità	± 1,5% del valore di misura
Tipo di protezione	IP65 IP67 secondo IEC 60529
Peso	2.306 kg

Materiale

Materiale corpo	Poliammide Policarbonato Alluminio
Materiale guarnizioni filtro	Gomma nitrile-butadiene
Materiale guarnizioni sensore	Gomma al fluoro-carbonato
Codice	G653AVBP6JA000N

Informazioni tecniche

Il punto di rugiada in pressione deve essere inferiore alla temperatura ambiente e a quella del fluido di almeno 15 °C e non superare il valore di 3 °C .

Il tipo di protezione viene raggiunto solo se il connettore è montato correttamente. Per informazioni più dettagliate consultare le istruzioni d'uso.

Olio liquido o acqua devono essere separati eseguendo un prefiltraggio. Una separazione insufficiente può provocare uno spostamento di direzione.

5 micrometri - ±4% del valore misurato + 0,5% del valore di fondo scala standard ±8% del valore misurato + 1% del valore di fondo scala ampliato

Il punto di rugiada in pressione deve essere inferiore alla temperatura ambiente e a quella del fluido di almeno 15 °C e non superare il valore di 3 °C .

Il contenuto di olio dell'aria compressa deve rimanere costante per tutta la durata.

Utilizzare esclusivamente oli omologati da AVENTICS. Per maggiori informazioni consultare il documento “Informazioni tecniche” (disponibile nel https://www.emerson.com/en-us/support).

Dimensioni

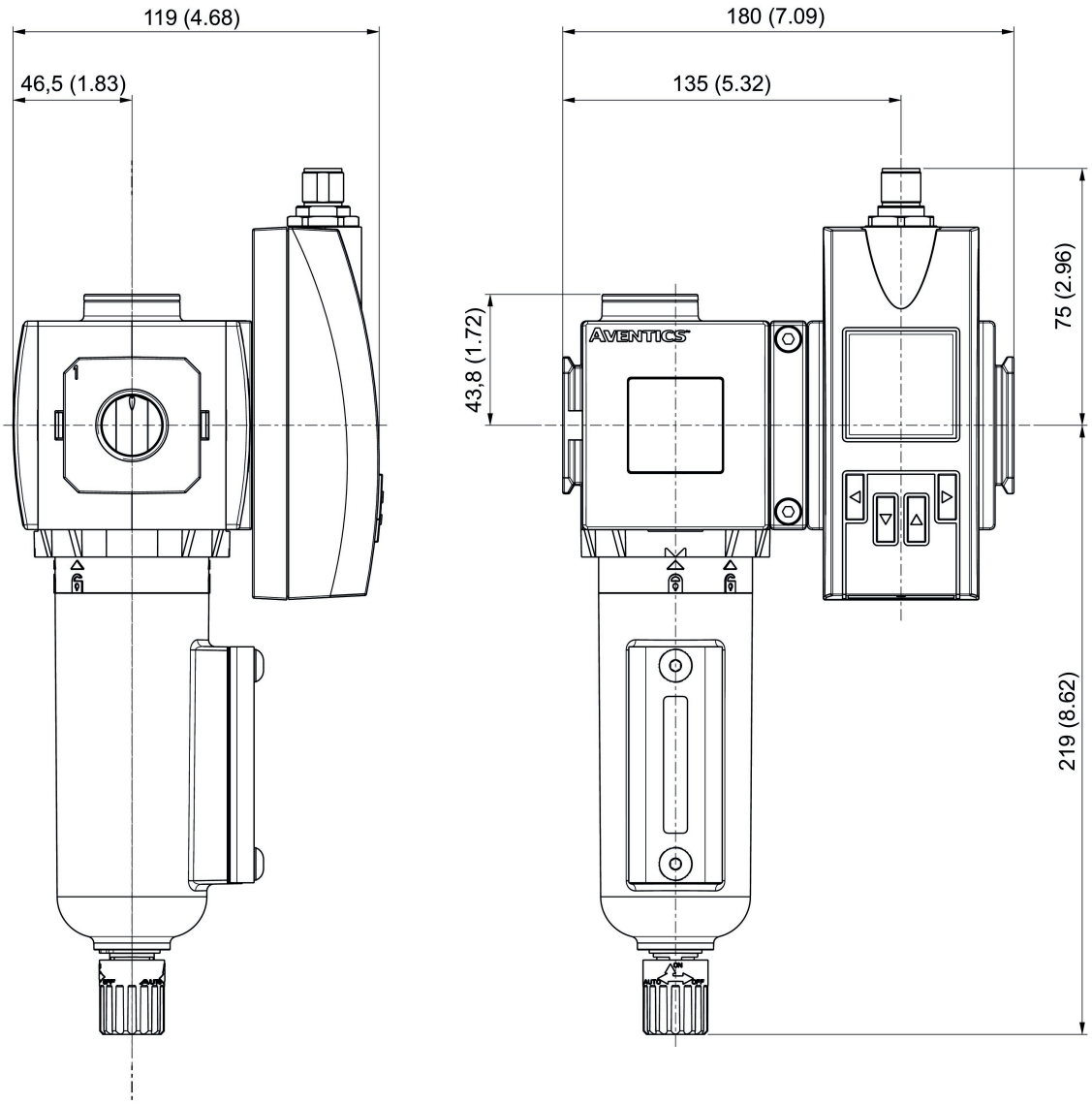

Occupazione pin

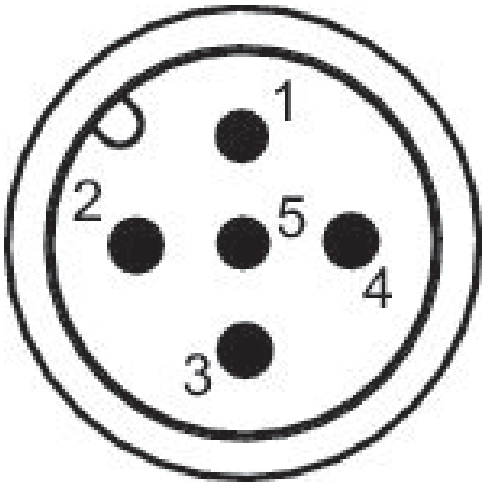

Occupazione pin

Pin	Occupazione	Colore filo
1	L+ tensione di alimen-tazione	marrone
2	QA (Uscita analogica 4 ... 20 mA)	bianco
3	m = massa	blu
4	C/Q1 (link IO / uscita di commutazione)	nero
5	Uscita analogica 4 ... 20 mA	giallo