Série AF2 capteur de débit, IO-Link

G653AVBP6JA000N

Série AF2

Les capteur AVENTICS série AF2 sont des capteurs de débit qui surveillent la consommation d'air des systèmes pneumatiques, permettant une intervention rapide en cas de fuite. La série AF2 contribue à optimiser la consommation d'énergie, à prévenir les arrêts machines et à réduire les coûts.



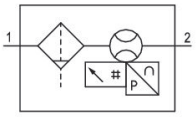

Données techniques

Secteur	Industrie
Remarque	Signal de sortie : 1 sortie analogique 4 mA ... 20 mA + 1 sortie numérique/analogique (PNP, NPN, push-pull, 4 mA ... 20 mA / commutable)+1 sortie numérique (PNP, NPN, push-pull, commutable), IO-Link V1.1 (COM3 / 230K4 Baud) Sans fixation
Taille	653
Principe de commutation	Principe de mesure du débit : calorimétrique
Protocole	IO-Link
Débit nominal	4328 l/min
Débit nominal Qn min., standard	22 l/min
Débit nominal Qn, max., standard	4328 l/min
Débit nominal Qn min., étendu	4328 l/min
Débit nominal Qn max., étendu	6490 l/min
Raccordement de l'air comprimé	G 1
Certificats	Déclaration de conformité CE RoHS
Pression de service min.	0 bar
Pression de service maxi	16 bar
Température ambiante min.	-20 °C
Température ambiante max.	50 °C
Température min. du fluide	-20 °C
Température max. du fluide	50 °C

Fluide	Air comprimé Argon Azote Dioxyde de carbone
Porosité du filtre	5 µm
Affichage	OLED
Plage d'affichage	l/sec l/min m³/min m³/h ft³/s m³/min
Plage d'affichage	bar psi
Unité d’affichage de température	°C °F
Raccordement électrique 2, type	Connecteur
Raccordement électrique 2, taille du filetage	M12x1
Raccordement électrique 2, nombre de pôles	à 5 pôles
Raccordement électrique 2, codage	Codage A
Signal de sortie	PNP / NPN / push-pull, commutable
Signal de sortie numérique	PNP / NPN / push-pull, commutable
Signal de sortie analogue	4 ... 20 mA
Puissance absorbée maxi.	12 W
Tension de service des équipements	17-30 V DC
Tension de service CC, mini	17 V CC
Tension de service CC, maxi	30 V CC
Temps de réaction	< 0.3 s
Résistance aux courts-circuits	résistant aux courts-circuits
Tenue aux chocs maxi.	30 g, 11 ms
Tenue aux vibrations	1 g (10 - 2000 Hz) IEC 60068 - 2-6
Reproductibilité	± 1,5 % de la valeur de mesure
Indice de protection	IP65 IP 67 selon CEI 60529
Poids	2.306 kg

Matériau

Matériau boîtiers	Polyamide Polycarbonate Aluminium
Matériau joints filtre	Caoutchouc nitrile-butadiène
Matériau joints capteur	Caoutchouc en carbone fluoré
Référence	G653AVBP6JA000N

Informations techniques

Le point de rosée sous pression doit se situer à au moins 15 °C sous la température ambiante et la température du fluide et peut atteindre max. 3 °C .

L'indice de protection ne peut être obtenu que si la prise est montée correctement. Pour de plus amples informations, veuillez consulter le manuel d'utilisation.

L’huile liquide ou l’eau doit être séparée par un préfiltrage. En cas de séparation insuffisante, des dérapages sont susceptibles de se produire.

5 micromètres - ±4 % de la valeur de mesure + 0,5 % de la valeur finale de la plage de mesure standard ±8 % de la valeur de mesure + 1 % de la valeur finale de la plage de mesure étendue

Le point de rosée sous pression doit se situer à au moins 15 °C sous la température ambiante et la température du fluide et peut atteindre max. 3 °C .

La teneur en huile de l'air comprimé doit rester constante tout au long de la durée de vie.

Exclusivement utiliser des huiles autorisées par AVENTICS. Pour de plus amples informations, se reporter au document « Informations techniques » (disponible dans le https://www.emerson.com/en-us/support).

Dimensions

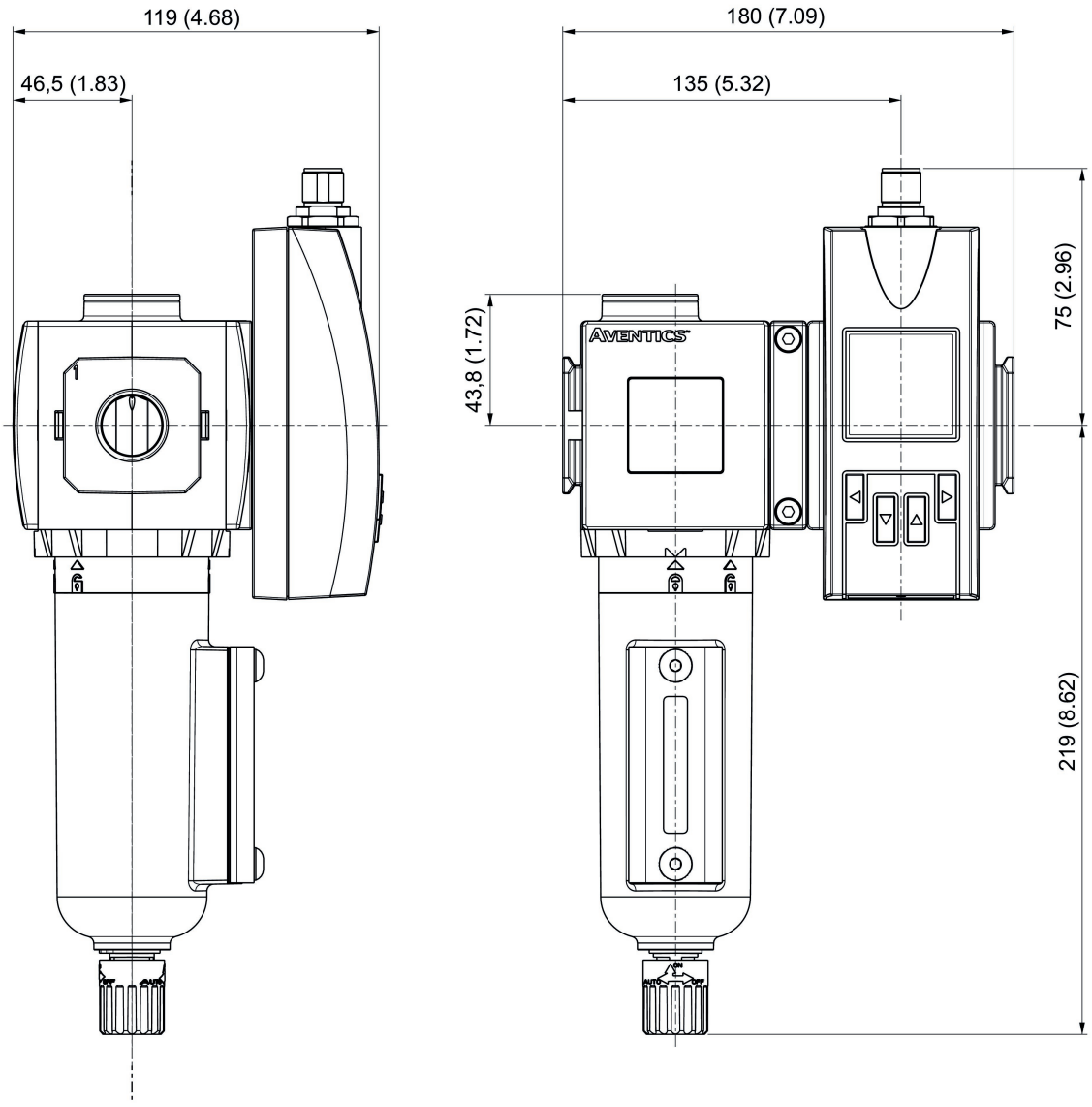

Affectation des broches

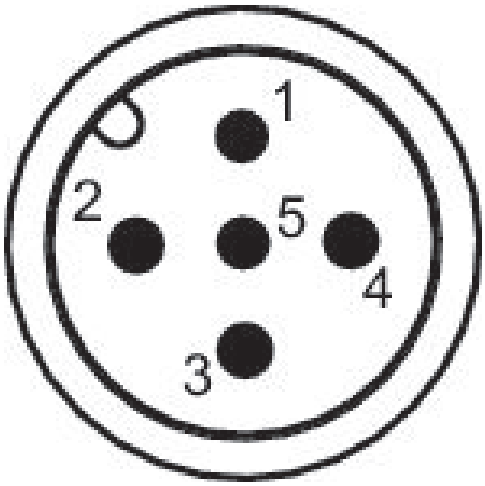

Affectation des broches

Broche	Affectation	Couleur des fils
1	L+ Tension d'alimenta-tion	marron
2	QA (Sortie analogique 4 ... 20 mA)	blanc
3	m = masse	bleu
4	C/Q1 (IO-Link / sortie de commutation)	noir
5	Sortie analogique 4 ... 20 mA	jaune