Serie AF2 Durchflusssensor, IO-Link

G653AVBP6JA000N

Serie AF2

Die AVENTICS Serie AF2 sind Durchflusssensoren, die den Luftverbrauch in pneumatischen Systemen überwachen und ein schnelles Eingreifen im Falle einer Leckage ermöglichen. Die Serie AF2 hilft Ihnen dabei, den Energieverbrauch zu optimieren, Maschinenausfälle zu vermeiden und Kosten zu senken.



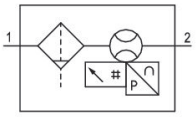

Technische Daten

Branche	Industrie
Hinweis	Ausgangssignal: 1 analog Ausgang 4 mA ... 20 mA + 1 digital/analog Ausgang (PNP, NPN, Push-Pull, 4 mA ... 20 mA / umschaltbar)+1 digital Ausgang (PNP, NPN, push-pull, umschaltbar), IO-Link V1.1 (COM3 / 230K4 Baud) ohne Befestigung
Baugröße	653
Schaltprinzip	Messprinzip Durchfluss: kalorimetrisch
Protokoll	IO-Link
Nenndurchfluss	4328 l/min
Nenndurchfluss Qn min., Standard	22 l/min
Nenndurchfluss Qn max., Standard	4328 l/min
Nenndurchfluss Qn min., erweitert	4328 l/min
Nenndurchfluss Qn max., erweitert	6490 l/min
Druckluftanschluss	G 1
Zertifikate	CE-Konformitätserklärung RoHS
Betriebsdruck min.	0 bar
Betriebsdruck max.	16 bar
Umgebungstemperatur min.	-20 °C
Umgebungstemperatur max.	50 °C
Mediumstemperatur min.	-20 °C
Mediumstemperatur max.	50 °C

Medium	Druckluft Argon Stickstoff Kohlenstoffdioxid
Filterporenweite	5 µm
Display	OLED
Anzeigeeinheit Durchfluss	l/sec l/min m³/min m³/h ft³/s ft³/min
Anzeigeeinheit Druck	bar psi
Anzeigeeinheit Temperatur	°C °F
Elektrischer Anschluss 2, Typ	Stecker
Elektrischer Anschluss 2, Gewindegröße	M12x1
Elektrischer Anschluss 2, Anzahl Pole	5-polig
Elektrischer Anschluss 2, Codierung	A-codiert
Ausgangssignal	PNP/NPN/Push-pull, umschaltbar
Ausgangssignal digital	PNP/NPN/Push-pull, umschaltbar
Ausgangssignal analog	4 ... 20 mA
Leistungsaufnahme max.	12 W
Betriebsspannung	17-30 V DC
Betriebsspannung DC, min.	17 V DC
Betriebsspannung DC, max.	30 V DC
Ansprechzeit	< 0.3 s
Kurzschlussfestigkeit	kurzschlussfest
Schockfestigkeit max.	30 g, 11 ms
Schwingungsfestigkeit	1 g (10 - 2000 Hz) IEC 60068 - 2-6
Reproduzierbarkeit	± 1,5 % vom Messwert
Schutzart	IP65 IP67 nach IEC 60529
Gewicht	2.306 kg

Werkstoff

Werkstoff Gehäuse	Polyamid Polycarbonat Aluminium
Werkstoff Dichtungen Filter	Nitril-Butadien-Kautschuk
Werkstoff Dichtungen Sensor	Fluorkarbon-Kautschuk
Materialnummer	G653AVBP6JA000N

Technische Informationen

Der Drucktaupunkt muss mindestens 15 °C unter der Umgebungs- und Mediumstemperatur liegen und darf max. 3 °C betragen.

Die Schutzart wird nur erreicht, wenn der Stecker ordnungsgemäß montiert ist. Nähere Informationen siehe Betriebsanleitung.

Flüssiges Öl oder Wasser muss mit einer Vorfilterung abgeschieden werden. Bei nicht ausreichender Separierung kann ein Driftverhalten auftreten.

5 Mikrometer - ±4% vom Messwert + 0,5% vom Standardmessbereichsendwert ±8% vom Messwert + 1% vom erweiterten Messbereichsendwert

Der Drucktaupunkt muss mindestens 15 °C unter der Umgebungs- und Mediumstemperatur liegen und darf max. 3 °C betragen.

Der Ölgehalt der Druckluft muss über die gesamte Lebensdauer konstant bleiben.

Verwenden Sie ausschließlich von AVENTICS zugelassene Öle. Weitere Informationen finden Sie im Dokument „Technische Informationen“ (erhältlich im https://www.emerson.com/de-de/support).

Abmessungen

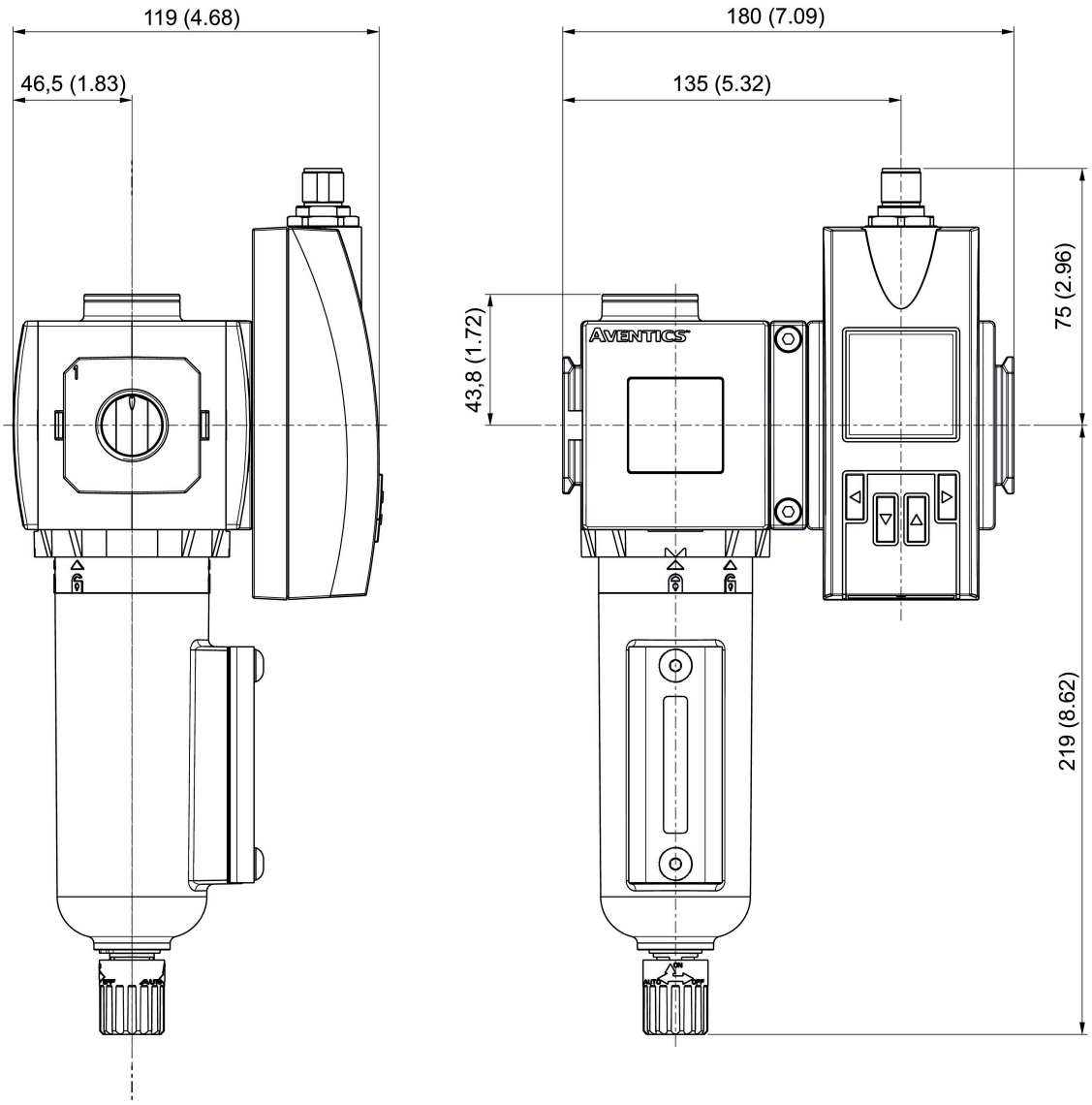

Pin-Belegung

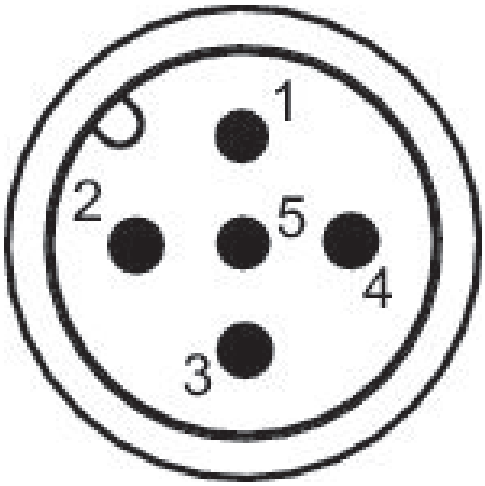

Pin-Belegung

Pin	Belegung	Aderfarbe
1	L+ Versorgungsspannung	braun
2	QA (Analogausgang 4 ... 20 mA)	weiss
3	m = Masse	blau
4	C/Q1 (IO-Link / Schaltausgang)	schwarz
5	Q2/QB (Schalt- / Frequenz- / Pulsausgang / Analogausgang 4 ... 20 mA)	gelb