Serie AF2 Durchflusssensor, 652 Filterausführung, Ethernet

G652AVBP4JA001N

Serie 652

- Der Drucktaupunkt muss mindestens 15°C unter der Umgebungs- und Mediumstemperatur liegen und darf max. 3 °C betragen. Die Schutzart wird nur erreicht, wenn der Stecker ordnungsgemäß montiert ist. Nähere Informationen siehe Betriebsanleitung. Bei nicht ausreichender Separierung kann ein Driftverhalten auftreten. Genauigkeit: Standard Messbereich: ±4 % vom Messwert, + 0,5% vom Endwert. Erweiterter Messbereich: ±8 % vom Messwert, + 1 % vom Endwert.



Technische Daten

Branche
Industrie

Hinweis
Integrierter Webserver, 48 VDC-Anschluss über Strom über Ethernet

Schaltprinzip
Messprinzip Durchfluss: kalorimetrisch

Protokoll
TCP/IP
OPC UA
MQTT

Nenndurchfluss Qn min., Standard
8 l/min

Nenndurchfluss Qn max., Standard
1630 l/min

Nenndurchfluss Qn min., erweitert
1630 l/min

Nenndurchfluss Qn max., erweitert
2445 l/min

Druckluftanschluss
G 1/2

Zertifikate
CE-Konformitätserklärung
RoHS

Betriebsdruck min.
0 bar

Betriebsdruck max.
16 bar

Umgebungstemperatur min.
-20 °C

Umgebungstemperatur max.
50 °C

Mediumstemperatur min.
-20 °C

Mediumstemperatur max.
50 °C

Medium
Druckluft
Argon
Stickstoff
Helium
Kohlenstoffdioxid

Filterporenweite
5 µm

Display
OLED

Anzeigeeinheit Durchfluss
l/sec
l/min

m³/min
m³/h
ft³/s
ft³/min

Anzeigeeinheit Druck
bar
psi

Anzeigeeinheit Temperatur
°C
°F

Elektrischer Anschluss
Stecker

Elektrischer Anschluss
M12x1

Elektrischer Anschluss
8-polig

Elektrischer Anschluss
X-codiert

Leistungsaufnahme max.
5 W

Betriebsspannung DC, min.
36 V DC

Betriebsspannung DC, max.
57 V DC

Ansprechzeit
< 0.3 s

Schockfestigkeit max.
30 g, 11 ms

Schwingungsfestigkeit
1 g (10 - 2000 Hz) IEC 60068 - 2-6

Reproduzierbarkeit
± 1,5 % vom Messwert

Schutzart
IP65
IP67 nach IEC 60529

Gewicht
0.73 kg

Werkstoff

Werkstoff Gehäuse
Polyamid
Polycarbonat
Aluminium

Werkstoff Dichtungen Filter
Nitril-Butadien-Kautschuk

Werkstoff Dichtungen Sensor
Fluorkarbon-Kautschuk

Materialnummer
G652AVBP4JA001N

Abmessungen in inch

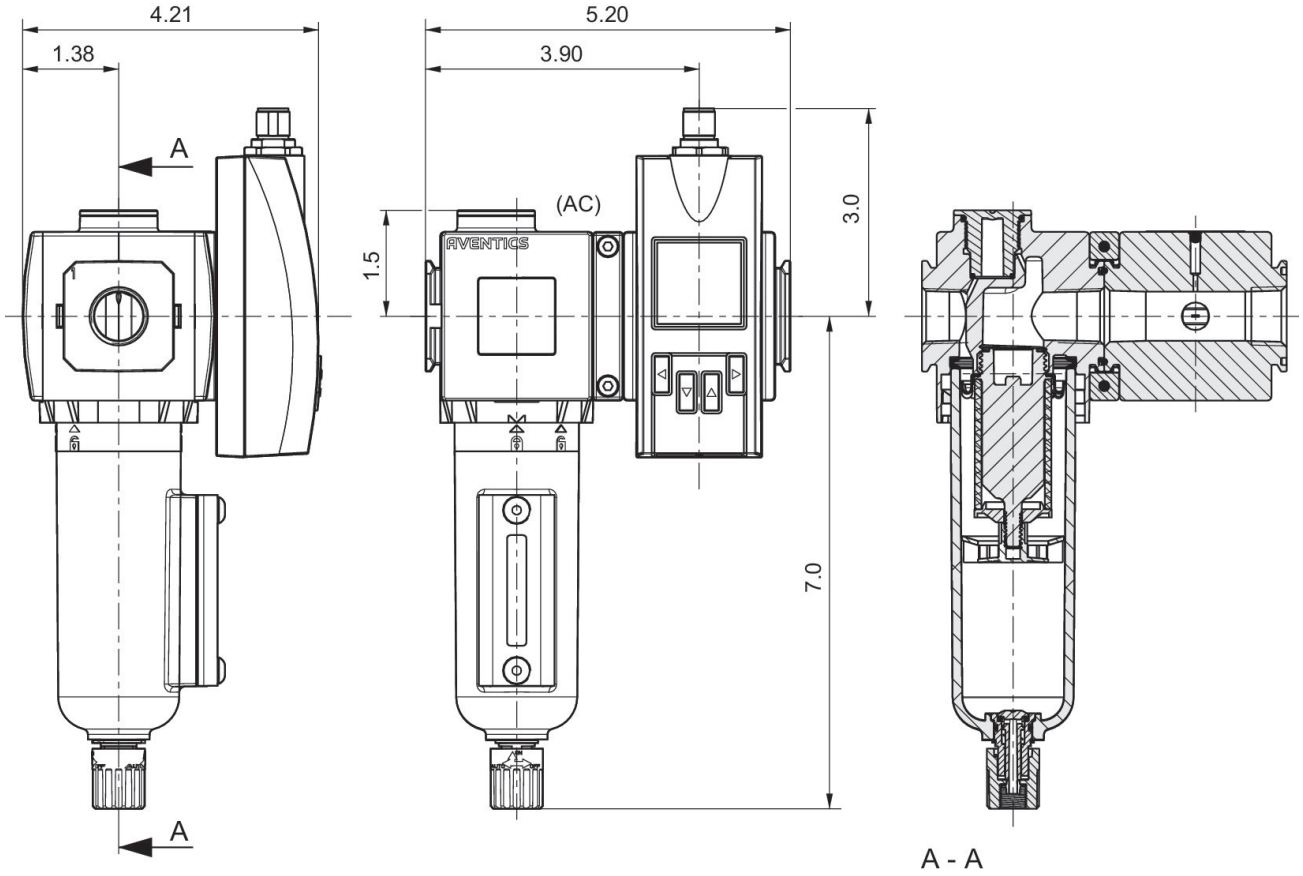

Abmessungen in mm

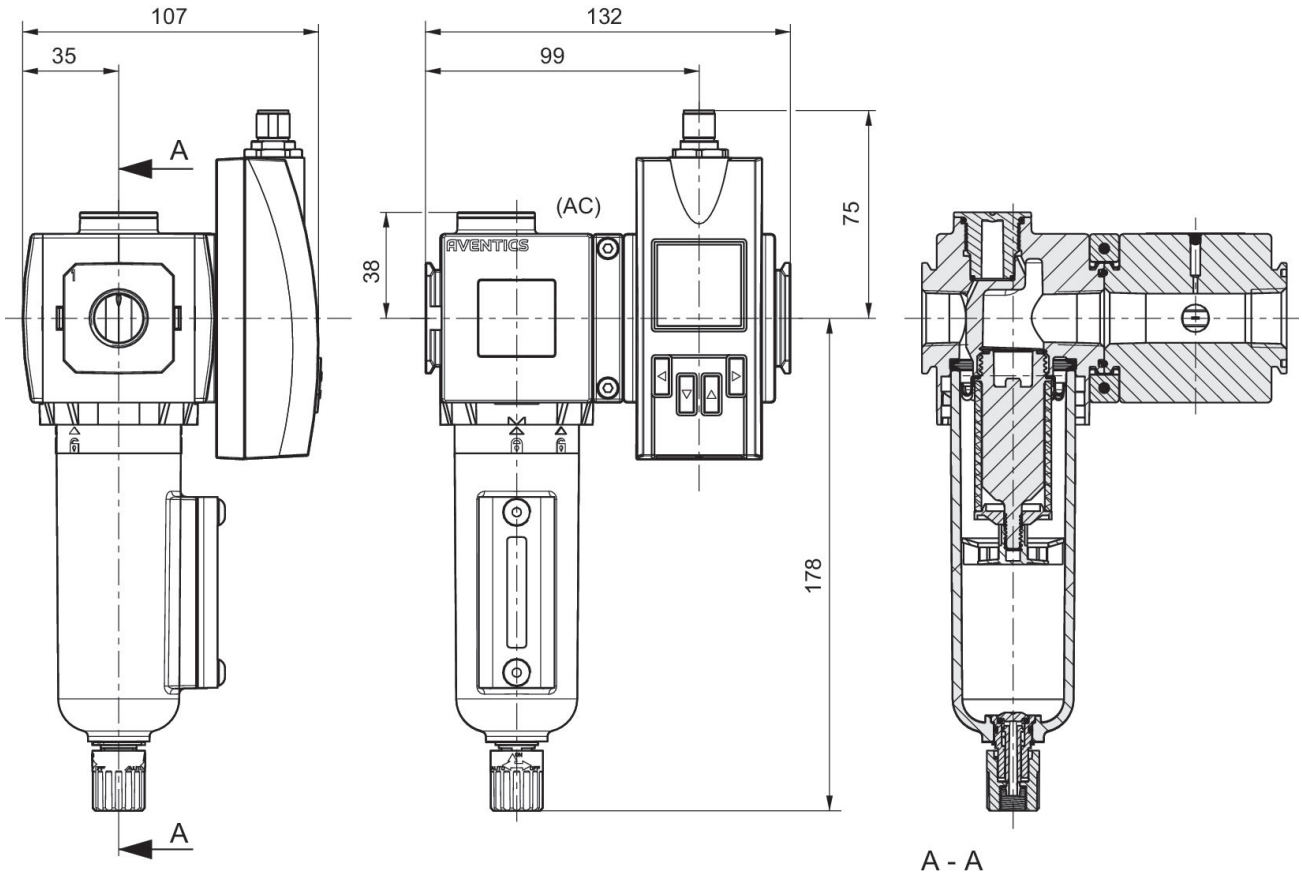

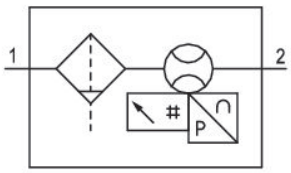

Pin-Belegung

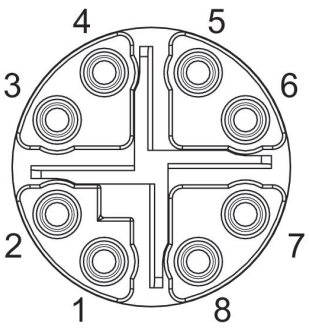

Pin	RJ45	Aderfarbe	Identifikation	10/100 Mbit
1	1	WH / OG	TX(+) + POE	TxData+
2	2	OG	TX(-) + POE	TxData+

Pin	RJ45	Aderfarbe	Identifikation	10/100 Mbit
3	3	WH / GN	RX(+) - POE	TxData-
4	6	GN	RX(-) - POE	TxData-
7	5	WH / BU	POE+	
8	4	BU	POE+	
5	7	WH / BN	POE-	
6	8	BN	POE-	