Placa sándwich de aire de entrada, serie XV05

C573AW555919009

- Caudal optimizado a medida
- Configuraciones específicas y personalizadas, sencillas y flexibles gracias al configurador en línea
- Amplia conectividad mediante conexiones Multipol o Fieldbus y bloques de terminales
- Múltiples direcciones de conexión neumática como lateral, inferior y superior
- Bajo consumo de energía
- Amplio rango de accesorios como módulos de cierre, módulos de alimentación, módulos de velocidad y reguladores
- Servidor web y diagnóstico
- Disponibilidad mundial y roscas universales para satisfacer las demandas regionales
- Placa base de aluminio resistente y lista para el montaje en armario

Serie XV05

La serie XV05 proporciona una base fiable para sistemas de manipulación compactos y soluciones de automatización complejas. La variante XV-Compact ofrece un amplio catálogo de funciones y accesorios para válvulas, así como la conectividad eléctrica adecuada para la demanda general en la automatización de fábricas y otros sectores. Con la adopción sencilla desde D-SUB y el bloque de terminales hasta IO-Link y los múltiples protocolos fieldbus de la serie XVES, también están disponibles todos los requisitos para el control distribuido. Con el exclusivo configurador en línea, es fácil definir la configuración de la placa base, así como el sistema completo de válvulas, incluidos los accesorios.

Datos técnicos

Sector	Industria
Volumen de suministro	Placa sándwich, juego de juntas, tornillos de fijación
Presión de funcionamiento mín.	-0.95 bar
Presión de funcionamiento máx.	10 bar
Temperatura ambiente mín.	-10 °C
Temperatura ambiente máx.	50 °C
Fluido	Aire comprimido
Contenido de aceite del aire comprimido min.	0 mg/m³
Contenido de aceite del aire comprimido máx.	5 mg/m³
Número de lugares de válvula	1
Tipo de protección	IP65

Placa sándwich de aire de entrada, serie XV05

C573AW555919009

Material

Material carcasa	Aluminio, anodizado
Material juntas	Caucho de nitrilo-butadieno hidrogenado
Material de los tornillos	Acero inoxidable
N° de material	C573AW555919009

Información técnica

La presión de pilotaje mín. debe alcanzarse, ya que, de lo contrario, podrían producirse conexiones erróneas y, dado el caso, un fallo de válvulas.

El punto de condensación de presión se debe situar como mínimo 15 °C por debajo de la temperatura ambiental y del medio, y debe ser como máx. de 3 °C .

El contenido de aceite del aire comprimido debe permanecer constante durante toda la vida útil.

Utilice solo aceites permitidos por AVENTICS. Encontrará más información en el documento “Información técnica” (disponible en el https://www.emerson.com/en-us/support).
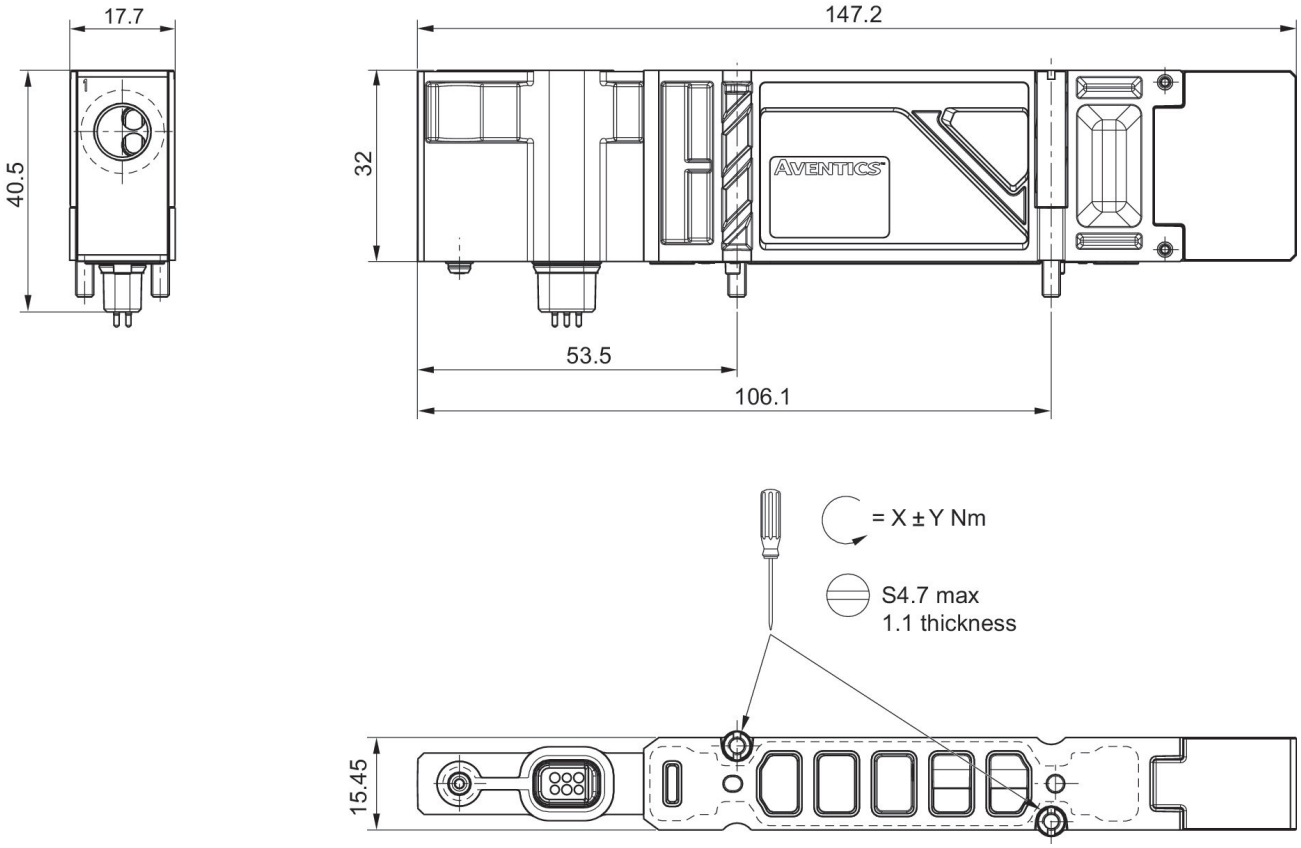
Dimensiones