# Filtro, Serie MU1-FLS

## 9155520220

Información del producto
Serie MU1

- Los componentes de la serie MU1 de AVENTICS son ideales para aplicaciones en entornos exigentes. Ofrecen grandes conexiones roscadas para garantizar un alto caudal de aire comprimido y proporcionar una filtración, regulación y lubricación fiables.



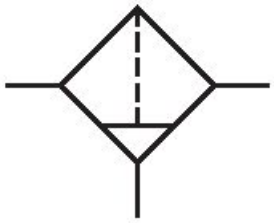

## Datos técnicos

| | |
|---|---|
| Sector | Industria |
| Componentes | Filtro |
| Recipiente | recipiente metálico sin mirilla |
| Orificio | G 1 |
| Eficacia de filtración | 40 µm |
| Caudal nominal Qn | 12500 l/min |
| Purga de condensado | completamente automático, abierto sin presión |
| Presión de funcionamiento mín. | 0 bar |
| Presión de funcionamiento máx. | 25 bar |
| Temperatura ambiente mín. | -10 °C |
| Temperatura ambiente máx. | 60 °C |
| Fluido | Aire comprimido<br>Gases neutros |
| Filtro de volumen de recipiente | 300 cm³ |

| | |
|---|---|
| Elemento filtrante | intercambiable |
| Peso | 1.5 kg |
| Posición de montaje | vertical |

## Material

| | |
|---|---|
| Material carcasa | Zinc fundido a presión |
| Material juntas | Caucho de acrilnitrilo butadieno |
| Material recipiente | Policarbonato |
| Material cartucho de filtro | polietileno |
| N° de material | 9155520220 |

## Información técnica

El punto de condensación de presión se debe situar como mínimo 15 °C por debajo de la temperatura ambiental y del medio, y debe ser como máx. de 3 °C .

clase de fijación: montaje de conductos o 2 agujeros pasantes en la carcasa

Caudal nominal Qn con presión secundaria p2 = 6 bar y Δp = 1 bar

## Dimensiones

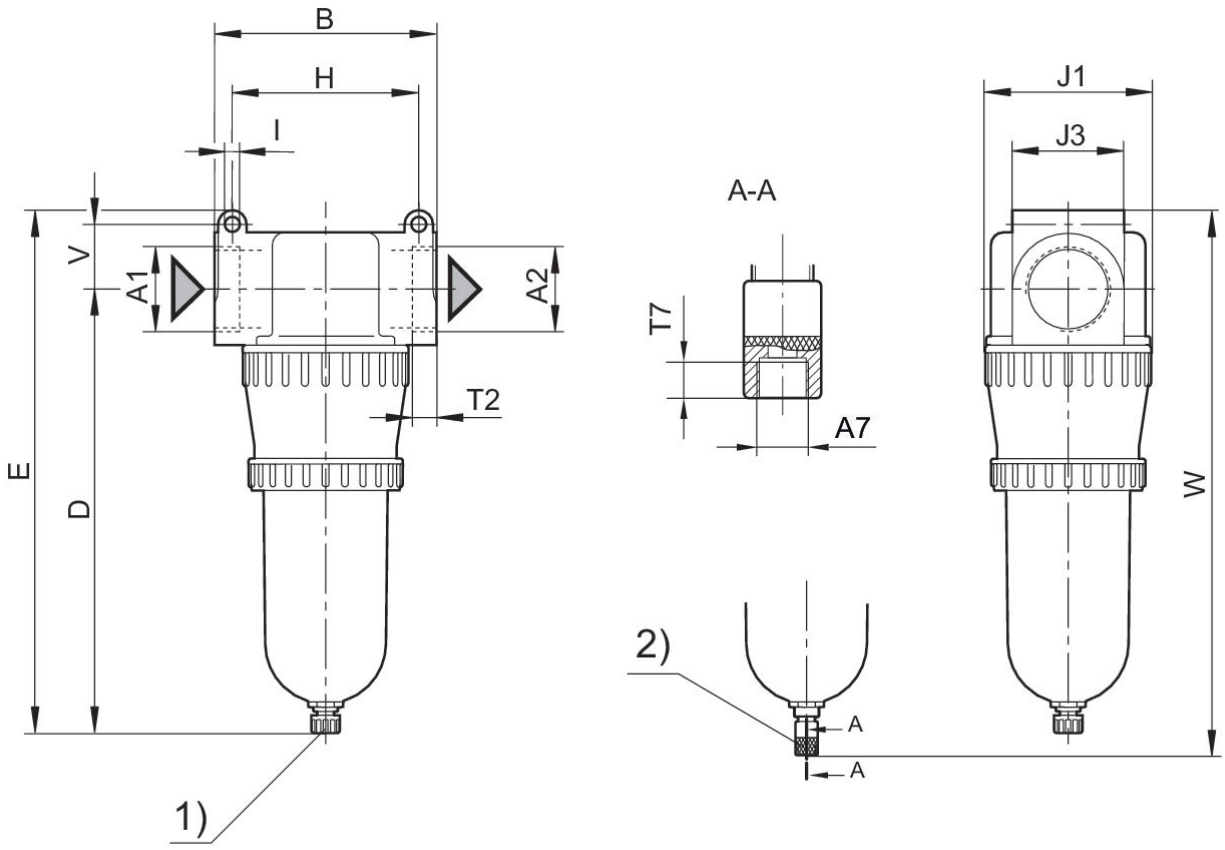


1) purga de condensado manual + semiautomática 2) purga de condensado automática

| N° de material | A1 | A2 | A7 | B ±7 | D ±7 | E ±7 | H | I | J1 |
|---|---|---|---|---|---|---|---|---|---|
| R412007587 | G 1 | G 1 | G 1/8 | 125 | 250 | 286.5 | 105 | 8.5 | 100 |
| 9155520220 | G 1 | G 1 | G 1/8 | 125 | 250 | 286.5 | 105 | 8.5 | 100 |
| R412007588 | G 1 1/4 | G 1 1/4 | G 1/8 | 125 | 250 | 286.5 | 105 | 8.5 | 100 |
| R412006583 | G 1 1/4 | G 1 1/4 | G 1/8 | 125 | 250 | 286.5 | 105 | 8.5 | 100 |
| R412006565 | G 1 1/4 | G 1 1/4 | G 1/8 | 125 | 250 | 286.5 | 105 | 8.5 | 100 |
| R412007599 | G 1 1/2 | G 1 1/2 | G 1/8 | 125 | 250 | 286.5 | 105 | 8.5 | 100 |
| R412006566 | G 1 1/2 | G 1 1/2 | G 1/8 | 125 | 250 | 286.5 | 105 | 8.5 | 100 |

| N° de material | J3 | T2 | T7 | V ±5 | W ±7 |
|---|---|---|---|---|---|
| R412007587 | 63 | 25 | 8.5 | 36.5 | 307 |
| 9155520220 | 63 | 25 | 8.5 | 36.5 | 307 |
| R412007588 | 63 | 25 | 8.5 | 36.5 | 307 |
| R412006583 | 63 | 25 | 8.5 | 36.5 | 307 |
| R412006565 | 63 | 25 | 8.5 | 36.5 | 307 |
| R412007599 | 63 | 25 | 8.5 | 36.5 | 307 |

| N° de material | J3 | T2 | T7 | V ±5 | W ±7 |
|---|---|---|---|---|---|
| R412006566 | 63 | 25 | 8.5 | 36.5 | 307 |

## Característica de caudal, p2 = 0,05 - 7 bar

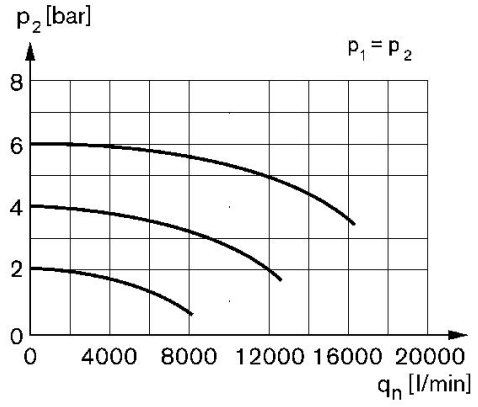


p2 = presión secundaria qn = caudal nominal