Filtro, Série MU1-FLS

9155520220

Informações sobre produtos
Série MU1

- Os componentes Série MU1 da AVENTICS são ideais para aplicações em ambientes adversos. Eles oferecem conexões com rosca grandes para garantir uma alta taxa de vazão de ar comprimido e fornecer filtragem, regulagem e lubrificação confiáveis.



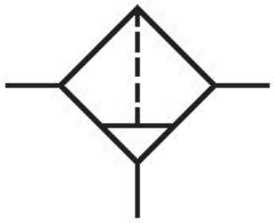

Dados técnicos

Setor	Indústria
Componentes	Filtro
Recipiente	reservatório de metal sem óculo de inspeção
Conexão	G 1
Largura dos poros do filtro	40 µm
Fluxo nominal Qn	12500 l/min
Descarga de condensação	totalmente automático, aberto sem pressão
Pressão de operação mín.	0 bar
Pressão de operação máx	25 bar
Temperatura ambiente mín.	-10 °C
Temperatura ambiente máx.	60 °C
Fluido	Ar comprimido Gases neutros
Volume de recipiente filtro	300 cm³

Elemento filtrante	substituível
Peso	1.5 kg
Local de montagem	vertical

Material

Material de caixa	Zinco moldado a pressão
Material de vedações	Borracha de acrilonitrila butadieno
Material recipiente	Policarbonato
Material cartucho de filtro	polietileno
N° de material	9155520220

Informações técnicas

O ponto de condensação de pressão deve ser pelo menos 15 °C abaixo da temperatura ambiente e do fluido e um máximo de 3 °C .

Tipo de fixação: montagem de linha ou 2 furos de passagem na caixa

Fluxo nominal Qn com pressão secundária p2 = 6 bar e Δp = 1 bar

Dimensões

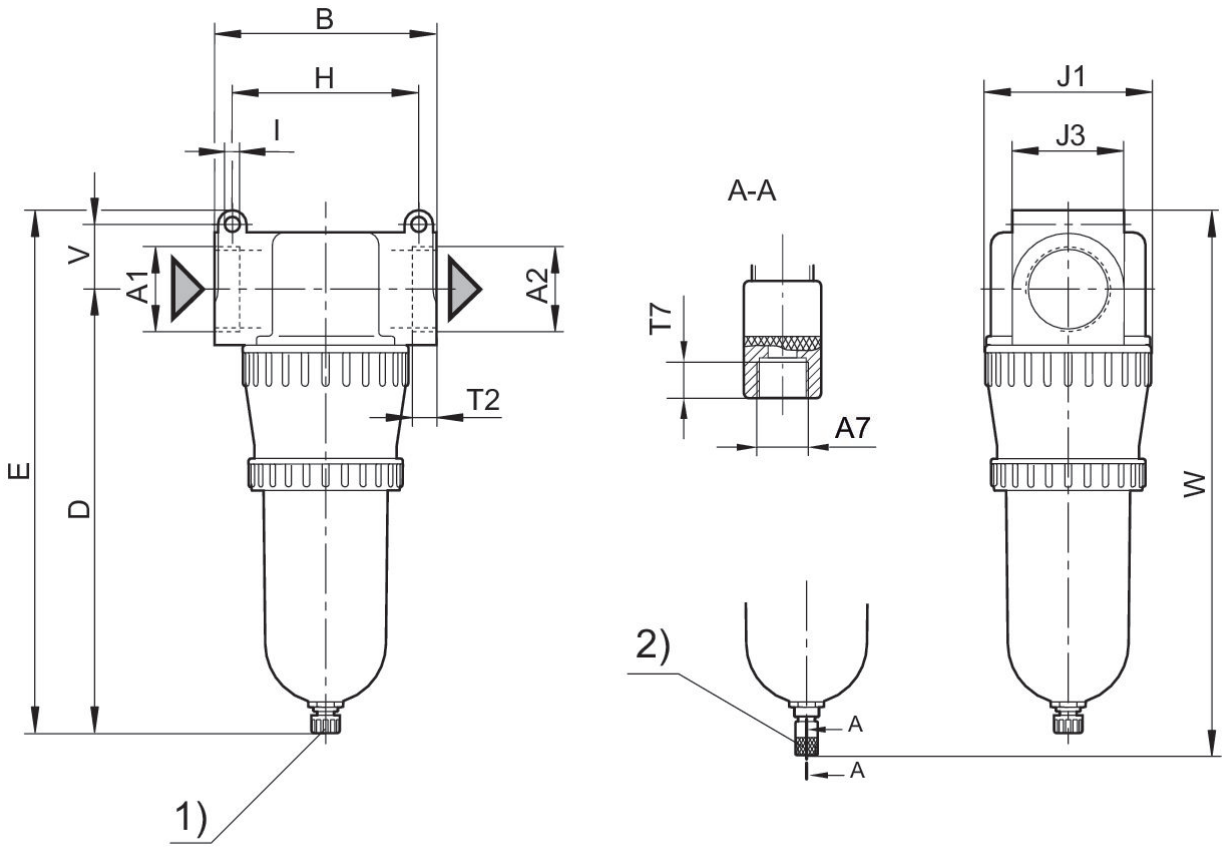

1) descarga de condensação manual + semi-automática 2) descarga de condensação totalmente automática

N° de material	A1	A2	A7	B ±7	D ±7	E ±7	H	I	J1
R412007587	G 1	G 1	G 1/8	125	250	286.5	105	8.5	100
9155520220	G 1	G 1	G 1/8	125	250	286.5	105	8.5	100
R412007588	G 1 1/4	G 1 1/4	G 1/8	125	250	286.5	105	8.5	100
R412006583	G 1 1/4	G 1 1/4	G 1/8	125	250	286.5	105	8.5	100
R412006565	G 1 1/4	G 1 1/4	G 1/8	125	250	286.5	105	8.5	100
R412007599	G 1 1/2	G 1 1/2	G 1/8	125	250	286.5	105	8.5	100
R412006566	G 1 1/2	G 1 1/2	G 1/8	125	250	286.5	105	8.5	100

N° de material	J3	T2	T7	V ±5	W ±7
R412007587	63	25	8.5	36.5	307
9155520220	63	25	8.5	36.5	307
R412007588	63	25	8.5	36.5	307
R412006583	63	25	8.5	36.5	307
R412006565	63	25	8.5	36.5	307
R412007599	63	25	8.5	36.5	307

N° de material	J3	T2	T7	V ±5	W ±7
R412006566	63	25	8.5	36.5	307

Característica de fluxo, p2 = 0,05 - 7 bar

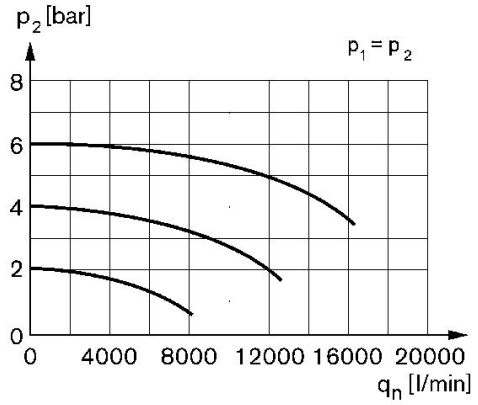

p2 = pressão secundária qn = fluxo nominal