Tapón de escape, Serie SI1

8994701200

Información del producto
Silenciosos AVENTICS serie SI1

- Los silenciosos AVENTICS serie SI1 ofrecen un amplio rango de silenciosos incluso en metal o plástico para reducir el ruido cuando los productos neumáticos llegan al escape.



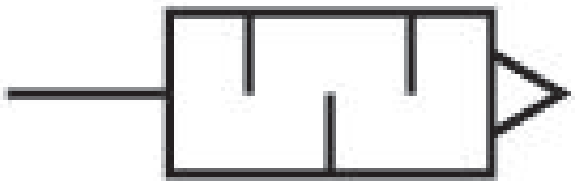

Datos técnicos

Sector	Industria
Fluido	Aire comprimido
Presión de funcionamiento mín.	0 bar
Presión de funcionamiento máx.	10 bar
Temperatura ambiente mín.	-5 °C
Temperatura ambiente máx.	50 °C
Conexión de aire comprimido	R 3/8
Tipo de conexión de aire comprimido	rosca exterior
Unidad de suministro	5 Unidades
Peso	0.067 kg

Material

Material rosca	Acero, cromado
N° de material	8994701200

Información técnica

Se representa una configuración de ejemplo. Por tanto, el producto suministrado puede diferir de la ilustración.

Dimensiones

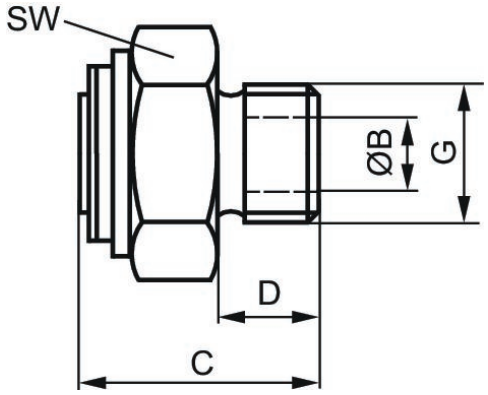

N° de material	Orificio G	B	C	D	E	SW	Fig.
8994701200	R 3/8	9	30	12	–	27	2