Tampa de dreno, Série SI1

8994701200

Informações sobre produtos
AVENTICS série SI1 Silenciadores

- A série SI1 da AVENTICS oferece uma ampla gama de silenciadores até mesmo em metal ou plástico para reduzir ruídos quando produtos pneumáticos fazem o escape.



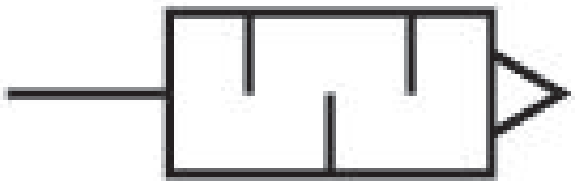

Dados técnicos

Setor	Indústria
Fluido	Ar comprimido
Pressão de operação mín.	0 bar
Pressão de operação máx	10 bar
Temperatura ambiente mín.	-5 °C
Temperatura ambiente máx.	50 °C
Conexão de ar comprimido	R 3/8
Tipo de conexão de ar comprimido	rosca externa
Unidade de fornecimento	5 Peça
Peso	0.067 kg

Material

Material rosca	Aço, cromado
N° de material	8994701200

Informações técnicas

Há um exemplo de configuração ilustrado. O produto fornecido pode não ser idêntico à ilustração.

Dimensões

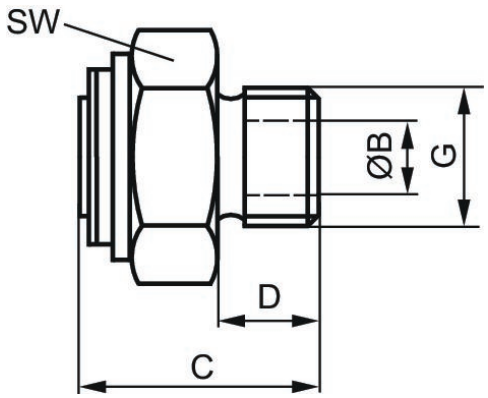

N° de material	Conexão G	B	C	D	E	SW	Fig.
8994701200	R 3/8	9	30	12	–	27	2